ggmgastro

T-TYPE CHIMNEY HOOD

[EN] SECURITY, INSTALLATION and USER MANUAL

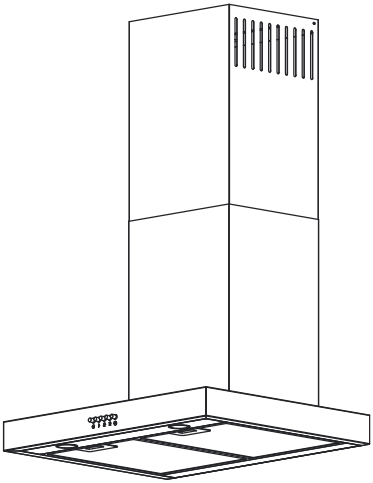

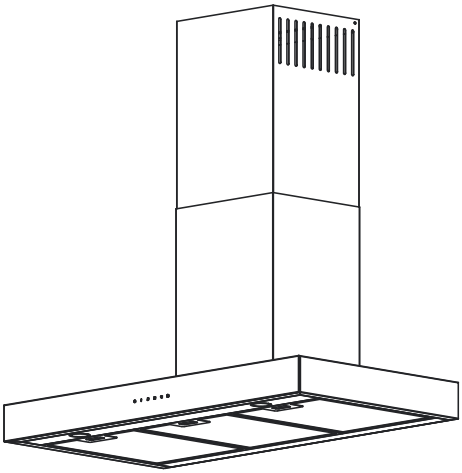

CE

Dear Customer,

We aim to provide safe and efficient use of our product, manufactured according to high-quality standards in modern facilities, for your kitchen. To ensure the best experience for you, we strongly request that you carefully read this manual and the accompanying documents before use.
By considering all instructions, safety warnings, and technical information contained in this manual, you can protect both yourself and your product from potential risks. Pay special attention to the electrical connections, cleaning suggestions, and correct usage instructions.
Do not forget to keep the user manual. If you hand over the product to another user, ensure to include the manual as well. The warranty conditions, maintenance tips, and troubleshooting methods for your hood are presented in a detailed way in this manual.

SAFETY INSTRUCTIONS

General warnings

- This product is designed for household use. Use for commercial or industrial purposes voids the warranty and may pose a safety risk.
- The installation of the product by unauthorized persons can lead to reduced performance, permanent product damage, and even accidents. Thus, we strongly suggest that the installation be performed only by authorized service personnel.
- Operate the appliance only according to the instructions specified in the user manual.
- Do not make connections to the appliance if there is a shipping damage.

Intended use

- The appliance is designed to effectively filter or expel steam, smoke, grease particles, and unwanted odours that occur during cooking in the kitchen.

Restriction on user groups

- This appliance can be used by children of 8 years and older, people with no physical, sensory or mental capability deficiency or people without any lack of experience or knowledge; as long as they are provided supervision or instructions for the safe use of the appliance and they comprehend the hazards.

Symbol	Definition
	WARNING - CAUTION
	ELECTROCUTION HAZARD
	FIRE HAZARD

CONTENTS

SPECIFICATIONS OF THE APPLIANCE 4

WARNING AND SAFETY PRECAUTIONS..... 7

INSTALLATION and ACCESSORIES 14

OPERATING AND USING THE HOOD 19

CLEANING AND MAINTENANCE 23

SERVICE, SPARE PARTS, WARRANTY 25

SPECIFICATIONS OF THE APPLIANCE

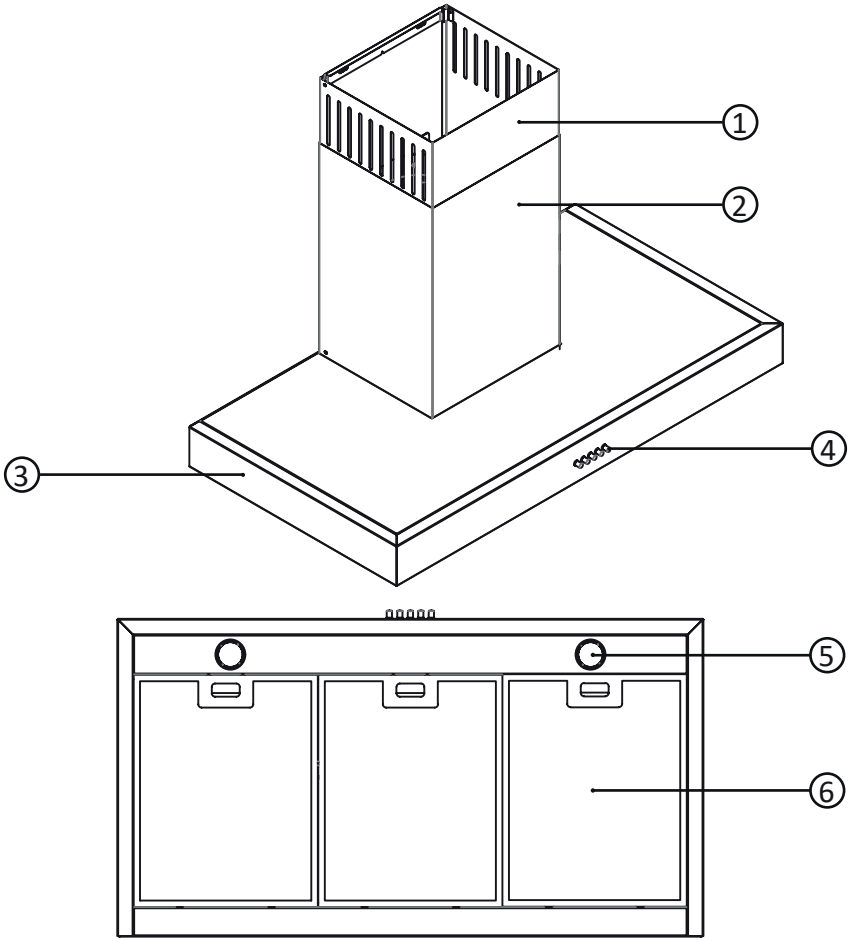

(Figure 1)

1. Height-adjustable inner flue
2. Fixed outer flue
3. Hood body / Panel
4. Control panel
5. Lightning
6. Filter

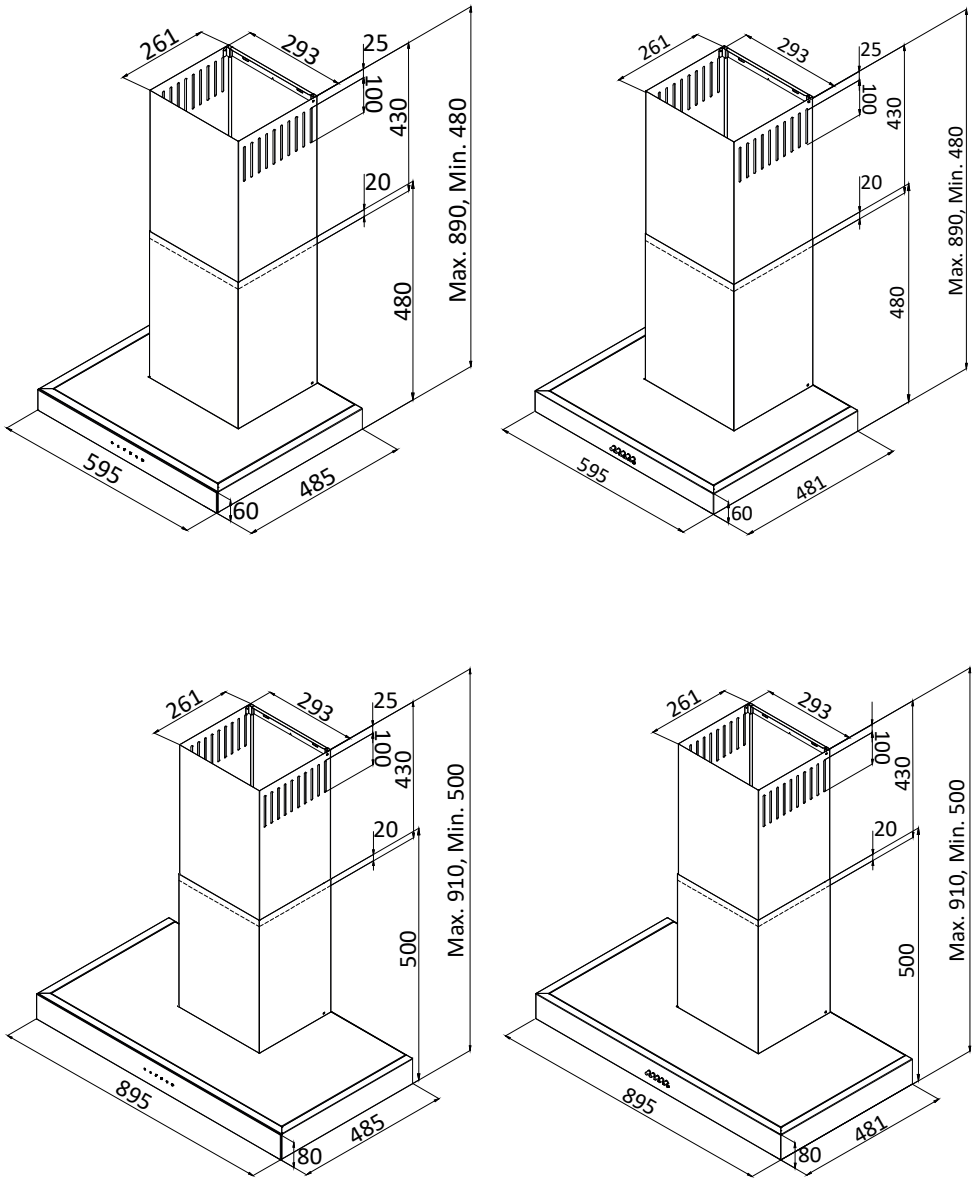
261
293
25
100
430
20
480
Max. 890, Min. 480
595
60
485
261
293
25
100
430
20
480
Max. 890, Min. 480
595
60
481
261
293
25
100
430
20
500
Max. 910, Min. 500
895
80
485
261
293
100
430
20
500
Max. 910, Min. 500
895
80
481

(Figure 2)

TECHNICAL SPECIFICATIONS

Product Code	D010.60.xxx.xx.Z041 D011.90.xxx.xx.Z041	D010.60.xxx.xx.Z042 D010.60.xxx.xx.Z043 D011.90.xxx.xx.Z042 D011.90.xxx.xx.Z043
Voltage & Frequency	110-240VAC, 50/60Hz	110-240VAC, 50/60Hz
Total product power	Min.2/6W, Max.47/51W	Min.2/3W, Max.47/48W
Motor power	45W	45W
Lamp power	2 x 1W 2 x 3W	2 x 1W 2 x 1,5W
Lamp Operating Voltage	220-240VAC	12VDC
Control Panel	3 Speed Settings	4 Speed Settings
Air outlet connection dia.	Ø150/120 mm	Ø150/120 mm
Product width	595-895 mm	595-895 mm
Product depth	481/485 mm	481/485 mm
Product height	480-890/500-910 mm	480-890/500-910 mm

Product Code	UHF595 UHF595B UHF895 UHF895B	D010.60.xxx.xx.Z049 D011.90.xxx.xx.Z049
Voltage & Frequency	110-240VAC, 50/60Hz	110-240VAC, 50/60Hz
Total product power	Min.2/6W, Max.92/96W	Min.2/3W, Max.92/93W
Motor power	90W	90W
Lamp power	2 x 1W 2 x 3W	2 x 1W 2 x 1,5W
Lamp Operating Voltage	220-240VAC	12VDC
Control Panel	3 Speed Settings	4 Speed Settings
Air outlet connection dia.	Ø150/120 mm	Ø150/120 mm
Product width	595-895 mm	595-895 mm
Product depth	481/485 mm	481/485 mm
Product height	480-890/500-910 mm	480-890/500-910 mm

WARNING AND SAFETY PRECAUTIONS

WARNING - CHOKING HAZARD!

The packaging materials are dangerous for children. Never allow children to play with packaging materials.

Keep the small parts away from children. Do not allow children play with the small parts.

WARNING - ELECTROCUTION HAZARD!

Faulty and damaged appliances should never be used.

If the appliance or network connection cable is faulty, the plug should be immediately pulled out or the fuse should be turned off from the fuse box.

For your own safety and the safety of the product, use a "Maximum 6A" fuse in the electrical installation to which the hood is connected.

Improper repairs are hazardous. Only trained personnel who have been trained on this process can perform repairs on the appliance.

Only original spare parts should be used when repairing the appliance.

If the appliance's electrical cable is damaged, it must be replaced by trained expert personnel.
Never touch the plug with wet hands.

To unplug the appliance, don't hold the cable of the plug but its body.

The plug should be pulled out or the fuse should be turned off from the fuse box before cleaning.

Do not use steam cleaners or high-pressure cleaners to clean the appliance.

Sharp-edged parts inside the appliance can damage the connection cable.

The connection cable should not be folded or pinched.

The appliance must only be connected to an alternating current electrical network over a grounded socket that is installed in accordance with the rules.

During the installation of the appliance, ensure that the electrical cable is not pinched or damaged.

The electrical plug of the network connection line must be easily accessible after the installation of the appliance.

If this is not possible, a multi-pole disconnection assembly must be installed in accordance with over-voltage protection category III conditions and installation regulations for the fixed electrical installation.

The fixed electrical installation must only be carried out by an electrical technician. We suggest you to install a residual current device (RCD) in the current circuit of the power supply.

The appliance is within the protection Class 1. Therefore, it should only be used with sockets with a grounding connection.

Do not connect the electricity before the installation of the hood is completed.

WARNING - FIRE HAZARD!

Plugged cable should not be positioned near the cooker as it may melt due to high temperatures and cause a fire.

The oil residue in the oil filters may catch fire. Never operate the appliance without the oil filter.

Oil filter should be cleaned regularly.

There should absolutely be no open flame operation near the appliance (e.g., cooking with a flame).

Specified distances of safety must be adhered to in order to prevent deformation due to heat, permanent damage, or situations that could compromise product and user safety.

After completing the installation of hood, the minimum distance must be 60 cm between the product and any electric cooker; and 65 cm between it and any gas ranges or cookers burning other flammable fuels. If your cooker has both combustible electric and gas components, the minimum distance specified for gas cookers must be adhered to. Also, if more distance is specified in the installation instructions for gas cookers, you must primarily follow these instructions.

Hot oils and fats catch fire easily. Hot oils and fats should never be left unattended.

Oil that catches fire must never be extinguished with water. Hob should be covered. Extinguish the flames carefully using a cover, fire blanket or a similar material.

WARNING - BURN HAZARD!

Allow the appliance to cool before cleaning and maintenance process. Turn off the fuse and unplug the appliance from the socket.

Do not touch hot areas under any circumstances.

WARNING - INJURY HAZARD!

Parts inside the appliance may have sharp edges. Therefore, the interior of the appliance should be cleaned carefully.

Objects placed on the appliance may fall; do not place any objects onto the appliance.

Making electrical or mechanical modifications is dangerous and can cause functional failures. Do not make electrical or mechanical modifications.

The light of LED illumination is very bright and can damage the eyes. Do not directly look at the operating LED lights for more than 60 seconds.

If the appliance is not secured properly, it may fall. All fastening elements must be tightened and mounted securely.

The appliance is heavy; 2 people are required to move it.

Only use appropriate auxiliary materials.

The appliance should not be mounted directly on drywall or similar lightweight construction materials.

For a proper assembly, a sufficiently stable material suitable for the construction environment and the weight of the appliance must be used.

WARNING - POISONING HAZARD!

Re-aspirated flammable gases may cause poisoning. Ventilated fire heaters (e.g. gas, oil, wood or coal burning heaters, shower heaters, water heaters) take combustion air from the installation location, and discharge the waste gas through a waste gas system (e.g. flue).

When the hood is active, it absorbs air from the kitchen and neighbouring rooms. If adequate air entry is not provided, vacuum emerges. In such a case, the toxic gases are absorbed from the flue and waste gas channel, and are taken into to door again. Ensure that the appliance is always ventilated when the appliance is operated with a cooker connected to the room air in the dirty air operation.

This appliance is marked in accordance with the European Directive 2012/19/EC on Waste Electrical and Electronic Equipment (WEEE). By ensuring the proper disposal of this product, you will prevent possible negative effects on the environment and human health that may result from improper handling of the product.

The symbol on the product or the documents provided with the product indicates that this appliance should not be treated as household waste. The appliance must be delivered to a recycling collection point designated for this type of electrical and electronic equipment. The waste disposal process should be conducted in accordance with local environmental regulations on waste disposal. For detailed information on the recycling conditions of this product, consult the relevant department of your municipality, the waste disposal service or the product's seller.

IMPORTANT NOTE REGARDING INTENDED USE

This appliance is designed for low to moderate usage intensity.
It is particularly suitable for use in smaller businesses and facilities, such as small cafés, bars, or small kitchens, provided that the appliance is used in accordance with its technical specifications and intended use.
The appliance is not designed for particularly intensive commercial use, especially not for commercial kitchens, large-scale catering operations, cafeterias, hotels, or similar establishments with high usage intensity.
Intended use and the technical operating limits are also specified in the respective product and manufacturer specifications.
Warranty Notice: Any manufacturer’s warranty applies exclusively in accordance with the applicable warranty terms and conditions. A prerequisite for warranty coverage is, in particular, the use of the appliance in accordance with its intended purpose and in compliance with the technical specifications. Malfunctions or damage resulting from improper, excessive, or non-compliant use may be excluded from warranty coverage.

INSTALLATION and ACCESSORIES

Before Unpacking the Appliance:

Make sure that your electrical installation is suitable. If you are unsure, have a qualified electrician make the necessary arrangements. It is customer's responsibility to prepare the location the product shall be installed and also to have the electrical installation prepared. The rules in local standards about electrical installations shall be followed during product installation. Check for any damage on the product before installing it. Do not have the product installed if it is damaged. Damaged products cause a risk for your safety.

Good ventilation of the room is a must for safe operation of your product. If there are no windows available for ventilation, additional ventilation (such as opening a vent in the window) should be provided. If you have a vent in your kitchen, do not block it. Check the condition of other materials (for example; mounting accessories, user manual) inside the hood and remove them, and keep them in a separate place. Never keep these inside the hood. Do not install the appliance on surfaces such as tiles, glass, or silicone. Only install it to the wall.

Do not allow children to play the with packaging materials!

INSTALLATION OF THE HOOD

Follow the steps below to install the product.

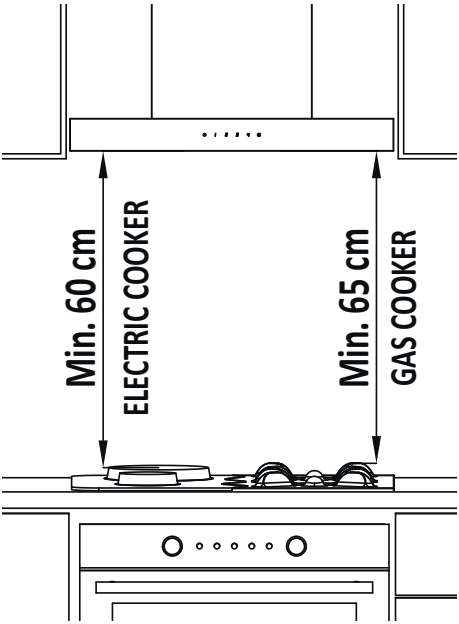

(Figure 3)

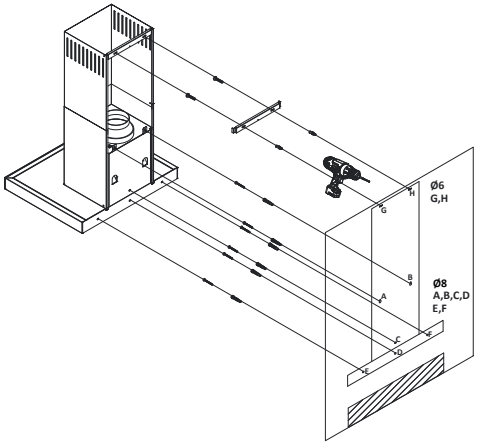

(Figure 4)

Position of Appliance:

After completing the installation of hood, the distance left must be 60 cm between the product and any electric cooker; and 65 cm between it and any gas ranges or cookers burning other fuels.

(Figure 3)

1) Drill holes A nd B into the wall with a Ø8 mm drill and insert Ø8 mm plastic plugs into these holes by using the installation template next to the installation equipment inside the product box.
(Figure 4)

2) Tighten 2 of the 4.8x50 screws to the plugs at points A and B. Ensure to keep a distance of 5 mm between the screw head and the wall.
(Figure 4)

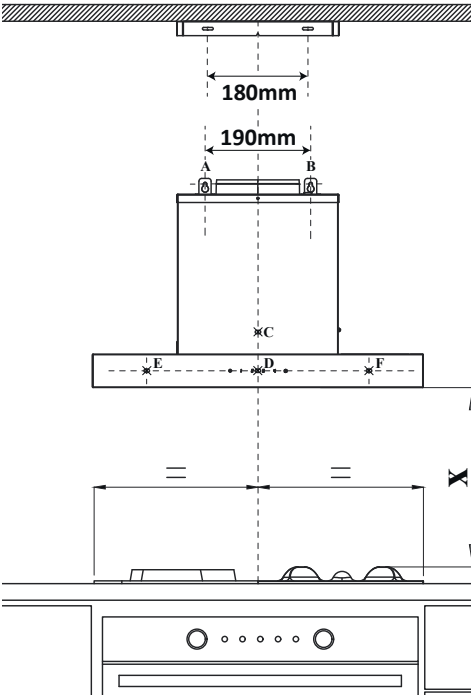

3) Hang the hood by inserting the hanging slots onto the screws you previously mounted into holes A and B, leaving a 5 mm distance between the screw heads and the wall surface. Use a spirit level to level the hood while it is in the hanging position. **(Figure 5)**

4) While in the hanging position, make a mark on the wall through the holes **(C,D,E,F)**.

5) Remove the hood from the hanger. Drill the marked points **(C,D,E,F)** with an **Ø8** drill and install **Ø8** plastic plugs.

6) Hang the hood again by inserting the hanging slots onto the screws you previously mounted into holes A and B, leaving a 5 mm gap between the screw heads and the wall surface.

7) Then, secure the product by tightening the other 4.8x50 YSB screws into the plastic plugs from the holes **(C,D,E,F)**.

Inner flue connection plate

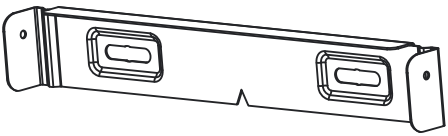

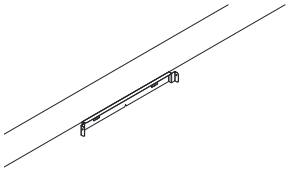

8) By taking account the height of the installation area, drill holes **(G,H)** in the wall for the inner flue connection sheet with a **Ø6** mm drill. Install **Ø6** mm plastic plugs into the holes you drilled.

9) Secure the inner flue connection plate to the Ø6 mm dowels at points **G** and **H** that you hammered into the wall by using 3.9x22 RYSB.

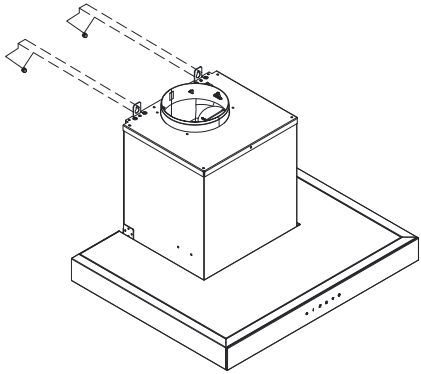

(Figure 5)

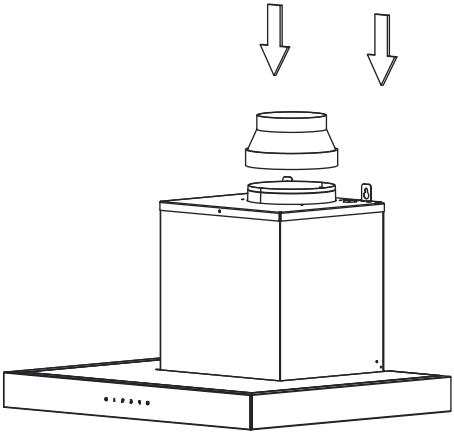

(Figure 6)

10) Make the connection between the hood and the aluminium pipe. After sliding the flexible aluminium pipe over the plastic flue, secure it using a plastic cable holder or clamp by not over-tightening. Insert the other end of the pipe to the flue hole.

(Figures 6-7)

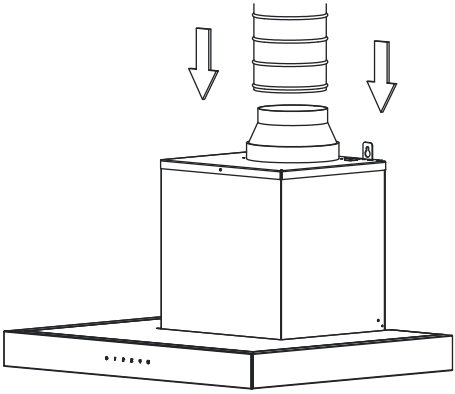

(Figure 7)

Before making the pipe connection, the plastic flaps at the product's air outlet must be checked. Operate your hood before making the pipe connection and ensure that the flaps allow air to exit by moving upwards. Otherwise, change the direction of the flaps.

(Figure 8)

If you over-tighten the plastic cable holder or clamp used while connecting the pipe, it may prevent the flaps from operating. Therefore, before connecting the pipe to your home's flue, check whether the inlets are working properly by operating your hood.

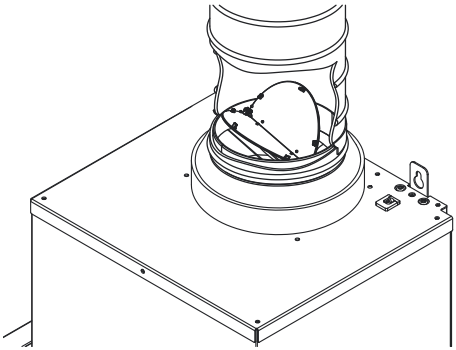

(Figure 8)

11) Carefully connect the outer flue to the inner flue.

Fixed outer flue connection bracket

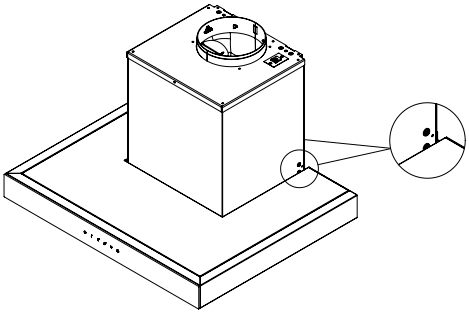

(Figure 9)

12) Secure the outer flue to the flue connection brackets on the upper surface of the hood (2 pcs., the right-left) using a 3.5x6.5 RYSB screw.
(Figure 9)

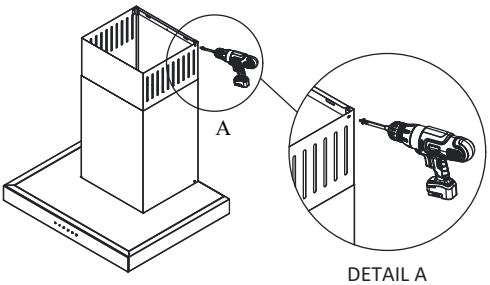

(Figure 10)

13) Pull the inner flue upwards through the outer flue and screw it to the inner flue connection sheet previously attached to the wall using 3.5x6.5 RYSB screws.
(Figure 10)

To use your hood efficiently;

When connecting the hood to the flue, use a pipe with a diameter of 120-150 mm and less elbows as much as possible. Since twists and bends in the aluminium pipe will lead to reduction in the air suction power, avoid using twists and bends as much as possible. **(Figure 11)**
Pay attention to regularly cleaning the aluminium cassette filter and the replacement periods for the carbon filters.

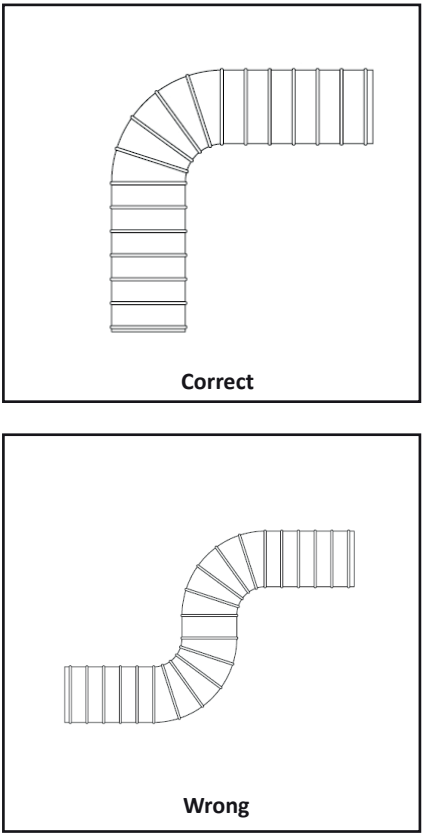

(Figure 11)

OPERATING AND USING THE HOOD

Before operating the hood, ensure that all mechanical and electrical connections are made.

Do not leave any foreign objects inside the hood. Make sure there are no packaging materials around.

Before using the blue protective tape on the edges of the aluminium cassette filter in the hood, always remove it. If this tape is left on, it can ignite when exposed to high heat, and may create a safety risk. Please ensure that you have completely removed all protective tapes before operating the appliance.

Mechanical Control

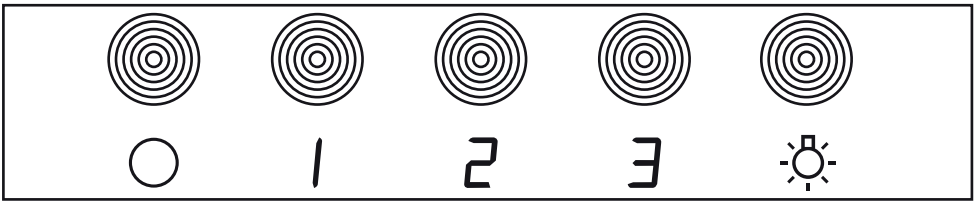

Speed Selection

- The hood can operate at 3 different speeds based on the level of steam produced during cooking:
- 1. Speed: For light steam and odour
- 2. Speed: For medium steam and odour
- 3. Speed: For intense steam and odour

Suggestion: After cooking is completed, operate the hood for a while longer to remove the remaining odours.

How to use:

- To turn on the hood, press button 1, 2 or 3.
- Press button 0 to turn it off.
- Use the button with the lamp icon to control the lighting.

Touchscreen Control (Eco+)

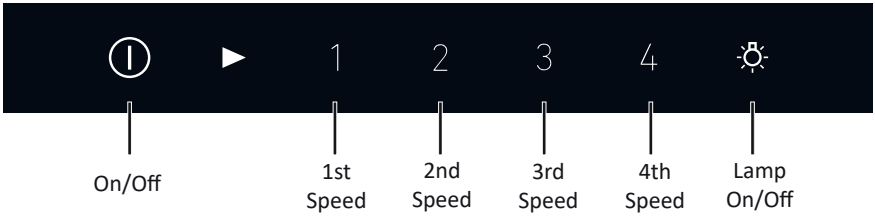

Start Screen

- When the product is plugged in, all icons flash red at the same time.
- When the On/Off icon is pressed again, all icons will turn red one by one.
- If no action is taken for 1 minute, all icons will turn off.

How to use

- To turn on the hood, touch the On/Off icon.
- Depending on the intensity of the steam that occur during cooking, touch one of the icons (1-2-3-4) shown above.
- The selected Speed level and (►) red light will turn on.
- To turn the LED lamp on/off, press the Lamp On/Off icon. (The product's lamps can be operated independent from the motor.)
- To turn off the hood after use, press the On/Off icon to turn it off.

Operation of the timer

- If the Speed level (1-2-3-4) is pressed for a long time, the timer will activate and automatically turn off the motor after 5 minutes; the lamps will remain on.

Remote Control (OPTIONAL)
If your product has a remote control, it will be supplied with 1 remote control.

(Figure 12)

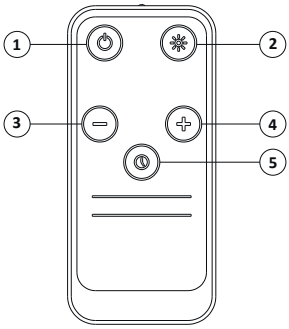

1. Power On/Off
2. Lamp On/Off
3. Decrease speed
4. Increase speed
5. Timer

(Figure 12)

Touchscreen Control (Good - Good+)

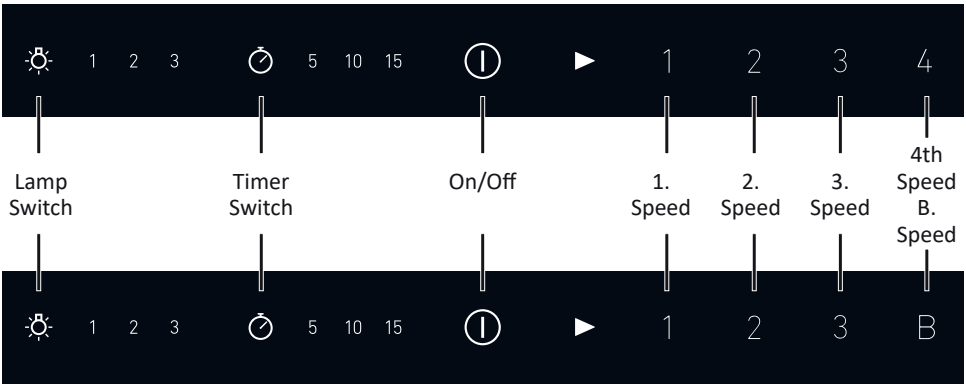

Start Screen

- When the product is plugged in, all icons flash red at the same time.
- When the On/Off icon is pressed again, the lights of all of the icons will turn red one by one.
- If no action is taken for 1 minute, all icons will turn off.

How to use

- To turn on the hood, touch the On/Off icon.
- Depending on the intensity of the steam that occur during cooking, touch one of the icons (1-2-3-4) (1-2-3-B) shown above.
- The selected Speed level and (▶) red light will turn on.
- When Boost Mode (B) is on, the (B) and (▶) icons will flash simultaneously.
- Boost mode will finish after 9 minutes, and the hood will return to operate at the 3rd speed.
- To turn the LED lamp on/off, press the Lamp Switch icon. (The product's lamps can be operated independent from the motor.)
- To turn off the hood after use, press the On/Off icon to turn it off.

Timer Function

- You can set the operating time by pressing the Timer Switch icon:
- 1. Touch → 15 minutes
- 2. Touch → 10 minutes
- 3. Touch → 5 minutes
- 4. Touch → Timer is cancelled
- At the end of the timer, only the motor will shut off automatically; the lamps will remain on.

Light Setting

- You can change the light level by pressing the Lamp Switch icon:
- 1. Touch → High
- 2. Touch → Medium
- 3. Touch → Low
- 4. Touch → Off

Appliance properties

- Hood is used in kitchens with or without flues.
- The product will shut itself down after 6 hours if no button is pressed after it is started.

Operation With Flue;

- When operated with a flue connection, the hood must be connected to the flue. To use your hood efficiently, the pipe system leading to the flue should go in the shortest way possible and the airflow path must be open. Our product is designed for use with a flue.

⚠ No other air ducts can be connected to the aspirator openings of the hood.

When Operation Without Flue;

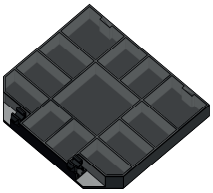

(Figure 13)

Active carbon filter

In environments where there is no flue connection to the outdoors, an activated carbon filter should be used to filter and reintroduce odours and air that occur indoors. The flue outlet of the product should not remain in a closed position due to a contact with the ceiling or cupboard. Carbon filters can be obtained additionally from our authorized services.
(Figure 13)

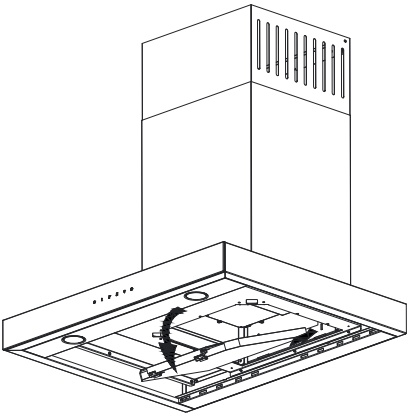

(Figure 14)

Active carbon filter replacement

1 carbon filters must be used for the product.
Align the tabs for the new carbon filter with the motor box. Slowly press down on the front tabs to place them. To remove, gently pull down on the tabs. Ensure that it is compatible and secure.
(Figure 14)

CLEANING AND MAINTENANCE

Cleaning

Before carrying out the maintenance and cleaning work, the power cable must be unplugged or the switch to which the hood is connected must be turned off.
*The surfaces of the hood can be wiped with a cloth dampened with soapy water.
Do not use abrasive or hazardous chemicals.
Attention must be paid to avoid contact of electronic parts with water or similar materials.
For stainless steel products, using commercially available cleaner and maintenance products will extend the life of your product.
Aluminium cassette filters can be washed in dishwashers. Aluminium cassette filter should be cleaned with hot soapy water or, if possible, only in the dishwasher (maximum 60°C) every few months depending on the intensity of the use (approximately after 40 hours of operation).
After washing, the colour of the aluminium cassette filter and its frame may change. This is normal and does not affect the function of the filters.
Remove the aluminium cassette filter by pressing the spring clip at the end. After cleaning, let it dry. Do not install the product before it is dry. **(Figure 15)**

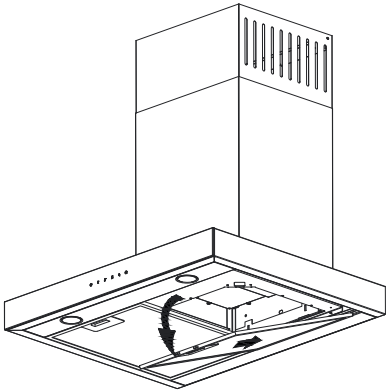

(Figure 15)

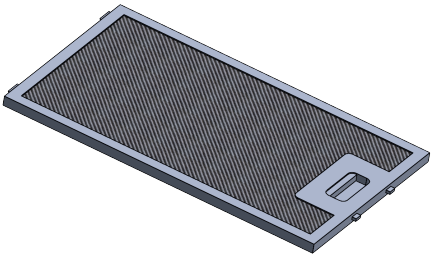

Washable aluminium cassette filters

If you want to replace your aluminium cassette filter, please contact your nearest Authorized Service
and make a request. To do this, you must provide the model number from the nameplate of your product. Other brands and models of filters available on the market are not compatible with your product.

General Information On Lamps and Lamp Replacement

The hood has a lighting system based on LED technology. LEDs are about 10 times more durable than conventional lamps while providing ideal lighting and offer energy savings of up to 90%.

If you encounter any physical deformation or problems that are related to the lighting performance of the hood, please contact an authorized service.

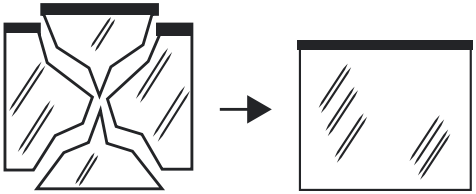

If there is any cracking or breaking on the lamp surface, please contact the authorized service to arrange for a replacement.
If the lamps need to be replaced, please check the information below and replace them with an alternative which meets these technical specifications.

- ILCOS D code: DBR-1-H (ILCOS D code according to IEC 61231 standard)
- LED module - Translucent plastic
- Each lamp's nominal power; 1W/3W/1,5W
- Maximum lamp power for potential replacement; 2 x 1W/ 2 x 3W/ 2 x 1,5W
- Product dimensions; diameter: 35.8 mm / height: 30 mm

You can obtain new lamps from your service if needed.

Replacing the Lamps
Before replacing the lamps, unplug the energy cable of the hood. Then, lift the front glass upwards to remove the aluminium cassette filter. Then;

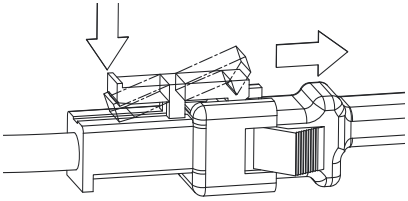

(Figure 16)

1.After releasing the locking mechanism, press the plastic tab at the back as shown on the left to detach the lamp sockets and plugs from each other. **(Figure 16)**

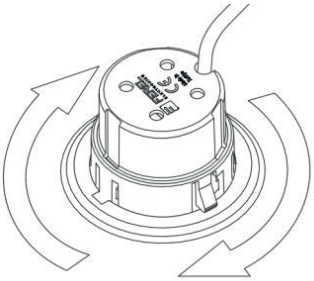

(Figure 17)

2.Rotate the two retaining tabs on the lamp clockwise or counter-clockwise so that they align with the openings on the lighting panel by holding the body of the lamp. Once the retaining tabs are aligned with the openings, hold the body of the lamp and make it to come out. Repeat all the steps in reverse order in order to install the lamp.
(Figure 17)

SERVICE, SPARE PARTS, WARRANTY

The Issues Consumers Should Pay Attention Regarding Warranty;
Keep the warranty certificate. Product is treated outside the warranty if the warranty certificate cannot be produced. Auxiliary components and accessories to be purchased with the product are outside the product warranty. Materials that are specified to be replaced within time and as per usage amount in the operation manual are also not covered under warranty.

The following cases are not covered by the warranty:

1. Damage and failures resulting from installation and usage errors contrary to what is stated in the product manual,
2. Damage and malfunctions occurring during loading, unloading and handling after the product is delivered to the customer,
3. Damages and failures that occur because of under-voltage or over-voltage, faulty electrical installation, using the appliance with a voltage value other than the voltage value specified in the type plate of the product,
4. Damages and/or faults that occur because of fire or lightning strike,
5. Failures due to the use that is contrary to the matters specified in the product manual that the user should pay attention to.
6. Glass breaking
7. Errors resulting from the interventions or appliance repair attempts by anyone other than authorized personnel.
8. Errors occurring due to any part other than those provided by the importer are installed on the appliance.

The responsibility to complete the warranty certificate and to submit it to the consumer is placed on the sellers, dealers, agencies or agents from whom the consumer purchased the good. This warranty is void if the warranty certificate is damaged, the original serial number on the product is removed or damaged.
Aluminium filters used in the hoods shall be cleaned in the periods and with the methods specified in the manual. Tarnishing or discolouration may be observed on the filters within time as per usage. These conditions are normal, they do not affect the operation and functioning of the appliance and they are not covered under warranty. Tarnishing, oxidation and rippling on the surface may be seen on stainless steel products if the warnings specified in the manual are not observed. These conditions are not covered under warranty.

Warnings Regarding Shipment and Transportation
• Follow the signs stated on the package during shipment.

If you need transportation;

• Keep the original packaging.
• Use the original packaging to transport the appliance, follow the handling signs on the package.

If the original packaging is missing;

• Do not put heavy items on the hood.

AFTER-SALES SERVICES:

Please contact the manufacturer to learn the nearest authorized service agent.

Please follow the following precautions.

1. When you purchase the product, please have its Warranty approved by your Authorized Dealer.
2. When you have a service request regarding your product, you can call the Consumer Helpline.
3. Ask the technician who comes to provide the service to show you "his/her technician ID card".
4. Don't forget to ask for a "Service Receipt" after completing the work. This Service Receipt will be useful if later you have issues with the product again.
5. Useful life: 10 years. During this time period, the manufacturer guarantees to keep the necessary spare parts for the product available.

If the hood does not operate:

Before contacting with the service:

Ensure that the appliance is plugged in the outlet and that the fuses are OK.
Do not perform any operation that may harm the product.
Check your hood according to Table 1 before contacting with the service.
If the problem persists, contact the nearest authorized service.

Service and Spare Parts:

In cases where necessary, you can obtain spare parts for your product from your authorized service. When you contact your service or dealer, please inform them of the product and model name that you can see on the product label in order to be able to ask for spare parts. You can see the product label when you remove the aluminium cartridge filter.

PROBLEM	CAUSE	SOLUTION
Appliance does not operate.	Appliance might not be plugged.	Make sure the power cord is plugged in.
	On/Off key might not be pressed.	Press the On/Off key.
	A foreign object may be stuck in the motor fan. If the motor movement is obstructed, the motor will stop working as a part of the protection scenario.	The product must be unplugged. After power is cut off, the foreign object that is stuck on the fan and obstructing its movement should be removed.
Lighting is not functioning.	Appliance might not be plugged.	Make sure the power cord is plugged in.
	Appliance key may not be functioning.	Check the button.
	Lamp may be faulty	Replace the lamp
Performance of the appliance is not adequate or the appliance makes too much noise during operation.	If you use the hood without flue, the carbon filters might be older than 4 months.	Replace the carbon filters.
	There may not be a sufficient supply of fresh air entering your kitchen to ensure air flow.	Let the environment be ventilated by opening the windows.
	The air outlet may be partially or completely blocked.	Check that the air discharge path is clear.

(Table 1)

If you cannot fix the problem despite following the instructions in this section, you can contact our nearest authorized service or get support from our call center.

Complies with WEEE Regulation.

You can file your complaints and objections when you have any disputes with our company to consumer arbitration boards or consumer courts.

ggmgastro

HOTTE DE TYPE T

[FR] MANUEL DE SÉCURITÉ, D'INSTALLATION ET D'UTILISATION

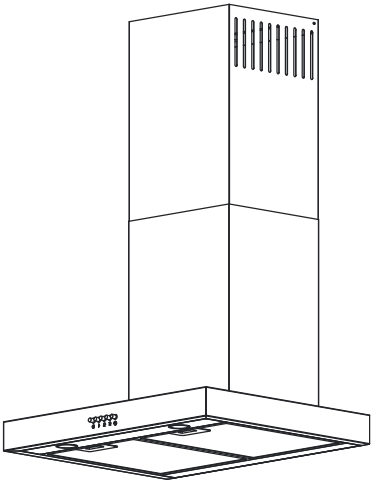

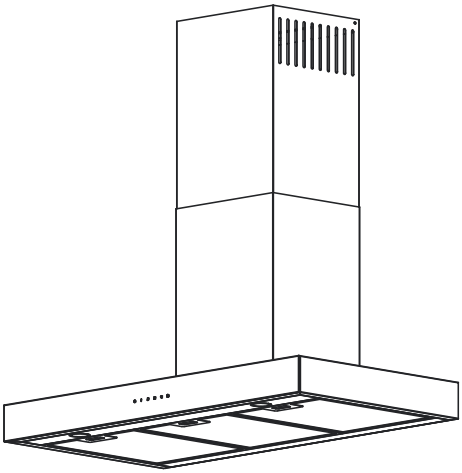

CE

Chère cliente, cher client,

Nous souhaitons vous garantir une utilisation sûre et efficace de notre produit, fabriqué conformément aux normes de qualité supérieure dans des installations modernes, pour votre cuisine. Afin d'assurer la meilleure expérience possible pour vous, nous vous demandons instamment de lire attentivement ce manuel, ainsi que les documents qui l'accompagnent avant d'utiliser ce produit.
Le respect de l'ensemble des instructions, consignes de sécurité et informations techniques contenues dans ce manuel vous protège et protège votre produit contre tout risque potentiel. Portez une attention particulière aux raccordements électriques, aux suggestions de nettoyage et aux instructions d'utilisation correctes.
Souvenez-vous de conserver le manuel d'utilisation en lieu sûr. Si vous remettez le produit à un autre utilisateur, assurez-vous d'inclure également le manuel d'utilisation. Les conditions de garantie, les conseils d'entretien et les méthodes de dépannage pour votre hotte sont présentés en détail dans ce manuel.

CONSIGNES DE SÉCURITÉ

Avertissements généraux

- Ce produit est conçu pour un usage domestique. L'utilisation de ce produit à des fins commerciales ou industrielles annule la garantie et peut poser un risque pour la sécurité.
- L'installation du produit par des personnes non autorisées peut entraîner une réduction de la performance, des dommages permanents au produit et même des accidents. Par conséquent, nous recommandons fortement que l'installation ne soit effectuée que par du personnel de maintenance agréé.
- Utilisez l'appareil uniquement conformément aux instructions fournies dans le manuel d'utilisation.
- Ne branchez pas l'appareil s'il a été endommagé lors de son expédition.

Utilisation prévue

- L'appareil est conçu pour filtrer ou expulser efficacement la vapeur, la fumée, les particules de graisse et les odeurs indésirables qui se dégagent lors des cuissons dans la cuisine.

Restriction sur les groupes d'utilisateurs

- Cet appareil peut être utilisé par des enfants âgés d'au moins 8 ans, des personnes sans déficience physique, sensorielle ou mentale, ou manquant d'expérience et de connaissances, à condition qu'ils soient supervisés ou qu'ils aient reçu des instructions relatives à une utilisation sécurisée de cet appareil et sont conscients des dangers y relatifs.

Symbole	Définition
	AVERTISSEMENT - MISE EN GARDE
	RISQUE D'ÉLECTROCUTION
	RISQUE D'INCENDIE

TABLE DES MATIÈRES

SPÉCIFICATIONS DE L'APPAREIL 4

AVERTISSEMENTS ET MESURES DE SÉCURITÉ 7

INSTALLATION et ACCESSOIRES 14

FONCTIONNEMENT ET UTILISATION DE LA HOTTE 19

NETTOYAGE ET ENTRETIEN 23

ENTRETIEN, PIÈCES DE RECHANGE, GARANTIE 25

SPÉCIFICATIONS DE L'APPAREIL

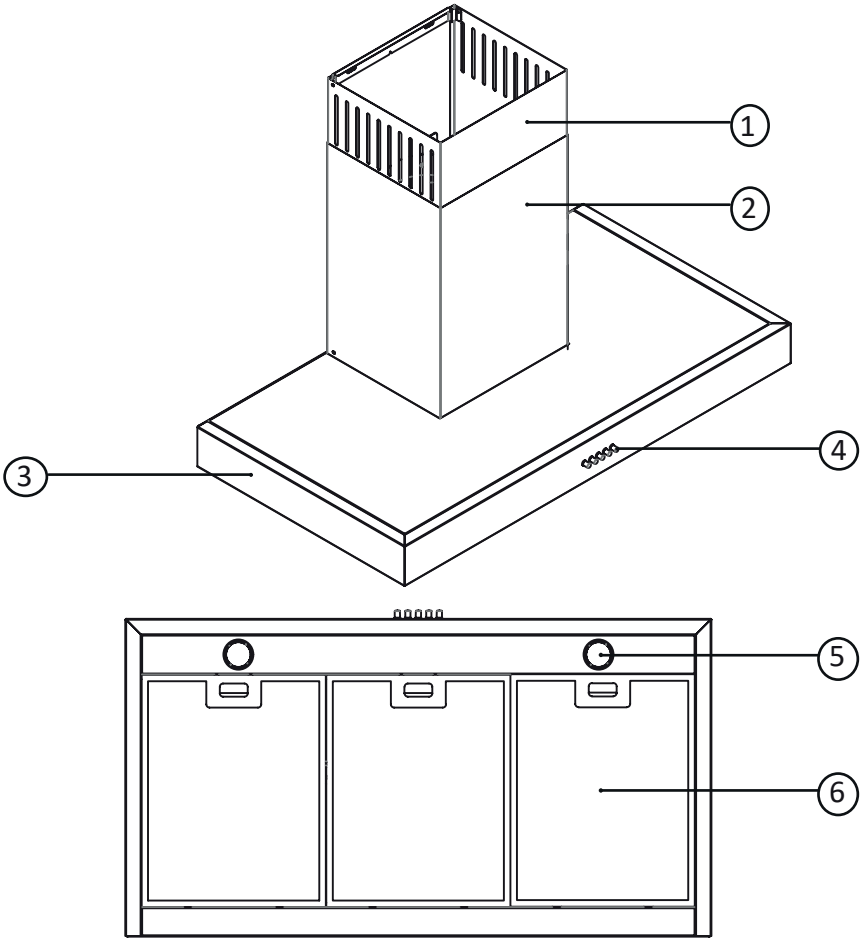

(Figure 1)

1 Conduit de fumée intérieur réglable en hauteur
2 Conduit de fumée extérieur fixe
3 Corps/panneau de hotte
4 Panneau de commande
5. Éclair
6 Filtre

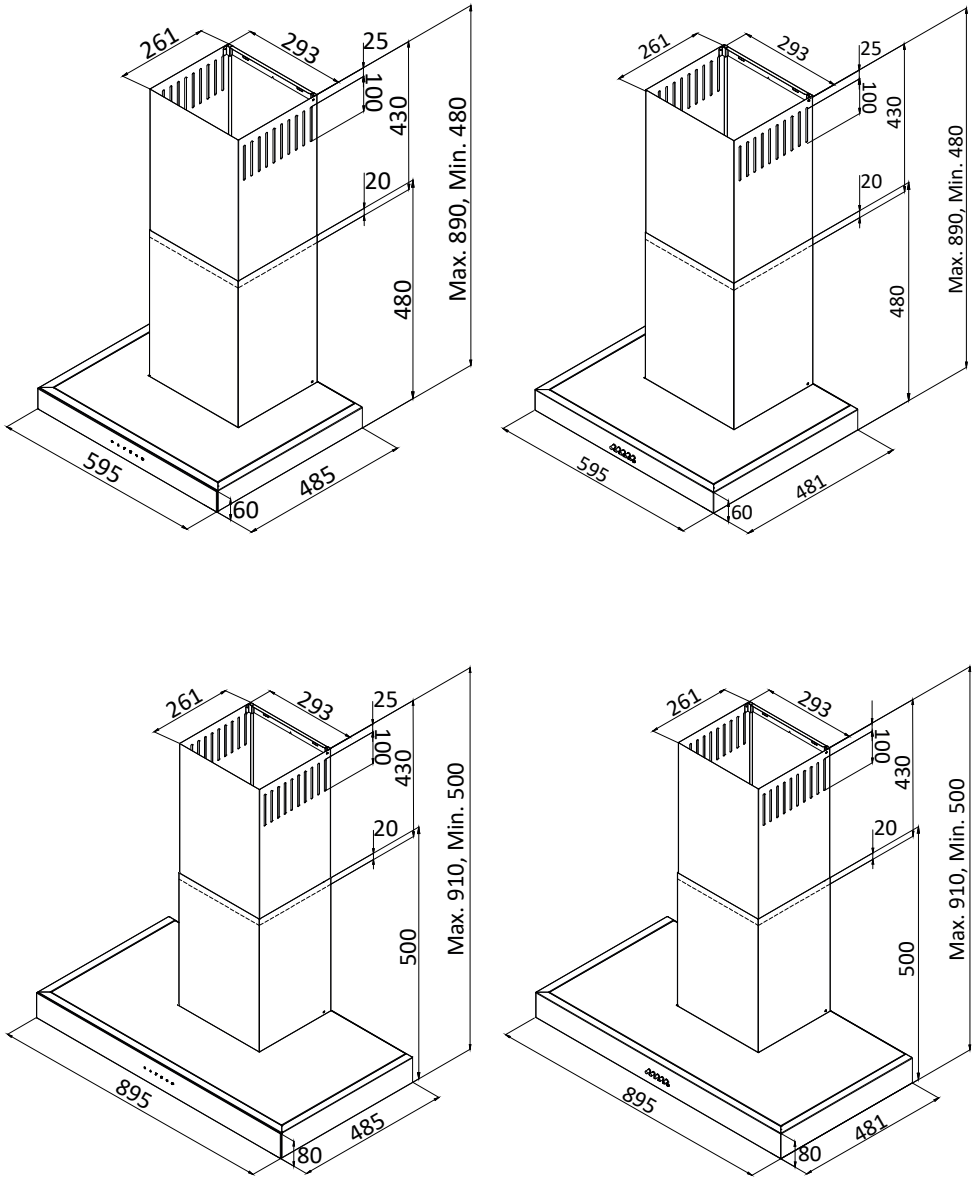
261
293
25
100
430
20
480
Max. 890, Min. 480
595
60
485
261
293
25
100
430
20
480
Max. 890, Min. 480
595
60
481
261
293
25
100
430
20
500
Max. 910, Min. 500
895
80
485
261
293
100
430
20
500
Max. 910, Min. 500
895
80
481

(Figure 2)

SPÉCIFICATIONS TECHNIQUES

Code produit	D010.60.xxx.xx.Z041 D011.90.xxx.xx.Z041	D010.60.xxx.xx.Z042 D010.60.xxx.xx.Z043 D011.90.xxx.xx.Z042 D011.90.xxx.xx.Z043
Tension et fréquence	110-240 V CA, 50/60 Hz	110-240 V CA, 50/60 Hz
Puissance totale du produit	2/6 W min., 47/51 W max.	2/3W min., 47/48 W max.
Puissance du moteur	45W	45W
Puissance de la lampe	2 x 1W 2 x 3W	2 x 1W 2 x 1,5W
Tension de fonctionnement de la lampe	220-240 V CA	12 V CC
Panneau de commande	Réglages de 3 vitesses	Réglages de 4 vitesses
Diamètre du raccord de sortie d'air	Ø150/120 mm	Ø150/120 mm
Largeur du produit	595-895 mm	595-895 mm
Profondeur du produit	481/485 mm	481/485 mm
Hauteur du produit	480-890/500-910 mm	480-890/500-910 mm

Code produit	UHF595 UHF595B UHF895 UHF895B	D010.60.xxx.xx.Z049 D011.90.xxx.xx.Z049
Tension et fréquence	110-240 V CA, 50/60 Hz	110-240 V CA, 50/60 Hz
Puissance totale du produit	2/6W min., 92/96 W max.	2/3W min., 92/93 W max.
Puissance du moteur	90W	90W
Puissance de la lampe	2 x 1W 2 x 3W	2 x 1W 2 x 1,5W
Tension de fonctionnement de la lampe	220-240 V CA	12 V CC
Panneau de commande	Réglages de 3 vitesses	Réglages de 4 vitesses
Diamètre du raccord de sortie d'air	Ø150/120 mm	Ø150/120 mm
Largeur du produit	595-895 mm	595-895 mm
Profondeur du produit	481/485 mm	481/485 mm
Hauteur du produit	480-890/500-910 mm	480-890/500-910 mm

AVERTISSEMENTS ET MESURES DE SÉCURITÉ

AVERTISSEMENT - RISQUE D'ÉTOUFFEMENT !

Les matériaux d'emballage sont dangereux pour les enfants. Ne permettez jamais aux enfants de jouer avec les matériaux d'emballage.

Tenez les petites pièces hors de portée des enfants. Ne laissez pas les enfants jouer avec les petites pièces.

AVERTISSEMENT - RISQUE D'ÉLECTROCUTION !

N'utilisez jamais les appareils défectueux ou endommagés.

Si l'appareil ou le câble de connexion réseau est défectueux, débranchez immédiatement la prise ou coupez le fusible de la boîte à fusibles.

Pour votre propre sécurité et celle du produit, utilisez un fusible « Maximum 6 A » dans l'installation électrique à laquelle la hotte est connectée.

Toute réparation inappropriée est dangereuse. Seul le personnel formé à cette pratique peut effectuer des réparations sur l'appareil.

Assurez-vous que seules les pièces de rechange d'origine sont utilisées lors de la réparation de l'appareil.

Si le câble électrique de l’appareil est endommagé, faites-le remplacer par du personnel qualifié.
Ne touchez jamais la fiche avec des mains mouillées !

Pour débrancher l’appareil, ne tenez pas le câble de la fiche, mais son corps.

Avant de procéder au nettoyage du produit, débranchez la fiche ou coupez le fusible de la boîte à fusibles.

N’utilisez pas de nettoyeurs à vapeur ou à haute pression pour nettoyer l’appareil.

Les pièces tranchantes présentes à l’intérieur de l’appareil peuvent endommager le câble de connexion.

Assurez-vous que le câble de connexion n’est ni plié ni pincé.

L’appareil ne doit être connecté à un réseau électrique de courant alternatif que sur une prise mise à la terre qui est installée conformément aux règles.

Pendant l’installation de l’appareil, assurez-vous que le câble électrique n’est ni pincé ni endommagé.

La prise électrique de la ligne de connexion réseau doit être facilement accessible après l’installation de l’appareil.

Si cette disposition n’est pas possible, un ensemble de déconnexion multipolaire doit être installé conformément aux conditions de protection de catégorie III contre la surtension et aux réglementations d’installation pour l’installation électrique fixe.

L’installation électrique fixe doit être effectuée uniquement par un technicien en électricité. Nous vous recommandons d’installer un dispositif de courant résiduel (DCR) dans le circuit de courant de l’alimentation.

L’appareil se trouve dans la classe de protection 1. Par conséquent, il ne doit être utilisé qu’avec des douilles munies d’une connexion de mise à la terre.

N’alimentez pas la pièce avant la fin de l’installation de la hotte.

AVERTISSEMENT - RISQUE D’INCENDIE !

Ne placez pas le câble branché près du cuiseur, car il peut fondre en raison des températures élevées et causer un incendie.

Les résidus d’huile contenus dans les filtres à huile peuvent prendre feu. Évitez d’utiliser l’appareil sans filtre à huile.

Veillez à nettoyer le filtre à huile régulièrement.

Assurez-vous de toute absence de flamme nue à proximité de l’appareil (par exemple, cuisson avec une flamme).

Les distances de sécurité spécifiées doivent être respectées afin d'éviter toute déformation due à la chaleur, tout dommage permanent ou toute situation pouvant compromettre la sécurité du produit et de l'utilisateur.

Après l'installation de la hotte, la distance minimale entre l'appareil et toute cuisinière électrique doit être de 60 cm et de 65 cm entre le produit et une cuisinière à gaz ou des cuisinières alimentées par d'autres combustibles. Si votre cuisinière comporte à la fois des composants électriques et gazeux combustibles, respectez la distance minimale spécifiée pour les cuisinières à gaz. De plus, si une distance plus grande est spécifiée dans les instructions d'installation pour les cuisinières à gaz, vous devez principalement suivre ces instructions.

Les huiles et graisses chaudes prennent feu facilement. Les huiles et graisses chaudes ne doivent jamais être laissées sans surveillance.

L'huile qui a pris feu ne doit jamais être éteinte avec de l'eau. Recouvrez simplement la plaque de cuisson. Éteignez les flammes avec précaution en utilisant un couvercle, une couverture anti-feu ou un matériau similaire.

AVERTISSEMENT - RISQUE DE BRÛLURE !

Laissez l'appareil refroidir avant les procédés de nettoyage et d'entretien. Coupez le fusible et débranchez l'appareil de la prise.

Ne touchez jamais les parties chaudes.

AVERTISSEMENT - RISQUE DE BLESSURE !

Les composants de l'appareil peuvent avoir des bouts tranchants. Par conséquent, nettoyez soigneusement l'intérieur de l'appareil.

Les objets placés sur l'appareil peuvent tomber ; évitez de placer d'objets sur l'appareil.

Les modifications électriques ou mécaniques sont dangereuses et peuvent entraîner des défaillances fonctionnelles. Évitez donc d'effectuer de modifications électriques ou mécaniques.

La lumière du voyant LED est très brillante et peut nuire à la vue. Ne fixez pas les voyants DEL pendant plus de 60 secondes.

Si l'appareil n'est pas fixé correctement, il peut tomber. Tous les éléments de fixation doivent être serrés et fixés solidement.

L'appareil est lourd, par conséquent, il faut deux personnes pour le déplacer.

Utilisez uniquement des matériaux auxiliaires appropriés.

Évitez de monter l'appareil directement sur des cloisons sèches ou d'autres matériaux de construction légers semblables.

Pour un assemblage approprié, utilisez un matériau suffisamment stable adapté à l'environnement de construction et au poids de l'appareil.

AVERTISSEMENT - RISQUE D'EMPOISONNEMENT !

Des gaz inflammables réaspirés peuvent causer un empoisonnement. Les appareils de chauffage ventilés (par exemple, les chaudières à gaz, à l'huile, au bois ou à charbon, les chauffe-eau) s'alimentent en air de combustion depuis le lieu d'installation pour décharger le gaz d'échappement à travers le système de gaz d'échappement (par exemple, le conduit de fumée). Lorsque la hotte d'aspiration est active, elle absorbe de l'air depuis la cuisine et les chambres voisines. Si une entrée d'air adéquate n'est pas fournie, du vide émerge. Dans ce cas, les gaz toxiques sont absorbés du conduit de fumée et de la voie d'évacuation de gaz et sont évacués à nouveau vers la porte. Assurez-vous que l'appareil est toujours ventilé lorsqu'il fonctionne avec un cuiseur connecté à l'air ambiant dans le cadre d'un fonctionnement à air pollué.

Cet appareil est marqué conformément à la Directive européenne 2012/19/CE relative aux déchets d'équipements électriques et électroniques (DEEE). En assurant la mise au rebut adéquate de ce produit, vous évitez les effets négatifs possibles sur l'environnement et la santé humaine qui pourraient découler d'une mauvaise manipulation du produit.

Le symbole présent sur le produit ou les documents fournis avec le produit indiquent que cet appareil ne doit pas être traité comme un déchet domestique. L'appareil doit être déposé à un point de collecte des matières recyclables désigné pour ce type d'équipement électrique et électronique. Le processus d'élimination des déchets doit être mené conformément à la réglementation environnementale locale relative à l'élimination des déchets. Pour obtenir des informations détaillées sur les conditions de recyclage de ce produit, veuillez consulter le service compétent de votre municipalité, le service d'élimination des déchets ou le vendeur du produit.

REMARQUE IMPORTANTE CONCERNANT L'UTILISATION PRÉVUE

Cet appareil est conçu pour une intensité d'utilisation faible à modérée.
Il est particulièrement adapté à une utilisation dans de petites entreprises et établissements, tels que les petits cafés, bars ou petites cuisines, à condition que l'appareil soit utilisé conformément à ses spécifications techniques et à son usage prévu.
L'appareil n'est pas conçu pour une utilisation commerciale particulièrement intensive, notamment dans les cuisines professionnelles, les établissements de restauration collective de grande capacité, les cafétérias, les hôtels ou autres établissements similaires soumis à une forte intensité d'utilisation.
L'usage prévu ainsi que les limites techniques de fonctionnement sont également spécifiés dans les documents relatifs au produit et dans les spécifications du fabricant.

Avis concernant la garantie : Toute garantie du fabricant s'applique exclusivement conformément aux conditions générales de garantie en vigueur. Le respect de l'usage prévu de l'appareil et des spécifications techniques constitue notamment une condition préalable à la prise en charge au titre de la garantie. Les dysfonctionnements ou dommages résultant d'une utilisation incorrecte, excessive ou non conforme peuvent être exclus de la couverture de la garantie.

INSTALLATION et ACCESSOIRES

Avant de déballer l'appareil :

Assurez-vous que votre installation électrique est adaptée. En cas de doute, demandez à un électricien qualifié de prendre les dispositions nécessaires. Il incombe au client de préparer l'emplacement où le produit sera installé et de préparer son installation électrique. Veillez au respect des règles des normes locales relatives aux installations électriques lors de l'installation du produit. Vérifiez que l'appareil n'est pas endommagé avant de l'installer. N'installez pas l'appareil lorsqu'il est endommagé. Les produits endommagés présentent un risque pour votre sécurité.

Une bonne ventilation de la pièce est essentielle à l'utilisation sécuritaire de votre produit. En cas d'absence d'orifice d'aération, une ventilation supplémentaire (comme l'ouverture d'un évent dans la fenêtre) doit être fournie. Si vous disposez d'un évent dans votre cuisine, ne le bloquez pas. Vérifiez l'état des autres matériaux (par exemple, accessoires de montage, manuel d'utilisation) à l'intérieur de la hotte, retirez-les et conservez-les dans un endroit séparé. Ne les gardez jamais à l'intérieur de la hotte. N'installez pas l'appareil sur des surfaces comme les carreaux, le verre ou la silicone. Installez-le uniquement au mur.

Ne laissez pas les enfants jouer avec les matériaux d'emballage!

INSTALLATION DE LA HOTTE ASPIRANTE

Suivez les étapes ci-dessous pour installer le produit.

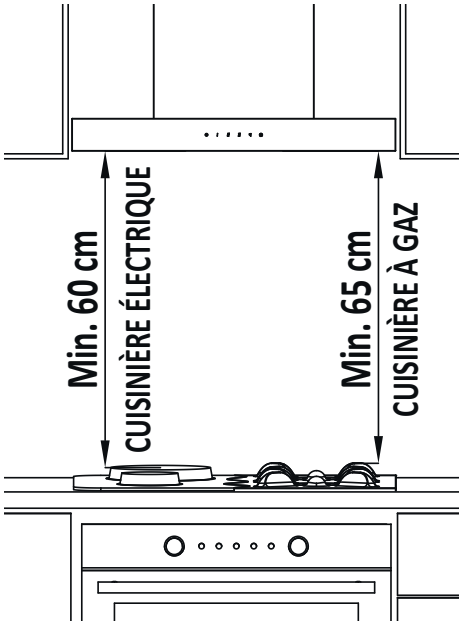

(Figure 3)

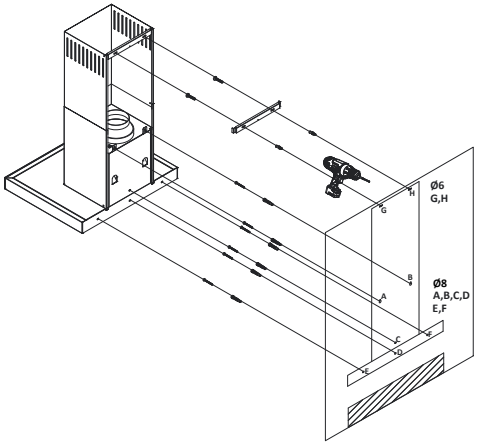

(Figure 4)

Position de l'appareil :

Après l'installation de la hotte, la distance restante doit être de 60 cm entre le produit et toute cuisinière électrique et de 65 cm entre le produit et toute cuisinière à gaz ou consommant d'autres combustibles.

(Figure 3)

1) Faites des trous A et B dans le mur à l'aide d'une perceuse de 8 mm de diamètre et insérez des bouchons en plastique de 8 mm de diamètre dans les trous en utilisant le gabarit d'installation situé près de l'équipement d'installation à l'intérieur du boîtier du produit.
(Figure 4)

2) Serrez 2 des 4,8 x 50 vis sur les fiches aux points A et B. Veillez à maintenir une distance de 5 mm entre la tête de vis et le mur.
(Figure 4)

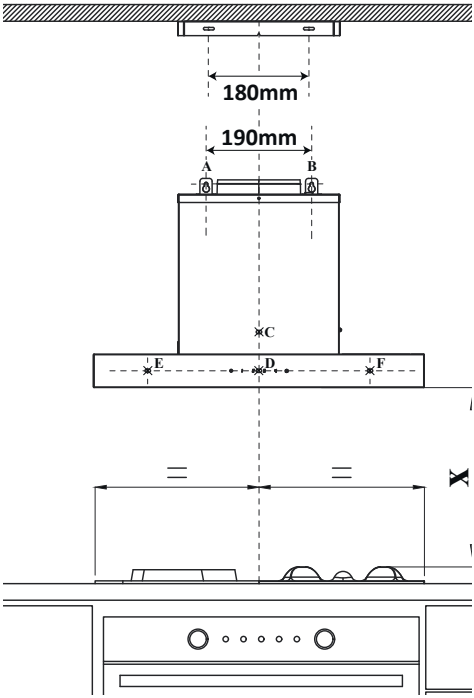

3) Accrochez la hotte en insérant les fentes suspendues sur les vis précédemment montées dans les trous A et B, en laissant un espace de 5 mm entre les têtes des vis et la surface du mur. Utilisez un niveau à bulle pour mettre la hotte à niveau lorsqu'elle est en position suspendue. **(Figure 5)**

4) Lorsque la hotte est en position suspendue, faites une marque sur le mur à travers les trous **(C,D,E,F)**.

5) Retirez la hotte du support de suspension. Percez les points marqués **(C,D,E,F)** avec un foret de **8 mm de diamètre** et installez des chevilles en plastique **8 mm de diamètre**.

6) Accrochez à nouveau la hotte en insérant les fentes suspendues sur les vis précédemment montées dans les trous A et B, en laissant un espace de 5 mm entre les têtes des vis et la surface du mur.

7) Fixez ensuite le produit en serrant les autres vis 4,8 x 50 YSB dans les chevilles en plastique à partir des trous **(C,D,E,F)**.

Plaque de connexion du conduit interne

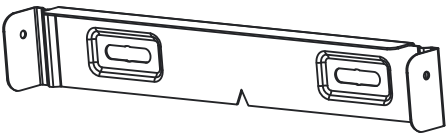

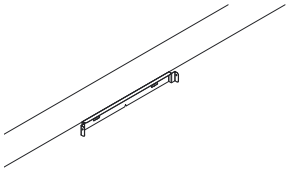

8) En tenant compte de la hauteur de la zone d'installation, percez des trous **(G, H)** dans le mur pour la plaque de raccordement du conduit intérieur à l'aide d'un foret de **6 mm de diamètre**. Installez des chevilles en plastique de **6 mm de diamètre** dans les trous que vous avez percés.

9) Fixez la plaque de connexion du conduit de fumée interne aux goujons de 6 mm de diamètre aux points **G** et **H** que vous avez enfoncés dans le mur à l'aide de vis 3,9 x 22 RYSB.

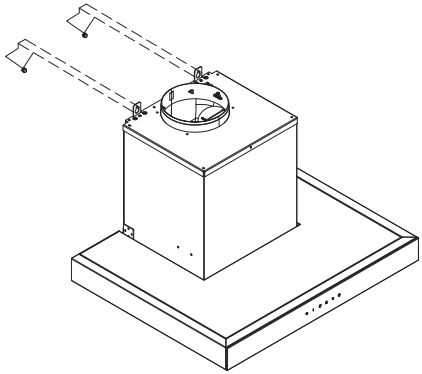

(Figure 5)

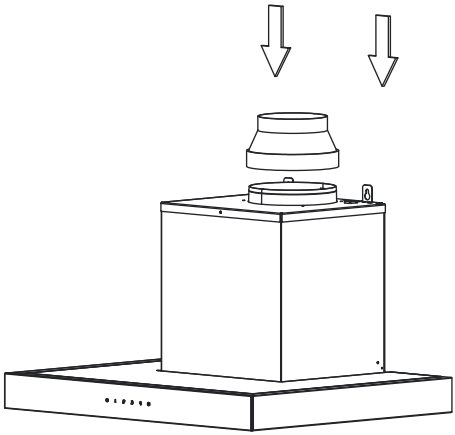

(Figure 6)

10) Raccordez la hotte au tuyau en aluminium. Après avoir glissé le tuyau flexible en aluminium sur le conduit de fumée en plastique, fixez-le à l'aide d'un support de câble ou d'un collier en plastique sans trop serrer. Insérez l'autre extrémité du tuyau dans le trou du conduit de fumée.

(Figures 6-7)

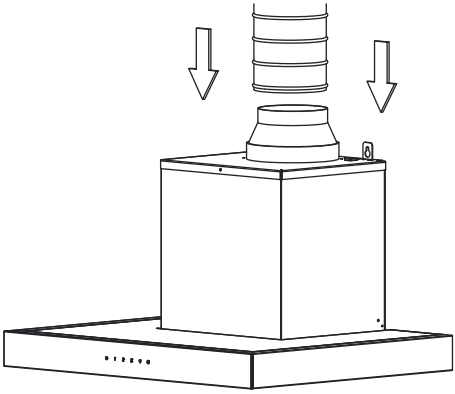

(Figure 7)

Avant de raccorder le tuyau, les rabats en plastique à la sortie d'air du produit doivent être vérifiés. Faites fonctionner votre hotte avant de raccorder le tuyau et assurez-vous que les volets permettent à l'air de sortir en se déplaçant vers le haut. Dans le cas contraire, changez la direction des volets.

(Figure 8)

Un serrage excessif du support de câble en plastique ou du collier utilisé lors du raccordement du tuyau peut empêcher le fonctionnement des rabats. Par conséquent, avant de raccorder le tuyau au conduit de fumée de votre maison, vérifiez si les entrées fonctionnent correctement en faisant fonctionner votre hotte.

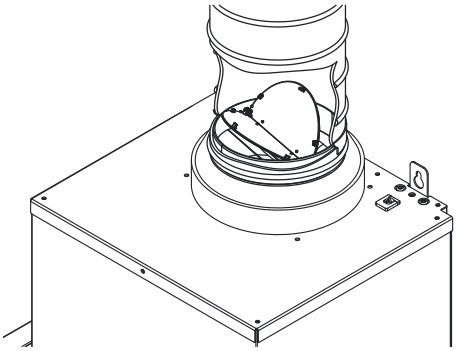

(Figure 8)

11) Raccordez avec précaution le conduit de fumée extérieur au tuyau intérieur.

Support de raccordement du conduit de fumée externe fixe

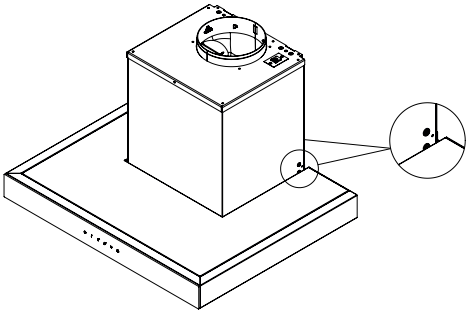

(Figure 9)

12) Fixez le conduit de fumée extérieur aux supports de raccordement du conduit de fumée sur la surface supérieure de la hotte (2 pièces, à droite et à gauche) à l'aide d'une vis 3,5 x 6,5 RYSB.
(Figure 9)

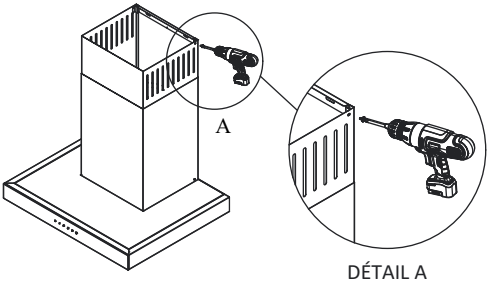

(Figure 10)

13) Tirez le conduit de fumée intérieur vers le haut à travers le conduit de fumée extérieur et vissez-le sur la feuille de connexion du conduit de fumée intérieur précédemment fixée au mur à l'aide des vis 3,5 x 6,5 RYSB.
(Figure 10)

Pour une utilisation optimale de votre hotte ;

Lors du raccordement de la hotte au conduit, utilisez un tuyau d'un diamètre de 120 à 150 mm et le moins de coudes possible. Vu que la torsion et le pliage du tuyau en aluminium peuvent causer la réduction de la puissance d'aspiration de l'air, évitez de les utiliser autant que possible. **(Figure 11)**
Veillez à nettoyer régulièrement le filtre de cassette en aluminium et respectez les périodes de rechange des filtres au charbon.

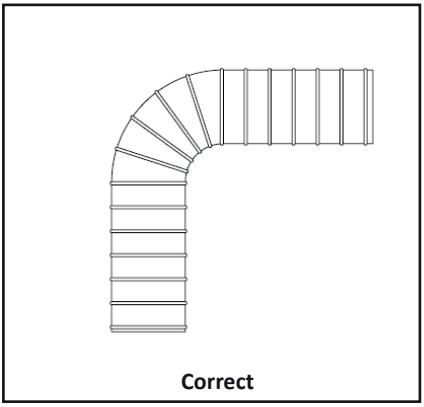

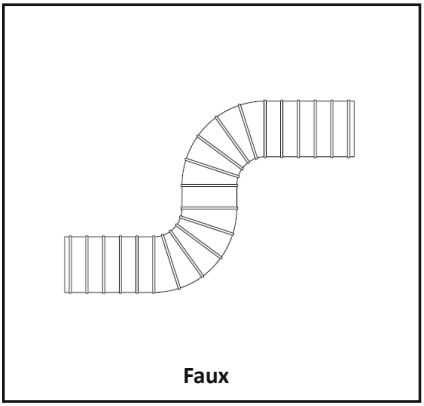

(Figure 11)

FONCTIONNEMENT ET UTILISATION DE LA HOTTE

Avant de faire fonctionner la hotte, assurez-vous que tous les raccordements mécaniques et électriques sont effectués.

Ne laissez pas de corps étrangers à l'intérieur de la hotte. Assurez-vous de toute absence de matériaux d'emballage autour.

Avant d'utiliser le ruban de protection bleu sur les bords du filtre de cassette en aluminium dans la hotte, retirez-le toujours. Si ce ruban est laissé en place, il peut s'enflammer lorsqu'il est exposé à une chaleur élevée et créer un risque pour la sécurité. Assurez-vous d'avoir complètement retiré tous les rubans de protection avant de faire fonctionner l'appareil.

Commande mécanique

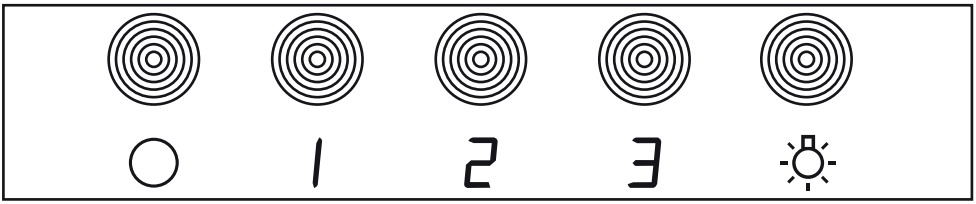

Sélection de vitesse

- La hotte peut fonctionner à 3 vitesses différentes selon le niveau de vapeur produit pendant la cuisson :
- 1 Vitesse : Pour une petite quantité de vapeur et l'odeur
- 2 Vitesse : Pour une quantité moyenne de vapeur et l'odeur
- 3 Vitesse : Pour une grande quantité de vapeur et l'odeur

Suggestion : Une fois la cuisson terminée, faites fonctionner la hotte un peu plus longtemps pour enlever les odeurs restantes.

Mode d'emploi :

- Pour allumer la hotte, appuyez sur les boutons 1, 2 ou 3.
- Appuyez sur le bouton 0 pour l'éteindre.
- Utilisez le bouton avec l'icône de la lampe pour contrôler l'éclairage.

Contrôle de l'écran tactile (Eco+)

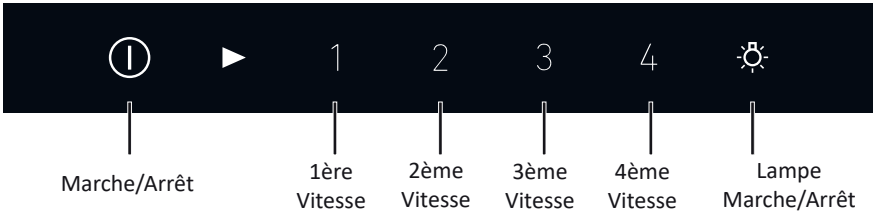

Écran de démarrage

- Lorsque le produit est branché, toutes les icônes clignotent en rouge simultanément.
- Lorsque vous appuyez de nouveau sur l'icône Marche/Arrêt, toutes les icônes deviennent rouges une après l'autre.
- Si aucune action n'est effectuée pendant 1 minute, toutes les icônes s'éteignent.

Mode d'emploi

- Pour allumer la hotte, touchez l'icône Marche/Arrêt.
- Selon l'intensité de la vapeur qui se produit pendant la cuisson, touchez l'une des icônes (1-2-3-4) illustrées ci-dessus.
- Le niveau de vitesse sélectionné et la lumière rouge (►) s'allument.
- Pour allumer/éteindre la lampe à voyant LED, appuyez sur l'icône Marche/Arrêt de la lampe. (Les lampes du produit peuvent fonctionner indépendamment du moteur.)
- Pour éteindre la hotte après utilisation, appuyez sur l'icône Marche/Arrêt.

Fonctionnement du minuteur

- Si vous maintenez enfoncé le niveau de vitesse (1-2-3-4) pendant longtemps, le minuteur s'active et éteint automatiquement le moteur au bout de 5 minutes. Les voyants restent allumés.

Télécommande (EN OPTION)
Si votre produit est équipé d'une télécommande, il sera fourni avec cette télécommande.

(Figure 12)

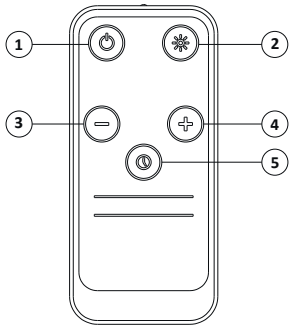

1 Marche/Arrêt
2 Lampe allumée/éteinte
3 Réduire la vitesse
4 Augmenter la vitesse
5 Minuterie

(Figure 12)

Contrôle de l'écran tactile (Good - Good+)

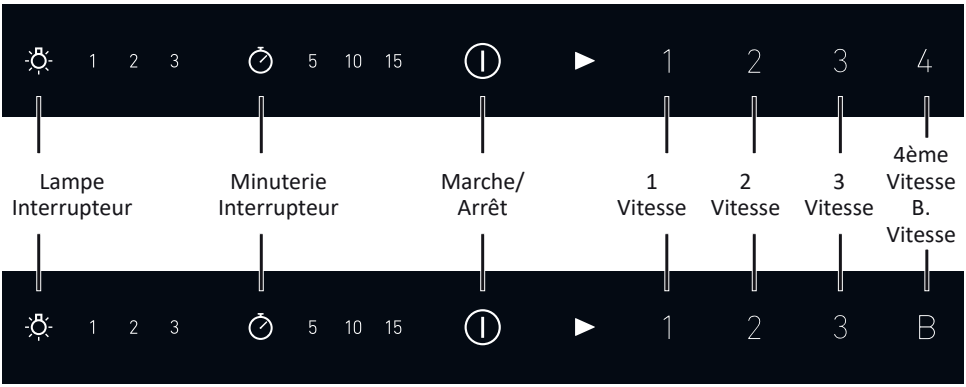

Écran de démarrage

- Lorsque le produit est branché, toutes les icônes clignotent en rouge simultanément.
- Lorsque vous appuyez de nouveau sur l'icône Marche/Arrêt, les voyants de toutes les icônes s'allument en rouge l'un après l'autre.
- Si aucune action n'est effectuée pendant 1 minute, toutes les icônes s'éteignent.

Mode d'emploi

- Pour allumer la hotte, touchez l'icône Marche/Arrêt.
- Selon l'intensité de la vapeur qui se produit pendant la cuisson, touchez l'une des icônes (1-2-3-4) (1-2-3-B) illustrées ci-dessus.
- Le niveau de vitesse sélectionné et la lumière rouge (▶) s'allument.
- Lorsque le mode Boost (B) est activé, les icônes (B) et (▶) clignotent simultanément.
- Le mode Boost s'arrête au bout de 9 minutes, et la hotte recommence à fonctionner à la 3e vitesse.
- Pour allumer/éteindre la lampe à voyant LED, appuyez sur l'icône de l'interrupteur de la lampe. (Les lampes du produit peuvent fonctionner indépendamment du moteur.)
- Pour éteindre la hotte après utilisation, appuyez sur l'icône Marche/Arrêt.

Fonction du minuteur

- Vous pouvez définir la durée de fonctionnement en appuyant sur l'icône de l'interrupteur du minuteur :
- 1 Pression → 15 minutes
- 2 Pression → 10 minutes
- 3 Pression → 5 minutes
- 4 Pression → Annule le minuteur
- À la fin du minuteur, seul le moteur s'arrête automatiquement ; les voyants restent allumés.

Réglage de l'éclairage

- Vous pouvez modifier le niveau d'éclairage en appuyant sur l'icône de l'interrupteur de lampe :
- 1 Pression → Élevé
- 2 Pression → Moyen
- 3 Pression → Bas
- 4 Pression → Arrêt

Propriétés de l'appareil

- La hotte est utilisée dans les cuisines avec ou sans conduit de fumée.
- Le produit s'arrête au bout de 6 heures si aucun bouton n'est actionné après son démarrage.

Fonctionnement avec conduit de fumée ;

- Lorsqu'elle est utilisée avec un raccord de conduit de fumée, la hotte doit être reliée au conduit de fumée. Pour une utilisation optimale de votre hotte, le système de tuyauterie menant au conduit de fumée doit se déplacer le plus rapidement possible et la voie de circulation d'air doit être ouverte. Notre produit est conçu pour être utilisé avec un conduit de fumée.

⚠ Aucun autre conduit d'air ne peut être raccordé aux orifices d'aspiration de la hotte.

En cas de fonctionnement sans conduit de fumée ;

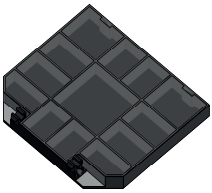

(Figure 13)

Filtre à charbon actif

Dans les environnements où il n'existe pas de connexion entre le conduit de fumée et l'extérieur, un filtre à charbon actif doit être utilisé pour filtrer et réintroduire les odeurs et l'air qui se produisent à l'intérieur. La sortie de conduit de fumée du produit ne doit pas rester en position fermée en raison d'un contact avec le plafond ou l'armoire. Les filtres au charbon peuvent être obtenus en plus auprès de nos services autorisés. **(Figure 13)**

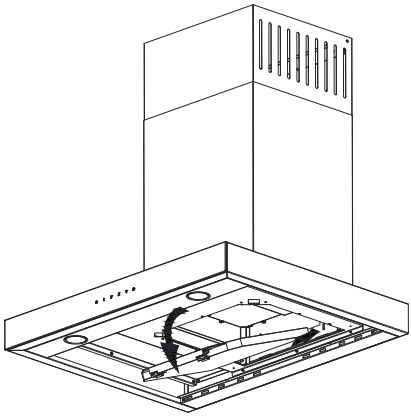

(Figure 14)

Remplacement du filtre à charbon actif

Utilisez 1 filtre à charbon dans le produit.
Alignez les languettes du nouveau filtre à charbon avec le boîtier du moteur. Appuyez lentement sur les languettes avant pour les mettre en place. Pour les retirer, tirez doucement sur les languettes. Assurez-vous qu'elles sont compatibles et bien fixées.
(Figure 14)

NETTOYAGE ET ENTRETIEN

Nettoyage

Avant d'effectuer les travaux d'entretien et de nettoyage, le câble d'alimentation doit être débranché ou l'interrupteur auquel la hotte est connectée doit être éteint.
* Les surfaces de la hotte peuvent être essuyées avec un chiffon imbibé d'eau savonneuse. N'utilisez pas de produits chimiques abrasifs ou dangereux.
Il faut veiller à éviter tout contact des pièces électroniques avec de l'eau ou des matériaux similaires.
Pour les produits en acier inoxydable, il est recommandé d'utiliser des produits de nettoyage et d'entretien disponibles sur le marché pour une durée de vie prolongée de votre produit.
Lavez les filtres à cassette en aluminium dans le lave-vaisselle. Lavez le filtre à cassette en aluminium avec de l'eau chaude savonneuse ou, si possible, uniquement au lave-vaisselle (maximum 60 °C) après quelques mois selon la fréquence d'utilisation (environ après 40 heures de fonctionnement).
Après le lavage, la couleur du filtre à cassette en aluminium et son cadre peuvent changer. Ce changement est normal et n'affecte pas le fonctionnement des filtres.
Retirez le filtre à cassette en aluminium en appuyant sur la pince à ressort située à l'extrémité. Après le nettoyage, laissez-le sécher. Laissez sécher le produit avant de l'installer. **(Figure 15)**

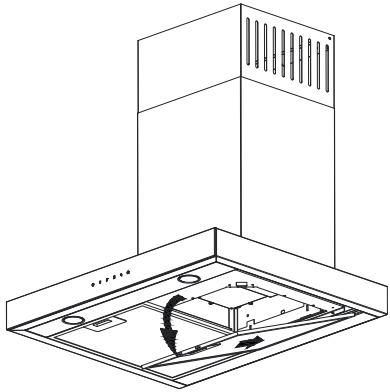

(Figure 15)

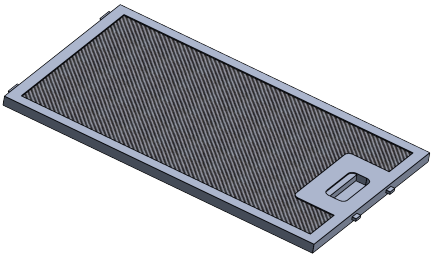

Filtres à cassette en aluminium lavables

Pour remplacer le filtre à cassette en aluminium, contactez le service de maintenance agréé le plus proche
et en faire la demande. Pour ce faire, vous devez fournir le numéro de modèle figurant sur la plaque signalétique de votre produit. D'autres marques et modèles de filtres disponibles sur le marché ne sont pas compatibles avec votre produit.

Informations générales sur le remplacement des lampes

La hotte est équipée d'un système d'éclairage à technologie LED. Les voyants LED sont environ 10 fois plus durables que les lampes conventionnelles. En effet, ils offrent un éclairage idéal et une économie d'énergie allant jusqu'à 90 %.

En cas de déformation physique ou de problèmes liés au rendement de la hotte en matière d'éclairage, veuillez contacter un service agréé.

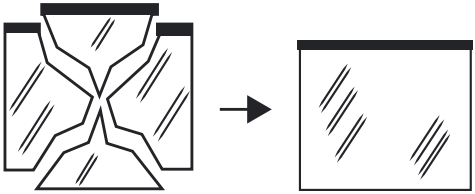

En cas de fissuration ou de cassure sur la surface de la lampe, contactez le service agréé pour obtenir un remplacement.
Si les lampes doivent être remplacées, vérifiez les informations ci-dessous et remplacez-les par une alternative conforme à ces spécifications techniques.

- Code ILCOS D : DBR-1-H (code ILCOS D conformément à la norme CEI 61231)
- Module LED - Plastique translucide
- Puissance nominale de chaque lampe ; 1 W/3 W/1,5 W
- Puissance maximale de la lampe pour un remplacement potentiel ; 2 x 1 W/ 2 x 3 W/ 2 x 1,5 W
- Dimensions du produit ; diamètre : 35,8 mm / hauteur : 30 mm

Vous pouvez obtenir de nouvelles lampes auprès de votre service si nécessaire.

Remplacement des lampes
Avant de remplacer les lampes, débranchez le câble d'énergie de la hotte. Soulevez ensuite la vitre avant vers le haut pour retirer le filtre à cassette en aluminium. Puis ;

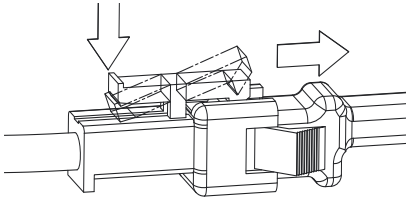

(Figure 16)

1.Après avoir relâché le mécanisme de verrouillage, appuyez sur la languette en plastique à l'arrière, comme indiqué sur la gauche, pour desserrer les douilles et les fiches des lampes les unes des autres. **(Figure 16)**

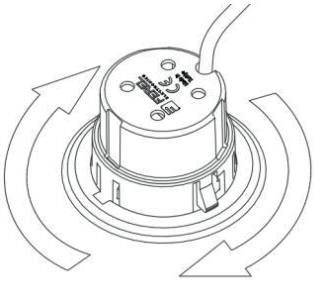

(Figure 17)

2.Tournez les deux languettes de retenue de la lampe dans le sens horaire ou dans le sens antihoraire afin qu'elles s'alignent sur les ouvertures du panneau d'éclairage en tenant le corps de la lampe. Une fois les languettes de retenue alignées avec les ouvertures, tenez le corps de la lampe et sortez-la. Répétez toutes les étapes dans l'ordre inverse pour installer la lampe. **(Figure 17)**

ENTRETIEN, PIÈCES DE RECHANGE, GARANTIE

Les problèmes que les consommateurs devraient prêter attention à la garantie;
Conservez le certificat de garantie. Le produit est traité en dehors de la garantie si le certificat de garantie ne peut être produit. Les composants auxiliaires et accessoires à acheter avec le produit sont en dehors de la garantie du produit. Les matériaux qui sont spécifiés pour être remplacés dans le temps et selon le montant d'utilisation dans le manuel d'utilisation ne sont également pas couverts par la garantie.

Les cas suivants ne sont pas couverts par la garantie :

1 Dommages et défaillances résultant d'erreurs d'installation et d'utilisation contrairement à ce qui est indiqué dans le manuel du produit ;
2 Dommage et dysfonctionnement survenant lors du chargement, du déchargement et de la manipulation après la livraison du produit au client ;
3 Dommages et défaillances qui se produisent en raison d'une sous-tension ou d'une surtension, d'une installation électrique défectueuse, en utilisant l'appareil avec une valeur de tension autre que la valeur de tension spécifiée dans la plaque type du produit ;
4 Dommages et/ou défauts qui se produisent en raison d'un incendie ou de la foudre ;
5 Défaillances dues à une utilisation contraire aux spécifications du manuel produit dont l'utilisateur doit tenir compte.
6 Bris de verre
7 Erreurs résultant des interventions ou des tentatives de réparation de l'appareil par toute personne autre que le personnel autorisé.
8 Les erreurs dues à des pièces autres que celles fournies par l'importateur sont installées sur l'appareil.

La responsabilité de remplir le certificat de garantie et de le soumettre au consommateur incombe aux vendeurs, concessionnaires, agences ou agents auprès desquels le consommateur a acheté le bien. Cette garantie est annulée si le certificat de garantie est endommagé, le numéro de série original sur le produit est retiré ou endommagé.
Les filtres en aluminium utilisés dans les hottes doivent être nettoyés à des intervalles et suivant des méthodes indiquées dans le manuel. Les filtres peuvent être ternis ou décolorés au fil du temps selon leur utilisation. Ces conditions sont normales, elles n'affectent pas l'utilisation et le fonctionnement de l'appareil et elles ne sont pas couvertes par la garantie. Le ternissement, l'oxydation et l'ondulation à la surface peuvent être observés sur les produits en acier inoxydable si les avertissements mentionnés dans ce manuel ne sont pas respectés. Ces conditions ne sont pas couvertes par la garantie.

Avertissements concernant l'expédition et le transport
• Respectez les symboles indiqués sur le colis pendant l'expédition.

Si vous avez besoin de transport ;

• Conservez l'emballage d'origine.
• Utilisez l'emballage d'origine pour transporter l'appareil, suivez les indications de manipulation sur l'emballage.

Si l'emballage d'origine est manquant ;

• Ne placez aucun objet lourd sur la hotte.

SERVICES APRÈS-VENTE :

Veuillez contacter le fabricant pour connaître l'agent de maintenance agréé le plus proche.

Veuillez prendre les précautions suivantes.

1 Lorsque vous achetez le produit, veuillez faire approuver sa garantie par votre concessionnaire agréé.
2 Lorsque vous avez une demande de service concernant votre produit, vous pouvez appeler le Service d'assistance aux consommateurs.
3 Demandez au technicien qui vient fournir le service de vous montrer « sa carte d'identité de technicien ».
4 N'oubliez pas de demander un « Reçu de service » une fois que le technicien a terminé le travail. Ce Reçu de service vous sera utile en cas d'autres problèmes avec le produit plus tard.
5 Durée de vie : 10 ans. Pendant cette période, le fabricant est responsable de la conservation des pièces de rechange nécessaires pour le produit.

Si la hotte ne fonctionne pas :

Avant de contacter le service d'assistance :

Assurez-vous que l'appareil est branché à la prise et que les fusibles sont en bon état.
Ne réalisez aucune opération susceptible d'endommager le produit.
Vérifiez l'état de votre hotte selon le Tableau 1, avant de contacter le service d'assistance.
Si le problème persiste, contactez le service de maintenance agréé le plus proche.

Entretien et pièces de rechange :

Si nécessaire, vous pouvez obtenir des pièces de rechange pour votre produit auprès du service de maintenance agréé. Lorsque vous communiquez avec votre service ou votre concessionnaire, veuillez lui indiquer le nom du produit et du modèle que vous pouvez voir sur l'étiquette du produit afin qu'il puisse demander des pièces de rechange. L'étiquette du produit est visible lorsque vous retirez le filtre à cartouche en aluminium.

PROBLÈME	CAUSES	SOLUTIONS
L'appareil ne fonctionne pas.	Il est possible que l'appareil ne soit pas branché.	Assurez-vous que le cordon d'alimentation est branché.
	Il est possible que la touche Marche/Arrêt ne soit pas enfoncée.	Appuyez sur la touche Marche/Arrêt.
	Il est possible qu'un corps étranger soit coincé dans le ventilateur du moteur. Si le mouvement du moteur est obstrué, le moteur cesse de fonctionner afin d'assurer la protection du produit.	L'appareil doit être débranché. Une fois l'alimentation coupée, retirez le corps étranger qui est coincé sur le ventilateur et qui gêne le mouvement de ce dernier.
L'éclairage ne fonctionne pas.	Il est possible que l'appareil ne soit pas branché.	Assurez-vous que le cordon d'alimentation est branché.
	La touche de l'appareil peut ne pas fonctionner.	Assurez-vous que le bouton est en bon état.
	Il est possible que la lampe soit défectueuse	Remplacement de la lampe
Le rendement de l'appareil n'est pas adéquat ou l'appareil fait trop de bruit pendant son fonctionnement.	Si vous utilisez la hotte sans conduit de fumée, les filtres au charbon peuvent avoir plus de 4 mois.	Remplacez les filtres à charbon.
	Il se peut qu'il n'y ait pas suffisamment d'air frais dans votre cuisine pour assurer la circulation de l'air.	Assurez une bonne ventilation de la pièce en ouvrant les fenêtres.
	La sortie d'air peut être partiellement ou complètement obstruée.	Vérifiez que la voie d'évacuation de l'air est dégagée.

(Tableau 1)

Si vous ne pouvez pas résoudre le problème malgré les instructions de cette section, vous pouvez contacter notre service agréé le plus proche ou obtenir de l'assistance auprès de notre centre d'appels.

Conforme à la réglementation DEEE.

Vous pouvez déposer vos plaintes et vos objections lorsque vous avez des différends avec notre entreprise auprès de conseils d’arbitrage ou de tribunaux de consommateurs.

ggmgastro

T-FÖRMIGE HAUBE

[DE] SICHERHEIT, INSTALLATION UND BEDIENUNGSANLEITUNG

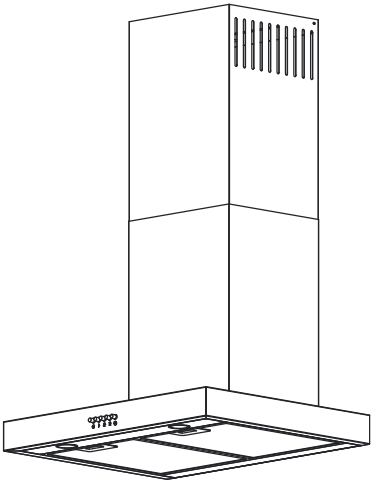

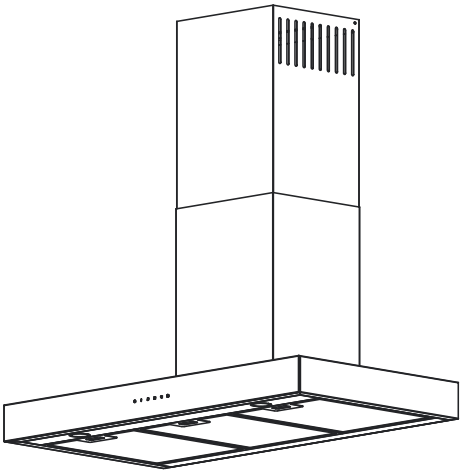

CE

Lieber Kunde,

Wir möchten Ihnen ein sicheres und effizientes Produkt für Ihre Küche bieten, das nach hohen Qualitätsstandards in modernen Anlagen hergestellt wurde. Um Ihnen die bestmögliche Erfahrung zu garantieren, bitten wir Sie dringend, diese Anleitung und die Begleitdokumente vor der Verwendung sorgfältig durchzulesen.
Wenn Sie alle Anweisungen, Sicherheitshinweise und technischen Informationen in dieser Anleitung beachten, können Sie sich selbst und Ihr Produkt vor möglichen Risiken schützen.
Achten Sie besonders auf die elektrischen Anschlüsse, Reinigungsempfehlungen und korrekten Gebrauchsanweisungen.
Bewahren Sie die Bedienungsanleitung sorgfältig auf. Wenn Sie das Produkt an einen anderen Benutzer weitergeben, legen Sie bitte auch die Bedienungsanleitung bei. Die Garantiebedingungen, Wartungshinweise und Methoden zur Fehlerbehebung für Ihre Dunstabzugshaube sind in dieser Bedienungsanleitung ausführlich beschrieben.

SICHERHEITSHINWEISE

Allgemeine Warnhinweise

- Dieses Produkt ist für den Hausgebrauch bestimmt. Die Verwendung für gewerbliche oder industrielle Zwecke führt zum Erlöschen der Garantie und kann ein Sicherheitsrisiko darstellen.
- Die Installation des Produkts durch nicht autorisierte Personen kann zu Leistungseinbußen, dauerhaften Produktschäden und sogar zu Unfällen führen. Wir empfehlen daher dringend, die Installation nur von autorisiertem Servicepersonal durchführen zu lassen.
- Betreiben Sie das Gerät nur gemäß den Anweisungen in der Bedienungsanleitung.
- Stellen Sie keine Verbindungen zum Gerät her, wenn es Transportschäden aufweist.

Bestimmungsgemäße Verwendung

- Das Gerät ist dafür ausgelegt, Dampf, Rauch, Fettpartikel und unerwünschte Gerüche, die beim Kochen in der Küche entstehen, effektiv zu filtern oder abzusaugen.

Einschränkung für Benutzergruppen

- Dieses Gerät kann von Kindern ab 8 Jahren, Personen ohne körperliche, sensorische oder geistige Beeinträchtigungen oder Personen ohne mangelnde Erfahrung oder Kenntnisse verwendet werden, sofern sie beaufsichtigt werden oder Anweisungen zur sicheren Verwendung des Geräts erhalten und die Gefahren verstehen.

Symbol	Definition
	WARNUNG – VORSICHT
	STROMSCHLAGGEFAHR
	BRANDGEFAHR

INHALTE

TECHNISCHE DATEN DES GERÄTS 4

WARN- UND SICHERHEITSHINWEISE 7

INSTALLATION und ZUBEHÖR 14

BETRIEB UND VERWENDUNG DER DUNSTABZUGSHAUBE 19

REINIGUNG UND WARTUNG 23

SERVICE, ERSATZTEILE, GARANTIE 25

TECHNISCHE DATEN DES GERÄTS

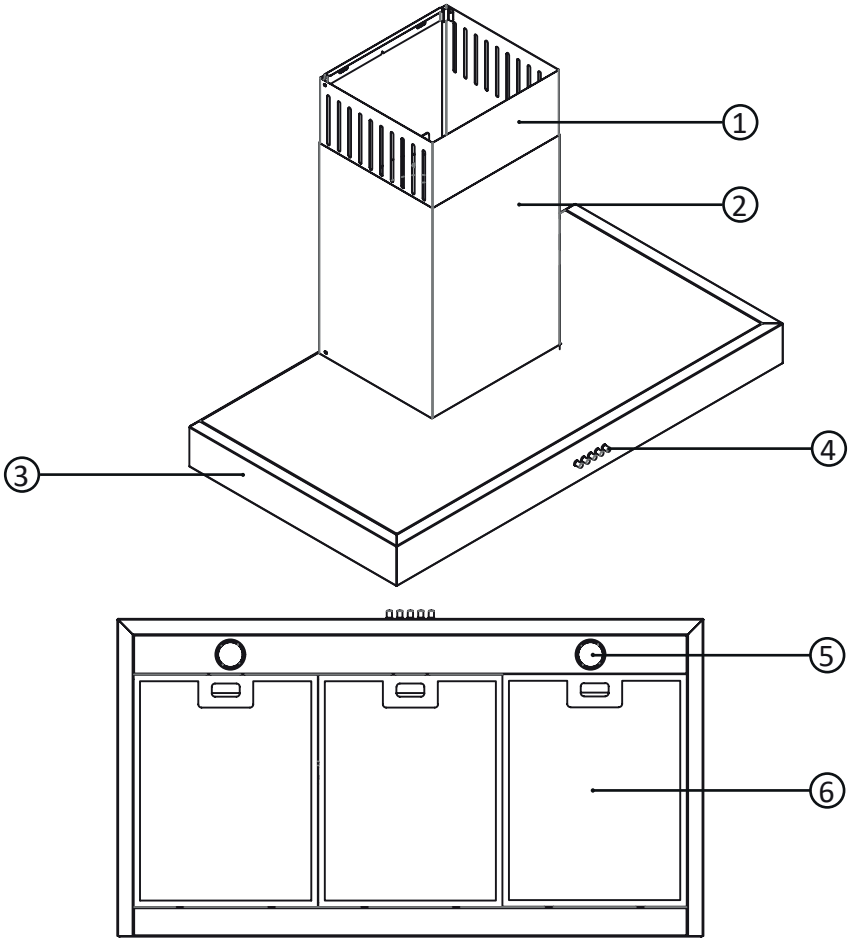

(Abbildung 1)

1. Höhenverstellbarer Abluftkanal
2. Fester äußerer Abluftkanal
3. Dunstabzugshaubengehäuse / Verkleidung
4. Bedienfeld
5. Beleuchtung
6. Filter

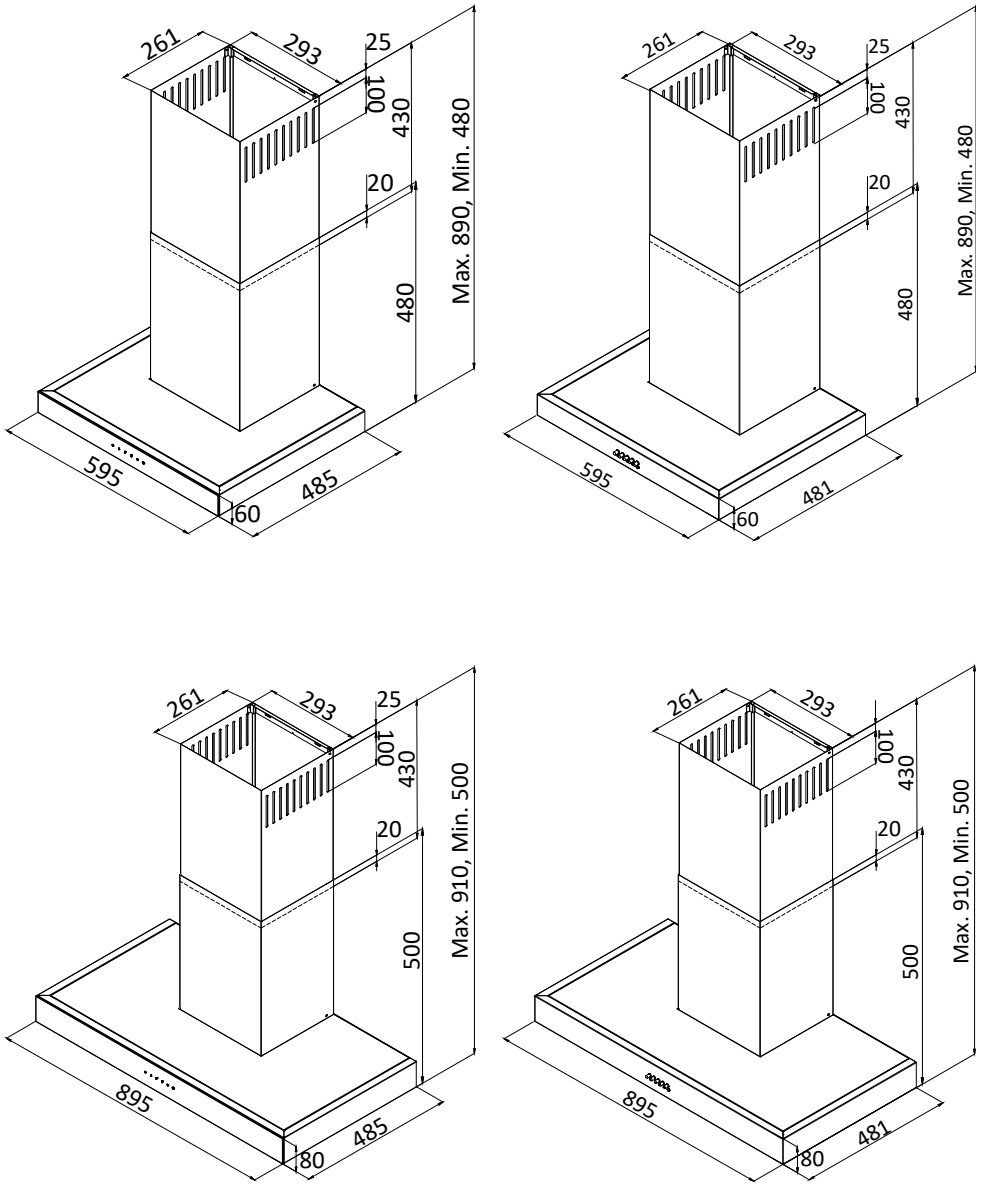
261
293
25
100
430
20
480
Max. 890, Min. 480
595
485
60
261
293
25
100
430
20
480
Max. 890, Min. 480
595
481
60
261
293
25
100
430
20
500
Max. 910, Min. 500
895
485
80
261
293
100
430
20
500
Max. 910, Min. 500
895
481
80

(Abbildung 2)

TECHNISCHE DATEN

Produkt-Code	D010.60.xxx.xx.Z041 D011.90.xxx.xx.Z041	D010.60.xxx.xx.Z042 D010.60.xxx.xx.Z043 D011.90.xxx.xx.Z042 D011.90.xxx.xx.Z043
Elektrische Spannung & Frequenz	110-240VAC, 50/60Hz	110-240VAC, 50/60Hz
Gesamtleistung des Produkts	Min.2/6W, Max.47/51W	Min.2/3W, Max.47/48W
Motorleistung	45W	45W
Lampenleistung	2 x 1W 2 x 3W	2 x 1W 2 x 1,5W
Betriebsspannung der Lampe	220-240VAC	12VDC
Bedienfeld	3 Geschwindigkeitsstufen	4 Geschwindigkeitsstufen
Durchmesser des Luftauslassanschlusses	Ø150/120 mm	Ø150/120 mm
Produktbreite	595-895 mm	595-895 mm
Produkttiefe	481/485 mm	481/485 mm
Produkthöhe	480-890/500-910 mm	480-890/500-910 mm

Produkt-Code	UHF595 UHF595B UHF895 UHF895B	D010.60.xxx.xx.Z049 D011.90.xxx.xx.Z049
Elektrische Spannung & Frequenz	110-240VAC, 50/60Hz	110-240VAC, 50/60Hz
Gesamtleistung des Produkts	Min.2/6W, Max.92/96W	Min.2/3W, Max.92/93W
Motorleistung	90W	90W
Lampenleistung	2 x 1W 2 x 3W	2 x 1W 2 x 1,5W
Betriebsspannung der Lampe	220-240VAC	12VDC
Bedienfeld	3 Geschwindigkeitsstufen	4 Geschwindigkeitsstufen
Durchmesser des Luftauslassanschlusses	Ø150/120 mm	Ø150/120 mm
Produktbreite	595-895 mm	595-895 mm
Produkttiefe	481/485 mm	481/485 mm
Produkthöhe	480-890/500-910 mm	480-890/500-910 mm

WARN- UND SICHERHEITSHINWEISE

WARNUNG – ERSTICKUNGSGEFAHR!

Die Verpackungsmaterialien stellen eine Gefahr für Kinder dar. Lassen Sie Kinder nicht mit den Verpackungsmaterialien spielen.

Halten Sie die Kleinteile von Kindern fern. Lassen Sie Kinder nicht mit den Kleinteilen spielen.

WARNUNG – STROMSCHLAGGEFAHR!

Defekte und beschädigte Geräte dürfen niemals verwendet werden.

Wenn das Gerät oder das Netzanschlusskabel defekt ist, sollte der Stecker sofort gezogen oder die Sicherung im Sicherungskasten ausgeschaltet werden.

Verwenden Sie zu Ihrer eigenen Sicherheit und zur Sicherheit des Produkts eine Sicherung mit maximal 6 A in der Elektroinstallation, an die die Dunstabzugshaube angeschlossen ist.

Unsachgemäße Reparaturen sind gefährlich. Reparaturen am Gerät dürfen nur von geschultem Personal durchgeführt werden, das in diesem Verfahren geschult wurde.

Bei der Reparatur des Geräts dürfen nur Originalersatzteile verwendet werden.

Wenn das Stromkabel des Geräts beschädigt ist, muss es von geschultem Fachpersonal ersetzt werden.
Berühren Sie den Stecker niemals mit nassen Händen!

Um das Gerät vom Stromnetz zu trennen, halten Sie nicht das Kabel des Steckers, sondern dessen Gehäuse fest.

Vor der Reinigung sollte der Stecker gezogen oder die Sicherung im Sicherungskasten ausgeschaltet werden.

Verwenden Sie zur Reinigung des Geräts keine Dampfreiniger oder Hochdruckreiniger.

Scharfkantige Teile im Inneren des Geräts können das Anschlusskabel beschädigen.

Das Anschlusskabel darf nicht geknickt oder eingeklemmt werden.

Das Gerät darf nur an ein Wechselstromnetz über eine geerdete Steckdose angeschlossen werden, die gemäß den Vorschriften installiert ist.

Achten Sie bei der Installation des Geräts darauf, dass das Stromkabel nicht eingeklemmt oder beschädigt wird.

Der Netzstecker der Netzanschlussleitung muss nach der Installation des Geräts leicht zugänglich sein.

Ist dies nicht möglich, muss eine mehrpolige Trennvorrichtung gemäß den Bedingungen der Überspannungsschutzklasse III und den Installationsvorschriften für die ortsfeste elektrische Installation installiert werden.

Die feste elektrische Installation darf nur von einem Elektriker durchgeführt werden. Wir empfehlen Ihnen, einen Fehlerstromschutzschalter (RCD) in den Stromkreis der Stromversorgung einzubauen.

Das Gerät gehört zur Schutzklasse 1. Daher sollte es nur mit Steckdosen mit Erdungsanschluss verwendet werden.

Schließen Sie das Gerät erst nach Abschluss der Installation der Dunstabzugshaube an das Stromnetz an.

WARNUNG – BRANDGEFAHR!

Das eingesteckte Kabel sollte nicht in der Nähe des Herdes positioniert werden, da es aufgrund der hohen Temperaturen schmelzen und einen Brand verursachen kann.

Der Ölrückstand in dem Ölfilter kann in Brand geraten. Benutzen Sie das Gerät niemals ohne Ölfilter.

Der Ölfilter sollte regelmäßig gereinigt werden.

In der Nähe des Geräts darf auf keinen Fall mit offener Flamme gearbeitet werden (z. B. Kochen mit einer Flamme).

Die angegebenen Sicherheitsabstände müssen eingehalten werden, um Verformungen durch Hitze, dauerhafte Schäden oder Situationen zu vermeiden, die die Sicherheit des Produkts und des Benutzers gefährden könnten.

Die Dunstabzugshaube muss so installiert werden, dass der Mindestsicherheitsabstand zur Oberfläche eines Elektroherds 60 cm und im Falles eines mit Gas oder anderen brennbaren Brennstoffen betriebenen Herds 65 cm beträgt (). Wenn Ihr Herd sowohl brennbare elektrische als auch gasbetriebene Komponenten hat, muss der für Gasherde vorgeschriebene Mindestabstand eingehalten werden. Wenn in der Installationsanleitung für Gasherde ein größerer Abstand vorgeschrieben ist, müssen Sie in erster Linie diese Anweisungen befolgen.

Überhitzte Öle und Fette können sich rasch entzünden. Überhitzte Öle und Fette sollten nie unbeaufsichtigt gelassen werden.

Entzündetes Öl darf niemals mit Wasser gelöscht werden. Das Kochfeld sollte abgedeckt werden. Löschen Sie die Flammen vorsichtig mit einer Abdeckung, einer Löschdecke oder einem ähnlichen Material.

WARNUNG – VERBRENNUNGSGEFAHR!

Lassen Sie das Gerät abkühlen stets, bevor Sie es reinigen und warten. Schalten Sie die Sicherung aus und ziehen Sie den Stecker des Geräts aus der Steckdose.

Berühren Sie unter keinen Umständen heiße Bereiche.

WARNUNG – VERLETZUNGSGEFAHR!

Die Bauteile im Gerät können teilweise scharfkantig sein. Daher sollte das Innere des Geräts sorgfältig gereinigt werden.

Auf dem Gerät abgestellte Gegenstände können herunterfallen; stellen Sie keine Gegenstände auf das Gerät.

Elektrische oder mechanische Veränderungen sind gefährlich und können zu Funktionsstörungen führen. Nehmen Sie keine elektrischen oder mechanischen Veränderungen vor.

Das Licht der LED-Beleuchtung ist sehr hell und kann die Augen schädigen. Schauen Sie nicht länger als 60 Sekunden direkt in die leuchtenden LED-Lichter.

Wenn das Gerät nicht ordnungsgemäß befestigt ist, kann es herunterfallen. Alle Befestigungselemente müssen fest angezogen und sicher montiert sein.

Das Gerät ist schwer; zum Transportieren sind 2 Personen erforderlich.

Verwenden Sie nur geeignete Hilfsmaterialien.

Das Gerät darf nicht direkt auf Trockenbauwänden oder ähnlichen leichten Baumaterialien montiert werden.

Für eine ordnungsgemäße Montage muss ein ausreichend stabiles Material verwendet werden, das für die Bauumgebung und das Gewicht des Geräts geeignet ist.

WARNUNG – VERGIFTUNGSGEFAHR!

Zurückgesaugte brennbare Gase können zu Vergiftungen führen. Belüftete Heizgeräte (z. B. Gas-, Öl-, Holz- oder Kohleheizgeräte, Duschheizgeräte, Warmwasserbereiter) beziehen die Verbrennungsluft aus dem Aufstellungsort und leiten die Abgase über ein Abgassystem (z. B. einen Abzug) ab.
Die eingeschaltete Dunstabzugshaube absorbiert die Luft aus der Küche und den angrenzenden Räumen. Wenn kein ausreichender Lufteintritt
gewährleistet ist, entsteht ein Unterdruck. In diesem Fall werden die giftigen Gase aus dem Rauchabzug und den Abgasleitungen absorbiert und gelangen wieder in die Raumluft. Stellen Sie sicher, dass das Gerät immer belüftet ist, wenn es mit einem Herd betrieben wird, das im Schmutzluftbetrieb an die Raumluft angeschlossen ist.

Dieses Gerät verfügt über eine Kennzeichnung gemäß der EC-Direktive 2012/19/EU zur Entsorgung von Elektro- und Elektronik-Altgeräten (WEEE). Durch die ordnungsgemäße Entsorgung dieses Produkts verhindern Sie mögliche negative Auswirkungen auf die Umwelt und die menschliche Gesundheit, die durch unsachgemäße Handhabung des Produkts entstehen können.

Das Symbol auf dem Produkt oder in den mitgelieferten Unterlagen weist darauf hin, dass dieses Gerät nicht als Hausmüll behandelt werden darf. Das Gerät muss an einer für diese Art von Elektro- und Elektronikgeräten vorgesehenen Recycling-Sammelstelle abgegeben werden. Die Abfallentsorgung sollte in Übereinstimmung mit den örtlichen Umweltvorschriften zur Abfallentsorgung erfolgen. Ausführliche Informationen zu den Recyclingbedingungen für dieses Produkt erhalten Sie bei der zuständigen Stelle Ihrer Gemeinde, dem Abfallentsorgungsdienst oder dem Verkäufer des Produkts.

WICHTIGER HINWEIS ZUR BESTIMMUNGSGEMÄSSEN VERWENDUNG

Dieses Gerät ist für eine geringe bis mittlere Nutzungsintensität ausgelegt.
Es eignet sich insbesondere für den Einsatz in kleineren Gewerbebetrieben und Einrichtungen, wie z. B. kleinen Cafés, Bars oder kleinen Küchen, vorausgesetzt, dass das Gerät entsprechend seinen technischen Spezifikationen und seinem bestimmungsgemäßen Verwendungszweck betrieben wird.
Das Gerät ist nicht für eine besonders intensive gewerbliche Nutzung ausgelegt, insbesondere nicht für den Einsatz in Großküchen, Großgastronomiebetrieben, Kantinen, Hotels oder vergleichbaren Einrichtungen mit hoher Nutzungsintensität.
Der bestimmungsgemäße Verwendungszweck sowie die technischen Betriebsgrenzen sind auch in den jeweiligen Produktunterlagen und Herstellerangaben festgelegt.
Garantiehinweis: Jede Herstellergarantie gilt ausschließlich gemäß den jeweils geltenden Garantiebedingungen. Voraussetzung für eine Garantieleistung ist insbesondere die bestimmungsgemäße Verwendung des Geräts unter Einhaltung der technischen Spezifikationen. Fehlfunktionen oder Schäden, die durch unsachgemäße, übermäßige oder nicht bestimmungsgemäße Verwendung entstehen, können von der Garantieleistung ausgeschlossen sein.

INSTALLATION und ZUBEHÖR

Vor dem Auspacken des Geräts:

Vergewissern Sie sich, dass Ihre Elektroinstallation geeignet ist. Wenn Sie sich nicht sicher sind, lassen Sie die erforderlichen Vorkehrungen von einem qualifizierten Elektriker treffen. Es liegt in der Verantwortung des Kunden, den Aufstellungsort für das Produkt vorzubereiten und die elektrische Installation vorzubereiten. Bei der Installation des Produkts sind die Vorschriften der örtlichen Normen für elektrische Installationen zu beachten. Überprüfen Sie das Produkt vor der Installation auf Beschädigungen. Benutzen Sie das Produkt nicht, wenn dieses beschädigt ist. Beschädigte Produkte stellen ein Sicherheitsrisiko dar.

⚠

Eine gute Belüftung des Raums ist für den sicheren Betrieb Ihres Produkts unerlässlich. Wenn keine Fenster zur Belüftung vorhanden sind, sollte für zusätzliche Belüftung gesorgt werden (z. B. durch Öffnen einer Lüftungsöffnung im Fenster). Wenn Sie eine Lüftungsöffnung in Ihrer Küche haben, blockieren Sie diese nicht. Überprüfen Sie den Zustand anderer Materialien (z. B. Befestigungszubehör, Bedienungsanleitung) im Inneren der Dunstabzugshaube, entfernen Sie diese und bewahren Sie sie an einem separaten Ort auf. Bewahren Sie diese niemals in der Dunstabzugshaube auf. Installieren Sie das Gerät nicht auf Oberflächen wie Fliesen, Glas oder Silikon. Installieren Sie es nur an der Wand.

⚠

Lassen Sie Kinder nicht mit den Verpackungsmaterialien spielen!

MONTAGE DER DUNSTABZUGSHAUBE

Befolgen Sie die nachstehenden Schritte zur Installation des Produkts.

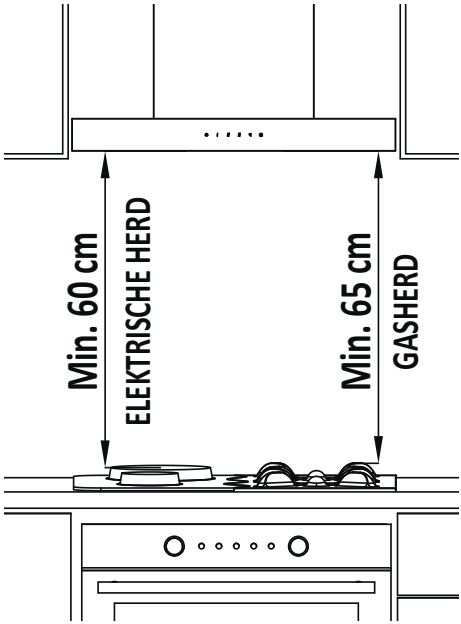

(Abbildung 3)

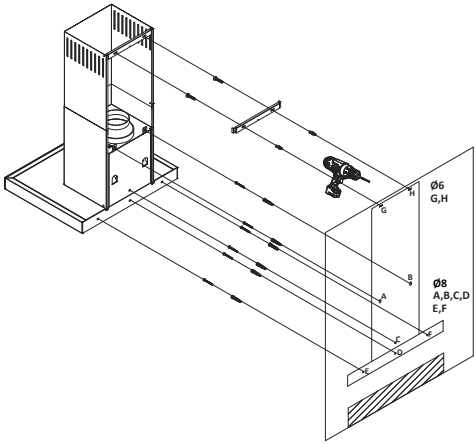

(Abbildung 4)

Position des Geräts:

Nach Abschluss der Installation der Dunstabzugshaube muss der Abstand zwischen dem Produkt und einem Elektroherd 60 cm betragen; zu Gasherden oder Herden, die mit anderen Brennstoffen betrieben werden, muss ein Abstand von 65 cm eingehalten werden.

(Abbildung 3)

1) Bohren Sie mit einem 8-mm-Bohrer die Löcher A und B in die Wand und setzen Sie 8-mm-Kunststoffdübel in diese Löcher ein. Verwenden Sie dazu die Montageschablone, die sich neben dem Montagezubehör in der Produktverpackung befindet.
(Abbildung 4)

2) Ziehen Sie 2 der 4,8 x 50 Schrauben an den Stopfen an den Punkten A und B fest. Achten Sie darauf, einen Abstand von 5 mm zwischen dem Schraubenkopf und der Wand einzuhalten.
(Abbildung 4)

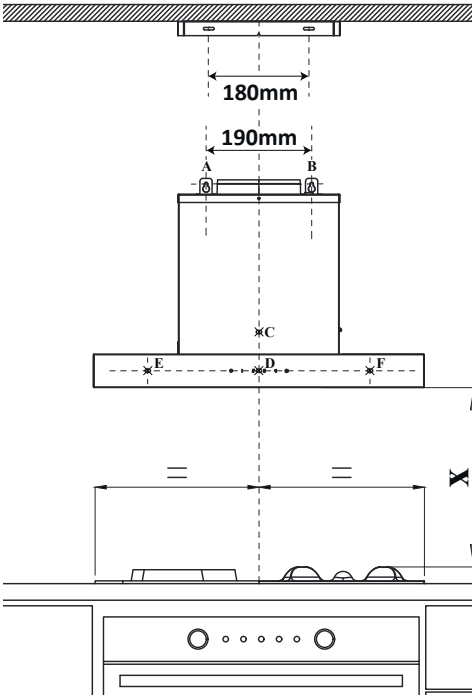

3) Hängen Sie die Dunstabzugshaube auf, indem Sie die Aufhängeschlitze auf die zuvor in die Löcher A und B montierten Schrauben setzen, wobei Sie einen Abstand von 5 mm zwischen den Schraubenköpfen und der Wandoberfläche lassen. Verwenden Sie eine Wasserwaage, um die Dunstabzugshaube in hängender Position auszurichten. **(Abbildung 5)**

4) Markieren Sie in der hängenden Position die Löcher **(C,D,E,F)** an der Wand.

5) Nehmen Sie die Dunstabzugshaube vom Aufhänger ab. Bohren Sie die markierten Punkte **(C,D,E,F)** mit einem **Ø8**-Bohrer und setzen Sie **Ø8**-Kunststoffdübel ein.

6) Hängen Sie die Dunstabzugshaube wieder auf, indem Sie die Aufhängeschlitze auf die zuvor in die Löcher A und B montierten Schrauben setzen, wobei Sie einen Abstand von 5 mm zwischen den Schraubenköpfen und der Wandfläche lassen.

7) Befestigen Sie das Produkt anschließend, indem Sie die anderen 4,8 x 50 YSB-Schrauben in die Kunststoffdübel aus den Löchern **(C,D,E,F)** eindrehen.

Verbindungsplatte des inneren Abluftkanals

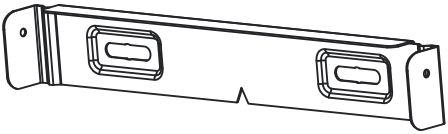

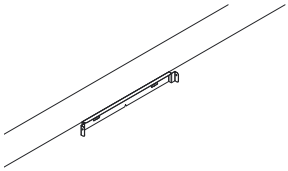

8)Bohren Sie unter Berücksichtigung der Höhe des Installationsbereichs mit einem**Ø6** mm Bohrer Löcher **(G,H)** in die Wand für Verbindungsplatte des inneren Abluftkanals. Setzen Sie **Ø6** mm Kunststoffdübel in die gebohrten Löcher ein.

9) Befestigen Sie Verbindungsplatte des inneren Abluftkanals mit 3,9x22 RYSB an den Punkten **G** und **H**, die Sie mit Ø6-mm-Dübeln in die Wand eingeschlagen haben.

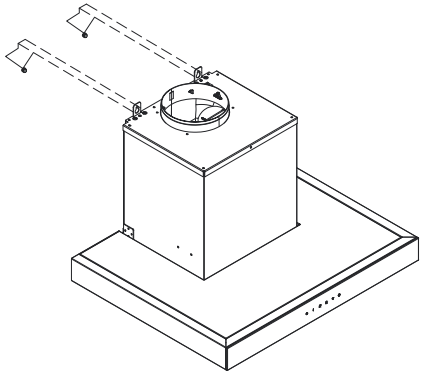

(Abbildung 5)

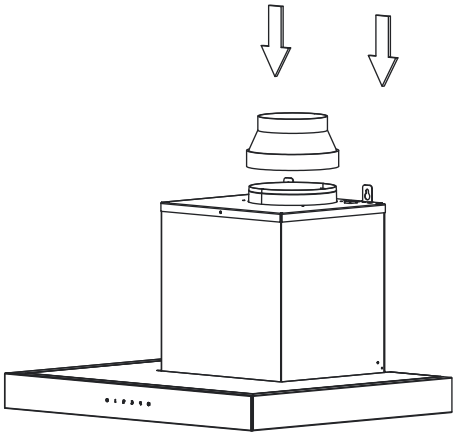

(Abbildung 6)

10) Stellen Sie die Verbindung zwischen der Dunstabzugshaube und dem Aluminiumrohr her. Nachdem Sie das flexible Aluminiumrohr über den Kunststoffabzug geschoben haben, befestigen Sie es mit einer Kunststoffkabelhalterung oder -klemme, ohne diese zu fest anzuziehen. Führen Sie das andere Rohrende in den Abluftabzug ein.

(Abbildungen 6- 7)

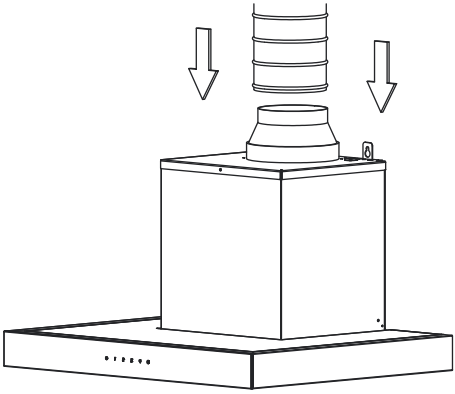

(Abbildung 7)

Vor dem Anschließen der Rohrleitung müssen die Kunststoffklappen am Luftauslass des Produkts überprüft werden. Betätigen Sie Ihre Dunstabzugshaube vor dem Anschließen der Rohrleitung und stellen Sie sicher, dass die Klappen nach oben schwingen und Luft austreten lassen. Ist dies nicht der Fall, ändern Sie die Ausrichtung der Klappen.

(Abbildung 8)

Wenn Sie die beim Anschließen der Rohrleitung verwendete Kunststoffkabelhalterung oder -klemme zu fest anziehen, kann dies die Funktion der Klappen beeinträchtigen. Überprüfen Sie daher vor dem Anschluss des Rohrs an den Abluftkanal Ihres Hauses, ob die Einlässe ordnungsgemäß funktionieren, indem Sie Ihre Dunstabzugshaube in Betrieb nehmen.

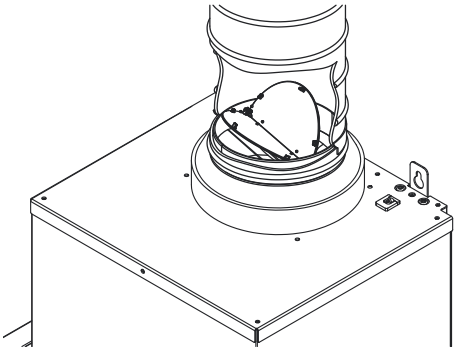

(Abbildung 8)

11) Verbinden Sie den äußeren Abluftkanal vorsichtig mit dem inneren Abluftkanal.

Fester äußerer Abluftkanal-Anschlusshalterung

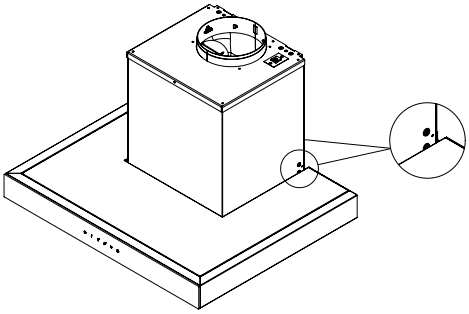

(Abbildung 9)

12) Befestigen Sie den Außenabzug mit einer 3,5 x 6,5 RYSB-Schraube an den Abzugsanschlusshalterungen an der Oberseite der Dunstabzugshaube (2 Stück, rechts und links).
(Abbildung 9)

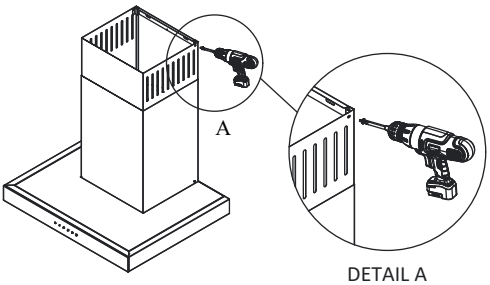

(Abbildung 10)

13) Ziehen Sie den inneren Abluftkanal durch den äußeren Abluftkanal nach oben und schrauben Sie ihn mit 3,5 x 6,5 RYSB-Schrauben an die zuvor an der Wand befestigte innere Abzugsverbindung.
(Abbildung 10)

Um Ihre Dunstabzugshaube effizient zu nutzen

Verwenden Sie beim Anschluss der Dunstabzugshaube an den Abluftkanal ein Rohr mit einem Durchmesser von 120-150 mm und möglichst wenigen Biegungen. Da Verdrehungen und Biegung im Aluminiumrohr zur Verminderung der Ansaugleistung führen, sind diese soweit wie möglich zu vermeiden.
(Abbildung 11)
Achten Sie darauf, den Aluminium-Kassettenfilter regelmäßig zu reinigen und die Kohlefilter rechtzeitig auszutauschen.

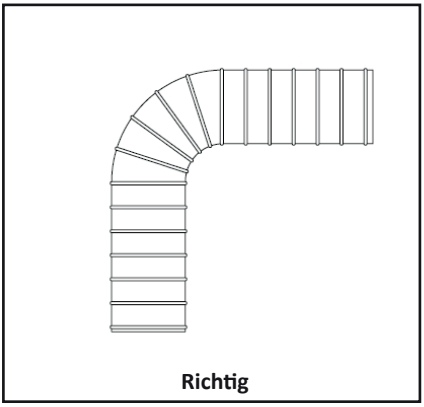

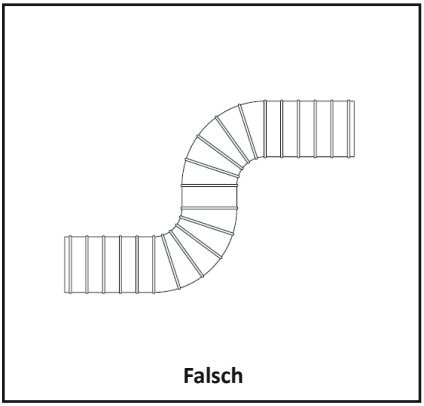

(Abbildung 11)

BETRIEB UND VERWENDUNG DER DUNSTABZUGSHAUBE

Stellen Sie vor der Inbetriebnahme der Dunstabzugshaube sicher, dass alle mechanischen und elektrischen Anschlüsse hergestellt sind.

Lassen Sie keine Fremdkörper in der Dunstabzugshaube zurück. Stellen Sie sicher, dass sich keine Verpackungsmaterialien in der Nähe befinden.

Entfernen Sie vor der Verwendung immer das blaue Schutzband an den Kanten des Aluminiumkassettenfilters in der Dunstabzugshaube. Wenn dieses Band nicht entfernt wird, kann es sich bei starker Hitze entzünden und ein Sicherheitsrisiko darstellen. Stellen Sie sicher, dass Sie alle Schutzbänder vollständig entfernt haben, bevor Sie das Gerät in Betrieb nehmen.

Mechanische Steuerung

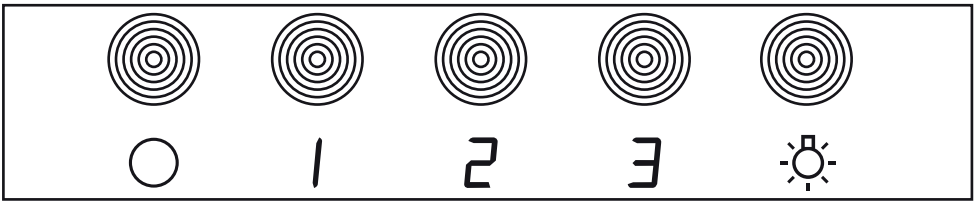

Wahl der Betriebsstufen

- Die Dunstabzugshaube kann je nach der beim Kochen entstehenden Dampfmenge mit 3 verschiedenen Geschwindigkeiten betrieben werden:
- 1. Geschwindigkeit: Für leichten Dampf und Geruch
- 2. Geschwindigkeit: Für mittleren Dampf und Geruch
- 3. Geschwindigkeit: Für starken Dampf und Geruch

Empfehlung: Nach Beendigung des Kochvorgangs lassen Sie die Dunstabzugshaube noch eine Weile laufen, um die restlichen Gerüche zu entfernen.

Verwendung

- Um die Dunstabzugshaube einzuschalten, drücken Sie die Taste 1, 2 oder 3.
- Drücken Sie die Taste 0, um sie auszuschalten.
- Verwenden Sie die Taste mit dem Lampensymbol, um die Beleuchtung zu steuern.

Touchscreen-Steuerung (Eco+)

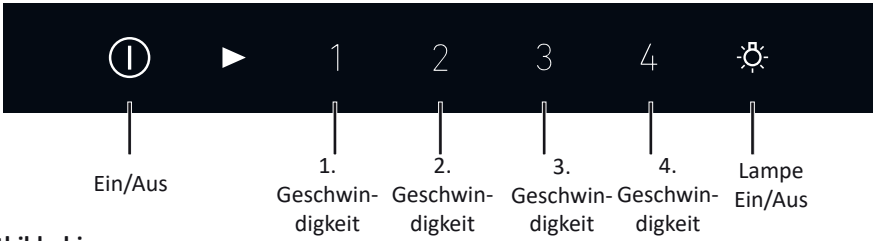

Startbildschirm

- Wenn das Produkt angeschlossen ist, blinken alle Symbole gleichzeitig rot.
- Wenn das Ein-/Aus-Symbol erneut gedrückt wird, leuchten alle Symbole nacheinander rot auf.
- Wenn 1 Minute lang keine Aktion durchgeführt wird, erlöschen alle Symbole.

Verwendung

- Um die Dunstabzugshaube einzuschalten, berühren Sie das Ein-/Aus-Symbol.
- Je nach Intensität des Dampfes, der während des Kochens entsteht, berühren Sie eines der oben angezeigten Symbole (1-2-3-4).
- Die ausgewählte Geschwindigkeitsstufe und die rote Leuchte (►) werden eingeschaltet.
- Um die LED-Lampe ein- oder auszuschalten, drücken Sie das Symbol „Lampe ein/aus“. (Die Lampen des Produkts können unabhängig vom Motor betrieben werden.)
- Um die Dunstabzugshaube nach Gebrauch auszuschalten, drücken Sie das Ein-/Aus-Symbol.

Bedienung des Timers

- Wenn die Geschwindigkeitsstufe (1-2-3-4) lange gedrückt wird, wird der Timer aktiviert und schaltet den Motor nach 5 Minuten automatisch aus; die Lampen bleiben eingeschaltet.

Fernbedienung (OPTIONAL)
Wenn Ihr Produkt über eine Fernbedienung verfügt, wird es mit 1 Fernbedienung geliefert.

(Abbildung 12)

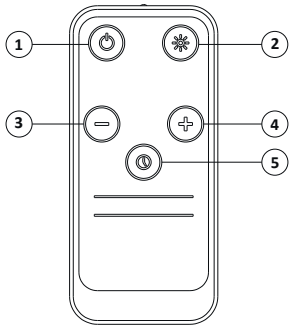

1. Ein-/Ausschalten
2. Lampe ein-/ausschalten
3. Geschwindigkeit verringern
4. Geschwindigkeit erhöhen
5. Timer

(Abbildung 12)

Touchscreen-Steuerung (Good / Good+)

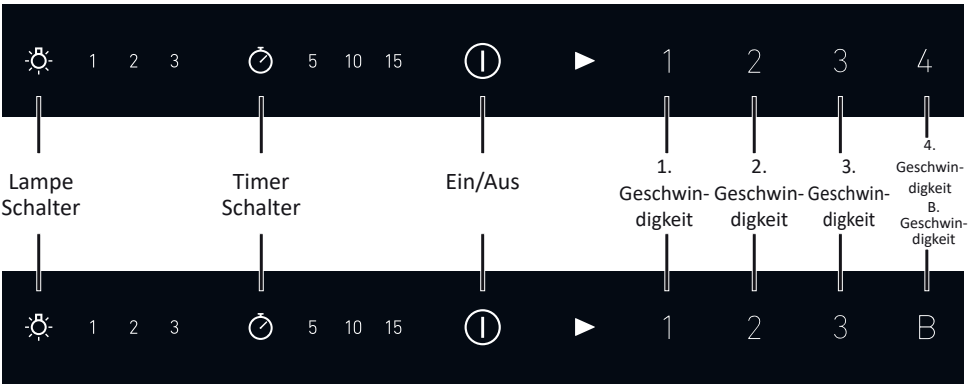

Startbildschirm

- Wenn das Produkt angeschlossen ist, blinken alle Symbole gleichzeitig rot.
- Wenn das Ein-/Aus-Symbol erneut gedrückt wird, leuchten die Lichter aller Symbole nacheinander rot auf.
- Wenn 1 Minute lang keine Aktion durchgeführt wird, erlöschen alle Symbole.

Verwendung

- Um die Dunstabzugshaube einzuschalten, berühren Sie das Ein-/Aus-Symbol.
- Je nach Intensität des Dampfes, der während des Kochens entsteht, berühren Sie eines der oben angezeigten Symbole (1-2-3-4) (1-2-3-B).
- Die ausgewählte Geschwindigkeitsstufe und die rote Leuchte (▶) werden eingeschaltet.
- Wenn der Boost-Modus (B) aktiviert ist, blinken die Symbole (B) und (▶) gleichzeitig.
- Der Boost-Modus endet nach 9 Minuten und die Dunstabzugshaube kehrt zur dritten Geschwindigkeitsstufe zurück.
- Um die LED-Lampe ein- oder auszuschalten, drücken Sie das Symbol „Lampenschalter“. (Die Lampen des Produkts können unabhängig vom Motor betrieben werden.)
- Um die Dunstabzugshaube nach Gebrauch auszuschalten, drücken Sie das Ein-/Aus-Symbol.

Timer-Funktion

- Sie können die Betriebszeit einstellen, indem Sie auf das Symbol Timer-Schalter tippen:
- 1. Berühren → 15 Minuten
- 2. Berühren → 10 Minuten
- 3. Berühren → 5 Minuten
- 4. Berühren → Timer wird abgebrochen
- Nach Ablauf des Timers schaltet sich nur der Motor automatisch aus; die Lampen bleiben eingeschaltet.

Lichteinstellung

- Sie können die Lichtstärke ändern, indem Sie auf das Symbol „Lampenschalter“ drücken:
- 1. Berühren → Hoch
- 2. Berühren → Mittel
- 3. Berühren → Niedrig
- 4. Berühren → Aus

Geräteeigenschaften

- Die Dunstabzugshaube wird in Küchen mit oder ohne Abluftkanal verwendet.
- Das Produkt schaltet sich nach 6 Stunden automatisch aus, wenn nach dem Start keine Taste gedrückt wird.

Betrieb mit Abluftkanal;

- Bei Betrieb mit Abluftkanal muss die Dunstabzugshaube an den Abluftkanal angeschlossen werden. Um Ihre Dunstabzugshaube effizient zu nutzen, sollte das zum Abluftkanal führende Rohrsystem so kurz wie möglich sein und der Luftstromweg offen sein. Unser Produkt ist für den Einsatz mit einem Abluftkanal konzipiert.

Es dürfen keine anderen Luftkanäle an die Absaugöffnungen der Dunstabzugshaube angeschlossen werden.

Bei Betrieb ohne Abluftkanal;

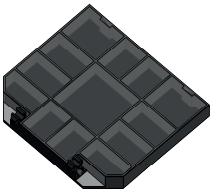

(Abbildung 13)

Aktivkohlefilter

In Umgebungen, in denen kein Abluftkanal nach außen vorhanden ist, sollte ein Aktivkohlefilter verwendet werden, um Gerüche und Luft, die im Innenraum entstehen, zu filtern und wieder zurückzuführen. Der Abluftkanalsauslass des Produkts sollte nicht aufgrund eines Kontakts mit der Decke oder einem Schrank in geschlossener Position bleiben. Kohlefilter können zusätzlich bei unseren autorisierten Servicestellen bezogen werden.
(Abbildung 13)

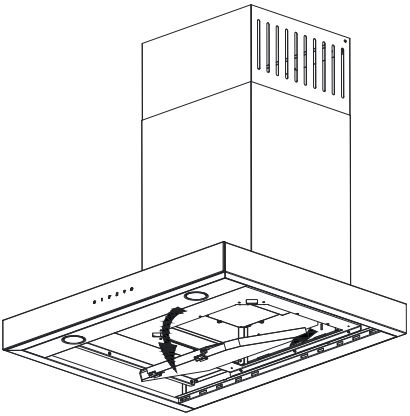

(Abbildung 14)

Austausch des Aktivkohlefilters

Für das Produkt müssen 1 Kohlefilter verwendet werden.
Richten Sie die Laschen des neuen Kohlefilters am Motorgehäuse aus. Drücken Sie die vorderen Laschen langsam nach unten, um sie zu befestigen. Zum Entfernen ziehen Sie die Laschen vorsichtig nach unten. Stellen Sie sicher, dass er kompatibel und sicher ist.
(Abbildung 14)

REINIGUNG UND WARTUNG

Reinigung

Vor der Durchführung von Wartungs- und Reinigungsarbeiten muss das Netzkabel ausgesteckt oder der Schalter, an den die Dunstabzugshaube angeschlossen ist, ausgeschaltet werden.
Die Oberflächen der Dunstabzugshaube können mit einem mit Seifenwasser angefeuchteten Tuch abgewischt werden.
Verwenden Sie keine scheuernden oder gefährlichen Chemikalien.
Es ist darauf zu achten, dass elektronische Teile nicht mit Wasser oder ähnlichen Materialien in Berührung kommen.
Bei Produkten aus Edelstahl verlängert die Verwendung handelsüblicher Reinigungs- und Pflegeprodukte die Lebensdauer Ihres Produkts.
Aluminium-Kassettenfilter können in der Spülmaschine gereinigt werden. Aluminium-Kassettenfilter sollten je nach Nutzungsintensität (ca. nach 40 Betriebsstunden) alle paar Monate mit heißem Seifenwasser oder, wenn möglich, nur in der Spülmaschine (maximal 60 °C) gereinigt werden. Nach dem Waschen kann sich die Farbe des Aluminium-Kassettenfilters und seines Rahmens verändern. Dies ist normal und hat keinen Einfluss auf die Funktion der Filter.
Entfernen Sie den Aluminium-Kassettenfilter, indem Sie auf den Federclip am Ende drücken. Lassen Sie das Produkt nach der Reinigung trocknen. Installieren Sie das Produkt nicht, bevor es trocken ist. **(Abbildung 15)**

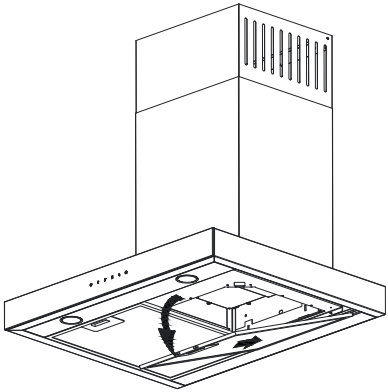

(Abbildung 15)

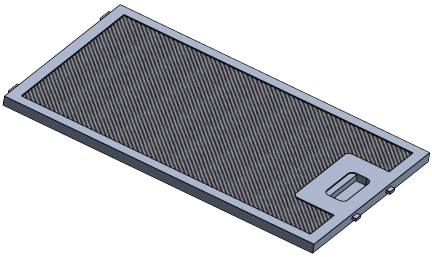

Waschbare Aluminium-Kassettenfilter

Wenn Sie Ihren Aluminium-Kassettenfilter austauschen möchten, wenden Sie sich bitte an Ihren nächstgelegenen autorisierten Kundendienst und stellen Sie eine Anfrage. Dazu müssen Sie die Modellnummer vom Typenschild Ihres Produkts angeben. Andere auf dem Markt erhältliche Filtermarken und -modelle sind nicht mit Ihrem Produkt kompatibel.

Allgemeine Informationen zu Lampen und Lampenwechsel

Die Dunstabzugshaube verfügt über ein Beleuchtungssystem auf LED-Basis. LEDs sind etwa zehnmal langlebiger als herkömmliche Lampen, bieten eine ideale Beleuchtung und ermöglichen Energieeinsparungen von bis zu 90 %.

Wenn Sie physische Verformungen oder Probleme im Zusammenhang mit der Beleuchtungsleistung der Dunstabzugshaube feststellen, wenden Sie sich bitte an einen autorisierten Kundendienst.

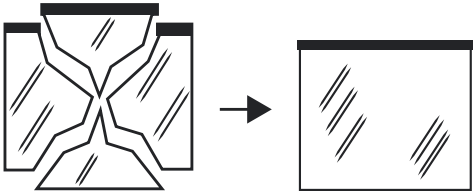

Wenn die Lampenoberfläche Risse oder Brüche aufweist, wenden Sie sich bitte an den autorisierten Kundendienst, um einen Austausch zu vereinbaren.
Wenn die Lampen ausgetauscht werden müssen, überprüfen Sie bitte die folgenden Informationen und ersetzen Sie sie durch ein alternatives Produkt, das diesen technischen Spezifikationen entspricht.

- ILCOS D-Code: DBR-1-H (ILCOS D-Code gemäß Norm IEC 61231)
- LED-Modul – durchscheinender Kunststoff
- Nennleistung jeder Lampe: 1 W/3W/1,5W
- Maximale Lampenleistung für einen möglichen Austausch:
  2 x 1 W / 2 x 3 W / 2 x 1,5 W
- Produktabmessungen; Durchmesser:
  35,8 mm / Höhe: 30 mm

Bei Bedarf können Sie neue Lampen bei Ihrem Kundendienst erhalten.

Austausch der Lampen
Bevor Sie die Lampen austauschen, ziehen Sie den Netzstecker der Dunstabzugshaube. Heben Sie dann die Frontscheibe nach oben, um den Aluminiumkassettenfilter zu entfernen. Dann;

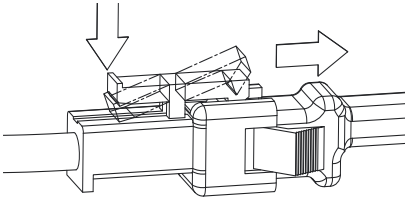

(Abbildung 16)

1.Nach dem Lösen des Verriegelungsmechanismus drücken Sie die Kunststofflasche auf der Rückseite wie links abgebildet, um die Lampenfassungen und Stecker voneinander zu trennen. **(Abbildung 16)**

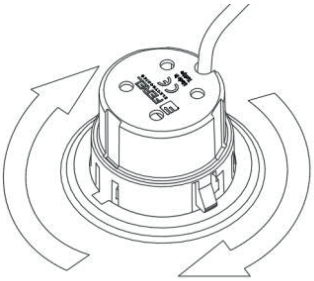

(Abbildung 17)

2.Drehen Sie die beiden Halteklammern an der Lampe im oder gegen den Uhrzeigersinn, sodass sie mit den Öffnungen auf der Beleuchtungstafel übereinstimmen, indem Sie den Lampenkörper festhalten. Sobald die Halteklammern mit den Öffnungen übereinstimmen, halten Sie den Lampenkörper fest und ziehen Sie ihn heraus. Wiederholen Sie alle Schritte in umgekehrter Reihenfolge, um die Lampe zu installieren. **(Abbildung 17)**

SERVICE, ERSATZTEILE, GARANTIE

Was Verbraucher in Bezug auf die Garantie beachten sollten
Bewahren Sie den Garantieschein auf. Das Produkt wird außerhalb der Garantie behandelt, wenn der Garantieschein nicht vorgelegt werden kann. Zusatzkomponenten und Zubehör, die zusammen mit dem Produkt gekauft werden, fallen nicht unter die Produktgarantie. Materialien, die gemäß der Bedienungsanleitung innerhalb einer bestimmten Zeit und entsprechend der Nutzungsdauer ausgetauscht werden müssen, sind ebenfalls von der Garantie ausgeschlossen.

Die folgenden Fälle sind von der Garantie ausgeschlossen:

1. Schäden und Ausfälle, die auf Installations- und Anwendungsfehler zurückzuführen sind, die den Angaben in der Produktanleitung widersprechen,
2. Schäden und Fehlfunktionen, die während des Be- und Entladens sowie der Handhabung nach der Lieferung des Produkts an den Kunden auftreten,
3. Schäden und Ausfälle, die aufgrund von Unter- oder Überspannung, fehlerhafter elektrischer Installation oder Verwendung des Geräts mit einer anderen als der auf dem Typenschild des Produkts angegebenen Spannung auftreten,
4. Schäden und/oder Fehler, die aufgrund von Feuer oder Blitzschlag auftreten,
5. Ausfälle aufgrund einer Verwendung, die den in der Produktanleitung angegebenen Hinweisen, die der Benutzer beachten sollte, widerspricht.
6. Glasbruch
7. Fehler, die durch Eingriffe oder Reparaturversuche durch andere als autorisierte Personen entstehen.
8. Fehler, die dadurch entstehen, dass andere als die vom Importeur bereitgestellten Teile in das Gerät eingebaut werden.

Die Verantwortung für das Ausfüllen des Garantiezertifikats und dessen Vorlage beim Verbraucher liegt bei den Verkäufern, Händlern, Vertretungen oder Agenten, von denen der Verbraucher die Ware gekauft hat. Diese Garantie erlischt, wenn der Garantieschein beschädigt ist oder die ursprüngliche Seriennummer auf dem Produkt entfernt oder beschädigt wurde.
Die in den Dunstabzugshauben verwendeten Aluminiumfilter müssen in den in der Bedienungsanleitung angegebenen Zeitabständen und mit den dort beschriebenen Methoden gereinigt werden. Je nach Nutzung kann es im Laufe der Zeit zu Anlaufstellen oder Verfärbungen auf den Filtern kommen. Dies ist normal, hat keinen Einfluss auf den Betrieb und die Funktion des Geräts und fällt nicht unter die Garantie. Bei Edelstahlprodukten können Anlaufstellen, Oxidation und Wellenbildung auf der Oberfläche auftreten, wenn die in der Bedienungsanleitung angegebenen Warnhinweise nicht beachtet werden. Diese Zustände fallen nicht unter die Garantie.

Warnhinweise zu Versand und Transport
• Befolgen Sie während des Transports die auf der Verpackung angegebenen Hinweise.

Wenn Sie einen Transport benötigen:

• Bewahren Sie die Originalverpackung auf.
• Verwenden Sie zum Transport des Geräts die Originalverpackung und befolgen Sie die Handhabungshinweise auf der Verpackung.

Wenn die Originalverpackung fehlt;

• Stellen Sie keine schweren Gegenstände auf die Dunstabzugshaube.

KUNDENDIENST:

Bitte wenden Sie sich an den Hersteller, um den nächstgelegenen autorisierten Kundendienst zu erfahren.

Bitte beachten Sie die folgenden Vorsichtsmaßnahmen.

1. Lassen Sie beim Kauf des Produkts die Garantie von Ihrem autorisierten Händler bestätigen.
2. Wenn Sie einen Service für Ihr Produkt benötigen, können Sie die Verbraucher-Hotline anrufen.
3. Bitten Sie den Techniker, der den Service durchführt, Ihnen seinen „Technikerausweis" zu zeigen.
4. Vergessen Sie nicht, nach Abschluss der Arbeiten eine „Servicequittung" zu verlangen. Diese Servicequittung ist nützlich, wenn Sie später erneut Probleme mit dem Produkt haben.
5. Nutzungsdauer: 10 Jahre. Während dieses Zeitraums garantiert der Hersteller, dass die erforderlichen Ersatzteile für das Produkt verfügbar sind.

Wenn die Dunstabzugshaube nicht funktioniert:

Bevor Sie sich an den Kundendienst wenden:

Vergewissern Sie sich, dass das Gerät an die Steckdose angeschlossen ist und die Sicherungen in Ordnung sind.
Führen Sie keine Maßnahmen durch, die das Produkt beschädigen könnten.
Überprüfen Sie Ihre Dunstabzugshaube gemäß Tabelle 1, bevor Sie sich an den Kundendienst wenden.
Wenn das Problem weiterhin besteht, wenden Sie sich an den nächstgelegenen autorisierten Kundendienst.

Kundendienst und Ersatzteile:

Bei Bedarf können Sie Ersatzteile für Ihr Produkt bei Ihrem autorisierten Kundendienst erhalten. Wenn Sie sich an Ihren Kundendienst oder Händler wenden, teilen Sie ihm bitte den Produkt- und Modellnamen mit, den Sie auf dem Produktetikett finden, damit Sie Ersatzteile anfordern können. Das Produktetikett finden Sie, wenn Sie den Aluminium-Patronenfilter entfernen.

PROBLEM	URSACHE	LÖSUNG
Das Gerät funktioniert nicht.	Das Gerät ist möglicherweise nicht angeschlossen.	Vergewissern Sie sich, dass das Netzkabel angeschlossen ist.
	Die Ein-/Aus-Taste wurde möglicherweise nicht gedrückt.	Drücken Sie die Ein-/Aus-Taste.
	Möglicherweise befindet sich ein Fremdkörper im Motorlüfter. Wenn die Bewegung des Motors behindert wird, stellt der Motor aus Sicherheitsgründen seinen Betrieb ein.	Das Produkt muss vom Stromnetz getrennt werden. Nach dem Trennen vom Stromnetz sollte der Fremdkörper, der im Lüfter festsitzt und dessen Bewegung behindert, entfernt werden.
Die Beleuchtung funktioniert nicht.	Das Gerät ist möglicherweise nicht angeschlossen.	Vergewissern Sie sich, dass das Netzkabel angeschlossen ist.
	Die Gerätetaste funktioniert möglicherweise nicht.	Überprüfen Sie die Taste.
	Die Lampe ist möglicherweise defekt.	Ersetzen der Lampe
Die Leistung des Geräts ist unzureichend oder das Gerät ist während des Betriebs zu laut.	Wenn Sie die Dunstabzugshaube ohne Abluftkanal verwenden, sind die Kohlefilter möglicherweise älter als 4 Monate.	Ersetzen Sie die Kohlefilter.
	Möglicherweise gelangt nicht genügend Frischluft in Ihre Küche, um einen Luftstrom zu gewährleisten.	Lüften Sie den Raum, indem Sie die Fenster öffnen.
	Der Luftauslass ist möglicherweise teilweise oder vollständig verstopft.	Überprüfen Sie, ob der Luftaustrittsweg frei ist.

(Tabelle 1)

Wenn Sie das Problem trotz Befolgen der Anweisungen in diesem Abschnitt nicht beheben können, wenden Sie sich an unseren nächstgelegenen autorisierten Kundendienst oder lassen Sie sich von unserem Callcenter unterstützen.

Entspricht der WEEE-Verordnung.

Bei Streitigkeiten mit unserem Unternehmen können Sie Ihre Beschwerden und Einwände bei Verbraucher schlichtungsstellen oder Verbrauchergerichten einreichen.

GGM Gastro International GmbH
Weinerpark 16
D-48607 Ochtrup

www.ggmgastro.com info@ggmgastro.com
+49 2553 7220 0