ggmgastro




# BMK2-1500N

Professioneller Mixer für den gewerblichen Einsatz und die Ernährungsberatung

## Bedienungsanleitung für den BMK2-1500N Pro-Mixer

Vielen Dank, dass Sie sich für unser Produkt entschieden haben. Um die Sicherheit bei der Verwendung zu gewährleisten, lesen Sie diese Anleitung bitte vor der Inbetriebnahme sorgfältig durch und bewahren Sie sie zum späteren Nachschlagen gut auf.

# Wichtige Sicherheitshinweise

Beachten Sie vor der Inbetriebnahme des Geräts unbedingt die folgenden Sicherheitshinweise:

1. Tauchen Sie den Sockel oder den Motor des Geräts bitte nicht in Wasser oder andere Flüssigkeiten ein.
2. Kinder dürfen dieses Gerät aus Sicherheitsgründen nur unter Aufsicht von Erwachsenen benutzen.
3. Ziehen Sie bitte nach der Benutzung, beim Entfernen von Teilen oder vor dem Reinigen zunächst den Netzstecker aus der Steckdose.
4. Berühren Sie keine rotierenden Teile des Geräts, insbesondere nicht die Klinge.
5. Betreiben Sie das Gerät in keinem der folgenden Fälle: ① Das Netzkabel oder der Stecker ist beschädigt; ② Das Gerät ist während des Transports heruntergefallen und wurde beschädigt. Senden Sie das Gerät in diesem Fall zur Reparatur an die nächstgelegene Kundendienststelle. Zerlegen Sie es nicht ohne Genehmigung.
6. Verwenden Sie zur Reparatur keine Zubehörteile, die nicht zum Originalzubehör des Geräts gehören.
7. Hängen Sie das Netzkabel nicht über eine Tisch- oder Thekenkante, um eine Beschädigung des Netzkabels zu vermeiden.
8. Stellen Sie das Gerät nicht in die Nähe von Kohlegasgeräten, elektrischen Gasgeräten oder anderen Wärmequellen.
9. Stecken Sie keine Hand oder andere Gegenstände in den Becher, um das Gerät zu starten, da dies zu Verletzungen führen oder das Gerät beschädigen könnte.
10. Bitte entfernen Sie sich nicht, während das Gerät in Betrieb ist. Schalten Sie es aus, wenn Sie sich nicht in der Nähe befinden.
11. **Warnung I**: Da die Klinge sehr scharf ist, seien Sie während des Betriebs bitte vorsichtig.

    ① Versuchen Sie niemals, die Klinge zu bewegen, solange der Becher noch auf dem Sockel steht.

    ② Verwenden Sie das Gerät nicht, wenn die Klinge locker sitzt, fehlt oder beschädigt ist. Ersetzen Sie die Klinge stattdessen unverzüglich.

    ③ Um Verletzungen zu vermeiden, verwenden Sie das Gerät nicht, wenn die Messereinheit nicht vollständig am Becher befestigt ist.

    **Warnung II**: Öffnen Sie nicht den Becherdeckel und verwenden Sie keinen Rührstab zum Vermischen von Lebensmitteln.

Richtige Vorgehensweise: Wenn Sie den Rührstab verwenden, öffnen Sie den transparenten Deckel in der Mitte des Becherdeckels; der Rührstab kann dann sicher in den Becher eingeführt und normal verwendet werden.

12. Überlasten Sie das Gerät nicht. Die maximale Füllmenge darf die auf dem Behälter angegebene oberste Markierung nicht überschreiten. Bei dickflüssigen Mischungen sollte die Füllmenge entsprechend reduziert werden.
13. Der Deckel muss während des Betriebs geschlossen sein. Das Gerät benötigt außer der Reinigung keine besondere Wartung. Sollte eine Reparatur erforderlich sein, senden Sie es an die dafür vorgesehene Stelle. Führen Sie niemals ohne Genehmigung Reparaturen durch.
14. Dieses Gerät verfügt über Schnell- und Langsamstartfunktionen. Diese wirken nur, wenn zuvor die Zeit eingestellt und die Gangstufe ausgewählt wurde.
15. Die Drehzahl dieses Geräts ist hoch, und beim Trockenmahlen kann sehr viel Wärme entstehen. Wenn die Temperatur des trocken gemahlenen Lebensmittels einen bestimmten Entzündungspunkt erreicht, kann es zu einer Selbstentzündung kommen. Daher wird vom Trockenmahlen abgeraten.

* Die Gebrauchsanweisung für Geräte muss vor möglichen Verletzungen durch unsachgemäßen Gebrauch warnen

b) Beim Umgang mit den scharfen Schneidklingen, beim Entleeren des Behälters und während der Reinigung ist Vorsicht geboten

c) Seien Sie vorsichtig, wenn heiße Flüssigkeit in die Küchenmaschine oder den Mixer gegossen wird, da diese durch plötzliches Aufkochen aus dem Gerät herausspritzen kann.

d) Trennen Sie das Gerät immer vom Stromnetz, wenn es unbeaufsichtigt bleibt sowie vor dem Auf- und Abbau oder der Reinigung

e) Dieses Gerät darf nicht von Kindern benutzt werden. Bewahren Sie das Gerät und sein Netzkabel außerhalb der Reichweite von Kindern auf.

f) Das Gerät darf von Personen mit eingeschränkten körperlichen, sensorischen oder geistigen Fähigkeiten oder mangelnder Erfahrung und Kenntnis verwendet werden, sofern sie hinsichtlich der sicheren Verwendung des Geräts beaufsichtigt oder unterwiesen wurden und die damit verbundenen Gefahren verstehen.

g) Kinder dürfen nicht mit dem Gerät spielen.

h) Die Gebrauchsanweisung muss Angaben zur Reinigung der Oberflächen enthalten, die mit Lebensmitteln in Berührung kommen.

i) Schalten Sie das Gerät aus und trennen Sie es vom Stromnetz, bevor Sie Zubehörteile austauschen oder sich beweglichen Teilen nähern, die während des Betriebs in Bewegung sind.

j) WARNUNG – Betreiben Sie den Mixer stets mit aufgesetztem Deckel oder Schutzgitter, wie in der Gebrauchsanweisung angegeben.

k) Stecken Sie niemals eine Hand in den Behälter, wenn dieser auf dem Sockel steht.

1) Wenn Lebensmittel nach unten gedrückt werden müssen, verwenden Sie ein geeignetes Hilfsmittel, z. B. einen Spatel.

m) Dieses Gerät ist für den Gebrauch im Haushalt und in ähnlichen Bereichen vorgesehen, wie z. B.:
Mitarbeiterküchen in Geschäften, Büros und anderen Arbeitsumgebungen;
Bauernhöfe;
von Gästen in Hotels, Motels und anderen unterkunftsähnlichen Einrichtungen;
Unterkünften vom Typ „Bed & Breakfast“.

# Produktspezifikation




Bitte lesen Sie diese Anleitung vor der Inbetriebnahme des Geräts sorgfältig durch. Bewahren Sie sie außerdem zum späteren Nachschlagen gut auf. Überprüfen Sie die Nennbetriebsspannung, um sicherzustellen, dass sie mit der in Ihrer Region geltenden Spannung übereinstimmt. Das Gerät besteht im Wesentlichen aus folgenden Teilen:

***1, Großer Deckel & kleine Kappe***

***2, Mixbehälter***

***3, Metallhalterung und Unterlage***

***4, Bedienfeld und LCD-Display***

***5, Set mit Schallschutzabdeckungen***

## Abnehmen und Anbringen der Schalldämmabdeckung

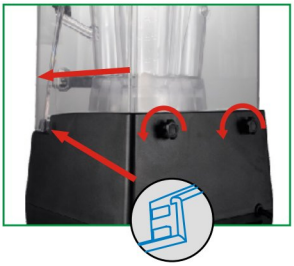

**1**. Stellen Sie sicher, dass der Mixer ausgeschaltet ist und die Geräuschdämmabdeckung geschlossen ist.
**2.** Die Muttern der Schalldämmabdeckung nach links leicht lösen.
**3.** Ziehen Sie die Schallschutzhaube nach außen ab.
**4.** Reinigen Sie die Schalldämmhaube und montieren Sie sie wieder, indem Sie die oben genannten Schritte in umgekehrter Reihenfolge ausführen.

## Bedienfeld

① LCD-Anzeige
② Start/Stopp
③ **Zeit**
(Erhöhen oder verringern Sie die Zeit für den Umlauf)
④ **Drehzahl**
(Erhöhen oder verringern Sie die Drehzahl entsprechend der Umwälzung)
⑤ Netzschalter
⑥ Impuls
⑦ Programm 1
⑧ Programm 2
⑨ Programm 3
⑩ Programm 4/DIY
⑪ Mixen

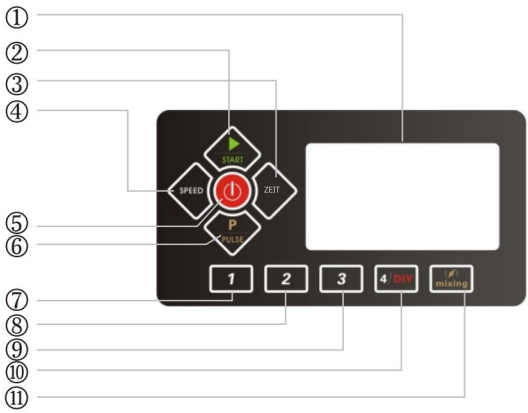

# Produktspezifikation

Bitte überprüfen Sie vor der Inbetriebnahme dieses Geräts, ob die Nennbetriebsspannung mit der Spannung in Ihrem Haushalt übereinstimmt. Der Mixer besteht aus folgenden Teilen:

**1**、*Geräuschschutzhaube*

**2**、*Behälter*

**3**、*Griff*

**4**、*Bedienfeld*

***5*、Gehäuse/Sockel**

**6**、*Seitliche Schallschutzabdeckungen*

**7**、*Rutschfeste Gummimatte*

***8*、Feste Teile des Gehäuses**

**9**、*Kabel*

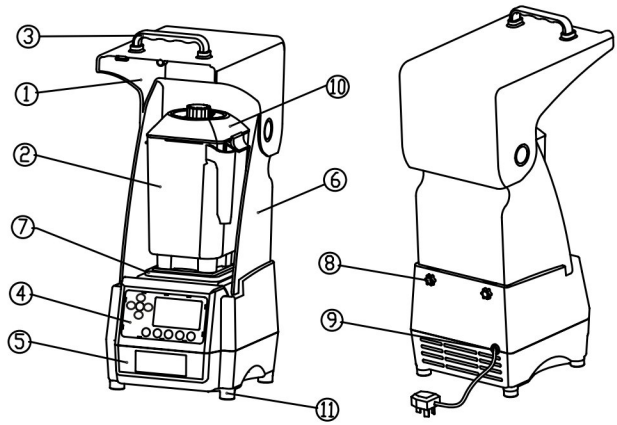


**10**、*Deckel und Abdeckungen*

**11. *Stoßfeste Unterlage***

## Montage der Abdeckung:

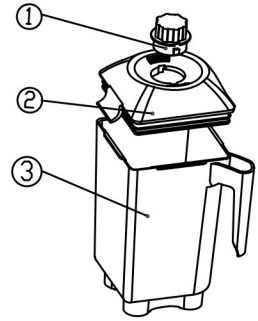


Der Deckel besteht aus zwei Teilen, was die Reinigung, Montage und Abdichtung erheblich erleichtert. Stellen Sie sicher, dass der Behälter ③ korrekt platziert wurde.

- Um den passgenauen Deckel ② des Rührbechers zu öffnen, müssen Sie ihn lediglich nach oben ziehen. Durch Herunterdrücken wird er wieder verschlossen.
- Um die transparente Abdeckung zu verriegeln, müssen Sie sie lediglich bündig in den mittleren Schlitz des Rührbecherdeckels ① einführen und im Uhrzeigersinn drehen. Durch Drehen gegen den Uhrzeigersinn wird sie entriegelt.

## Schalldämmungsabdeckung

1. Ziehen Sie den Griff, um die vordere Abdeckung zu öffnen, und öffnen Sie dann die Gehäuse mit beiden Händen leicht nach außen.

2. Bringen Sie die Schallschutzabdeckung wieder an, setzen Sie die Abdeckungsklammer mit beiden Händen fest in die Vorsprünge der hinteren Abdeckung ein und ziehen Sie dann den Griff nach unten, um zu prüfen, ob sie leichtgängig ist.

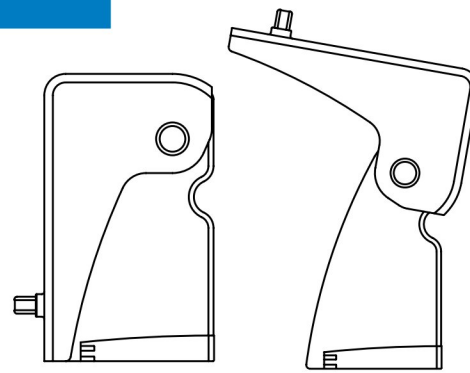



**Neu Funktion**

Integriert **(P1-Modus)**
Manueller Programmiermodus

* Das Gerät**verfügt über zwei** integrierte**Programmiermodi (P0** und **P1**).

P0 ist das derzeitige, werkseitig voreingestellte Standardprogramm.

P1 ist der manuelle Programmiermodus, der nur über einen speziellen Vorgang aufgerufen werden kann. In diesem Modus kann der Benutzer die Zeit- und Geschwindigkeitsparameter in den voreingestellten Programmen „1“, „2“, „3“, „DIY“ und „Mixing“ manuell bearbeiten.

## Methoden und Bedienungsanleitung für den manuellen Programmiermodus

* Jedes bearbeitete Programm kann in 1–4 logisch aufeinanderfolgende Betriebsschritte unterteilt werden.
1) Drücken Sie die rote „Power“-Taste, um den Mixer einzuschalten und in den Standby-Modus zu versetzen.
2) Drücken Sie erneut die rote „Power“-Taste und halten Sie sie 7 Sekunden lang gedrückt, bis auf dem Display „P0“ oder „P1“ angezeigt wird.
3) Drücken Sie die grüne „Start“-Taste, um zwischen „P0“ und „P1“ zu wechseln und die gewünschte Option auszuwählen.
4) Drücken Sie die rote „Power“-Taste, um die Einstellung zu speichern und den Modus zu verlassen.
*Hinweis:* Bitte wählen Sie „P0“ oder „P1“ innerhalb von 4 Sekunden aus, andernfalls wird der Modus automatisch verlassen.

### So rufen Sie den P1-Modus auf

1) Drücken Sie die Taste „1“ („2“, „3“, „DIY“ und „Mixing“ funktionieren genauso) und halten Sie sie 2 Sekunden lang gedrückt, bis auf dem Display „□1“ blinkt. Dies bedeutet, dass Sie den ersten Schritt dieses editierbaren Programms aufgerufen haben. Bitte drücken Sie die Tasten „Time“ und „Speed“, um durch die Optionen zu blättern und die Zeit sowie die Geschwindigkeit entsprechend auszuwählen.
2) Nachdem Sie Zeit und Geschwindigkeit für „□1“ eingestellt haben, drücken Sie die Taste „1“; auf dem Display blinkt „□2“ – dies bedeutet, dass Sie den zweiten Schritt dieses editierbaren Programms aufgerufen haben. Wiederholen Sie den Vorgang, um durch die Optionen zu blättern und die Zeit sowie die Geschwindigkeit entsprechend auszuwählen.
3) Drücken Sie die Taste „1“ erneut, um die Schritte und Inhalte von „□3“ und „□4“ zu bearbeiten. Drücken Sie nach Abschluss aller Bearbeitungen die rote „Power“-Taste, um die Einstellungen zu speichern und das Programm automatisch zu beenden.
4) „2“, „3“, „DIY“ und „Mixing“ können auf dieselbe Weise programmiert werden.
*Hinweis:* Wenn nach dem Aufrufen des Programmiermodus innerhalb von 10 Sekunden keine Bearbeitung erfolgt, wird der Modus automatisch beendet.

## Wiederherstellung des werkseitig voreingestellten Standardprogramms

1) Drücken Sie die rote „Power“-Taste, um den Mixer einzuschalten und in den Standby-Modus zu versetzen.
2) Drücken Sie erneut die rote „Power“-Taste und halten Sie sie 7 Sekunden lang gedrückt, bis auf dem Display „P0“ oder „P1“ angezeigt wird.
3) Drücken Sie die grüne „Start“-Taste, um zu „P0“ zu wechseln und dieses Programm auszuwählen.
4) Drücken Sie die rote „Power“-Taste, um die Einstellung zu speichern und den Modus zu verlassen.

Wenn das Gemüse oder Obst im Mixer während des Mixvorgangs nicht zerkleinert werden kann, überprüfen Sie bitte Folgendes:

- Ist die Wassermenge ausreichend?
- Ist die Menge an Gemüse oder Obst zu groß?
- Stellen Sie sicher, dass Sie die Kerne oder weichen Bestandteile auf den Boden des Bechers legen.
- Ob sich das Messer gelöst hat



## Vorbereitungen vor dem Betrieb

1. Vergewissern Sie sich vor dem Betrieb, dass der Obstmixer ausgeschaltet ist.
2. Dieses Gerät ist mit einem magnetischen Sicherheitsschalter ausgestattet. Setzen Sie den Becher vorsichtig auf das Gerät. Schließen Sie es an eine Stromquelle an.
3. Geben Sie die zu verarbeitenden Zutaten in den Becher, achten Sie darauf, dass der Füllstand die „MAX“-Markierung nicht überschreitet, und setzen Sie den Deckel auf.

## Anleitung zu den intelligenten Modi *P0-Modus*

| Betriebsmodi | Anleitung |
|---|---|
| 1 | Drücken Sie die Taste „1“; auf dem LCD-Bildschirm erscheint „1“, und der Timer wird auf „20“ Sekunden eingestellt. Nach dem Drücken der Taste „▶“ wechselt der Timer in den Countdown-Modus. Nach Beendigung des Vorgangs gibt das Gerät einen „DeDeDe“-Ton ab, der anzeigt, dass der Mischvorgang abgeschlossen ist. |
| 2 | Drücken Sie die Modus-Taste „2“. Auf dem LCD-Display erscheint „2“ und der Timer wird auf „30“ Sekunden eingestellt. Es stehen 6 Geschwindigkeitsstufen zur Verfügung. Das Gerät läuft 7 Sekunden lang, hält dann 3 Sekunden lang an und wiederholt diesen Zyklus. Nach Beendigung des Vorgangs gibt das Gerät den Ton „DeDeDe“ ab. |
| 3 | Drücken Sie die Modustaste „3“. Auf dem LCD-Display erscheint „3“, und der Timer wird auf „40“ Sekunden eingestellt; es stehen 6 Geschwindigkeitsstufen zur Verfügung. Das Gerät läuft 7 Sekunden lang, hält dann 3 Sekunden lang an, woraufhin sich der Zyklus wiederholt. Nach Beendigung des Vorgangs gibt das Gerät „DeDeDe“-Töne von sich. |
| 4: DIY | Drücken Sie den Modus „4: DIY“; auf dem LCD-Bildschirm wird „4“ angezeigt, die anfängliche Drehzahl entspricht der Mindestdrehzahl und die anfängliche Zeit ist auf „10“ Sekunden voreingestellt. Passen Sie „Geschwindigkeit“ und „Zeit“ entsprechend Ihren persönlichen Bedürfnissen an. In diesem Modus können die Werte für „Geschwindigkeit“ und „Zeit“ jederzeit sofort angepasst werden. Nach Beendigung des Betriebs gibt das Gerät den Ton „DeDeDe“ von sich.<br><br>**Tipps:**<br>„Geschwindigkeit“ verfügt über insgesamt 12 Stufen. Mit jedem Tastendruck wird die Stufe um 1 erhöht oder verringert. Halten Sie die Taste gedrückt, um den Wert schnell zu erhöhen oder zu verringern.<br><br>„Zeit“ mit 180 s. Beginnt bei 10 s; mit jedem Tastendruck wird der Wert um 1 s erhöht oder verringert. Wenn Sie die Taste gedrückt halten, ändert sich die Anzeige schnell nach oben oder unten.<br><br>1. Nur im Modus „4: DIY“ können die Werte für „Geschwindigkeit“ und „Zeit“ entsprechend angepasst werden.<br>2. Die letzten Betriebsdaten werden automatisch gespeichert. Nach dem Ausschalten des Geräts werden jedoch automatisch die Ausgangswerte wiederhergestellt. |
| Mischen | Drücken Sie den Modus „Mischen“; auf dem LCD-Bildschirm erscheint „Mischen“, und der Timer wird auf „30“ Sekunden eingestellt. In den ersten „5“ Sekunden erfolgt ein sanfter Start von langsam nach schnell, ab der „25.“ Sekunde beginnt die Hochgeschwindigkeitsrotation. Nach Beendigung des Vorgangs gibt das Gerät „DeDeDe“-Töne ab. |

♦ Drücken Sie „⏻“, um den Betrieb in jedem Modus anzuhalten, und drücken Sie die Taste erneut, um das Gerät auszuschalten.
♦ Wenn Sie viele Zutaten oder Eis mischen/zerkleinern möchten, drücken Sie zunächst mehrmals die Taste **„P“** und wählen Sie dann den Modus aus.
♦ **Der einstellbare Maximalwert für die Drehzahl liegt bei 12.**
♦ **Der einstellbare Maximalwert für die Laufzeit beträgt 180 Sekunden.**

*(4 Schritte pro Programm, maximal 180 Sekunden pro Schritt).*

*s in each step).*



## Fehler und deren Behebung

| | Fehlerbeschreibung | Fehlerbehebung |
|---|---|---|
| 1 | Das Gerät funktioniert nicht. | Überprüfen Sie den Netzschalter, um festzustellen, ob er eingeschaltet ist. |
| 2 | Es entstehen laute Betriebsgeräusche. | ① Entfernen Sie den Rührbecher und setzen Sie ihn erneut ein.<br>② Überprüfen Sie, ob der Sockel auf einer festen Unterlage steht. |
| 3 | Das Rührblatt dreht sich nicht. | ① Überprüfen Sie die Stromversorgung, um festzustellen, ob sie normal ist.<br>② Überprüfen Sie den Stecker, um festzustellen, ob er sich gelöst hat. |
| 4 | Die Schwankungen des -Rührbechers sind stark. | ① Nehmen Sie den Rührbecher ab und setzen Sie ihn wieder ein.<br>② Schalten Sie das Gerät aus, nehmen Sie den Rührbecher ab und prüfen Sie, ob sich Feststoffe im Becher befinden. |
| 5 | Der Rührbecher weist ein Problem mit Wasseraustritt auf. | ① Überprüfen Sie die Schrauben am Boden des Rührbechers, ob sie sich gelöst haben.<br>② Überprüfen Sie den Dichtungsring, ob er sich gelöst hat. |

## Reinigung

1. Ziehen Sie vor der Reinigung unbedingt den Netzstecker des Mixers.
2. Wischen Sie das Gehäuse und den Deckel des Mixers mit einem Schwamm oder einem Staubtuch ab und stellen Sie ihn anschließend zum Lüften auf den Kopf.
3. Zum Reinigen wird warmes Wasser empfohlen. Geben Sie etwas Spülmittel ins Wasser. Schalten Sie den Motor ein und lassen Sie ihn 5 bis 10 Sekunden lang laufen, bevor Sie das Wasser ausgießen. Spülen Sie anschließend den Mixbecher, den Deckel usw. gründlich mit klarem Wasser aus. Stellen Sie den Mixer auf den Kopf und lassen Sie ihn trocknen.
4. Waschen Sie den Mixer niemals, indem Sie die Hand hineinstecken.
5. Zum Abwischen des Motorsockels kann ein neutrales Reinigungsmittel verwendet werden. Verwenden Sie zum Reinigen niemals Wasser. Wischen Sie ihn anschließend mit einem trockenen Tuch sauber.
6. Waschen Sie den Sockel und den Rührbecher getrennt voneinander.
7. Tauchen Sie den Sockel nicht in Wasser ein und geben Sie ihn nicht in die Spülmaschine, um ihn zu reinigen.
8. Reinigen Sie das Schneidwerkzeug im Mixer niemals mit der Hand. Verwenden Sie zur Gewährleistung der Sicherheit unbedingt Reinigungswerkzeuge.

## Leistungsdaten

| | |
|---|---|
| Modell:. | BMK2-1500N |
| Produktname: | Pro Commercial Mixer |
| Leistung: | 1000 W |
| Fassungsvermögen: | 64 Unzen/2,0 l |
| Spannung/Frequenz: | 220 V ~ 50–60 Hz |
| Material: | Umweltfreundliche Copolyester-Materialien |
| *Lager* | Hochpräzise Kugellager |
| *Draht* | 1,3 m Länge |
| Gesamthöhe: | 53 cm |

GGM Gastro International GmbH
Weinerpark 16
D-48607 Ochtrup

www.ggmgastro.com info@ggmgastro.com
+49 2553 7220 0