Manuale installazione refrigeratori rifiuti
Waste refrigerators installation manual
Installationshandbuch Abfallkühlanlage
Manuel d'installation des refroidisseurs de déchets
Руководство по установке
"Встраиваемого под прилавок холодильника"

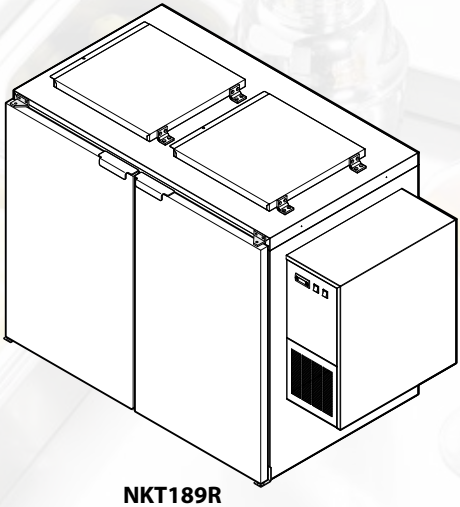

NKT189R

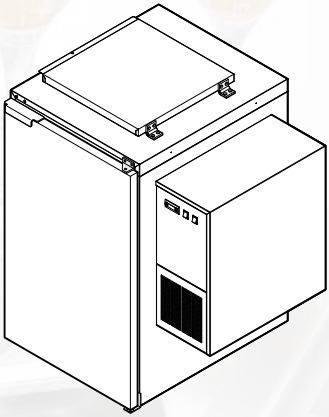

NKT119R

INDICE - INTRODUCTION - INHALTSANGABE - INDEX - СОДЕРЖАНИЕ

ITALIANO	ENGLISH	pag./page
INFORMAZIONI	INFORMATION	5
SCHEDA TECNICA	TECHNICAL DATA SHEET	6
INSTALLAZIONE	INSTALLATION	9
AVVERTENZE	WARNINGS	11
USO	USE	12
ANOMALIE	ANOMALIES	15
GARANZIA	WARRANTY	17
NORME APPLICATE	APPLIED STANDARDS	18
TARGA MATRICOLA	SERIAL NO. PLATE	18
SCHEDA SICUREZZA GAS R134A	R134A GAS SAFETY TECHNICAL SHEET	19
SMALTIMENTO A FINE VITA	DISPOSAL AT THE END OF LIFE	20
SCHEMA ELETTRICO	ELECTRICAL DIAGRAM	53

DEUTSCH	FRANÇAIS	Seite/page
INFORMATIONEN	INFORMATIONS	22
TECHNISCHES DATENBLATT	FICHE TECHNIQUE	23
INSTALLATION	INSTALLATION	26
HINWEISE	MISES EN GARDE	28
GEBRAUCH	UTILISATION	29
STÖRUNGEN	ANOMALIES	32
GARANTIE	GARANTIE	34
ANGEWANDTE RICHTLNIEN	NORMES APPLIQUÉES	35
SERIENNUMMERNSCHILD	PLAQUE DE SIGNALISATION	36
SICHERHEITSKARTE GAS R134A	FICHE DE SECURITE GAZ R134A	37
ENTSORGUNG	ÉCOULEMENT, EN FIN DE VIE	38
ELEKTRISCHER SCHALTPLAN	SCHÉMA ÉLECTRIQUE	53

РУССКИЙ	страница
СВЕДЕНИЯ ОБЩЕГО ХАРАКТЕРА	39
ТЕХНИЧЕСКИЕ ДАННЫЕ	40
УСТАНОВКА	43
ПРЕДУПРЕЖДЕНИЯ	45
ЭКСПЛУАТАЦИЯ	46
НЕИСПРАВНОСТИ	48
ГАРАНТИЯ	49
ПРИМЕНЕННЫЕ НОРМЫ	50
УТИЛИЗАЦИЯ	50
ТАБЛИЧКА С СЕРИЙНЫМ НОМЕРОМ	51
КАРТА ПО ТЕХНИКЕ БЕЗОПАСНОСТИ GAS R134A	52
ЭЛЕКТРИЧЕСКАЯ СХЕМА	53

INFORMAZIONI - INFORMATION

PREMESSA - INTRODUCTION

- Nel presente libretto sono illustrate le fasi di installazione, uso e manutenzione ordinaria di questa apparecchiatura.
- Vi invitiamo a leggere attentamente questo libretto prima di procedere a qualsiasi operazione per tutelare la vostra incolumità e non danneggiare il prodotto.
- Conservare con cura il libretto per ogni ulteriore consultazione futura o in caso di cessione dell'apparecchiatura.
- Le operazioni di installazione e manutenzione straordinaria devono essere eseguite da personale qualificato rispettando le norme in vigore nel Paese di utilizzo relative agli impianti e alla sicurezza sul lavoro.
- Prima di eseguire qualunque intervento di installazione o manutenzione scollegare l'apparecchiatura dall'alimentazione elettrica.
- Durante il montaggio dell'apparecchiatura, non è permesso il transito o la permanenza di persone non addette all'installazione nei pressi dell'area di lavoro.
- Prima di installare l'apparecchiatura, verificare che gli impianti siano conformi alle normative vigenti nel Paese di utilizzo e confrontare sempre i dati dell'impianto con quelli dell'apparecchio riportati nella targhetta dati.
- Interventi, manomissioni o modifiche non espressamente autorizzati che non rispettino quanto riportato nel presente manuale faranno decadere la garanzia.
- Il materiale d'imballaggio, in quanto potenzialmente pericoloso, deve essere tenuto fuori dalla portata di bambini o animali e correttamente smaltito secondo le norme locali.
- La targhetta caratteristiche fornisce importanti informazioni tecniche: esse risultano indispensabili in caso di richiesta di intervento per una manutenzione o una riparazione dell'apparecchiatura: si raccomanda pertanto di non asportarla, danneggiarla o modificarla.
- La non osservanza di queste norme può provocare danni e lesioni anche mortali, fa decadere la garanzia e solleva l'azienda da qualsiasi responsabilità.
- Questo apparecchio non è destinato ad essere utilizzato da persone (bambini compresi) con ridotte capacità fisiche, sensoriali o mentali o con mancanza di esperienza e conoscenza a meno che esse abbiano potuto beneficiare, attraverso l'intermediazione di una persona responsabile della loro sicurezza, di una sorveglianza o di istruzioni riguardanti l'uso dell'apparecchio.
- I bambini devono essere sorvegliati per assicurarsi che non giochino con l'apparecchio.
- Questo apparecchio può essere utilizzato solo per la refrigerazione dei rifiuti: qualsiasi altro impiego non è conforme all'uso previsto e pertanto pericoloso.
- Se l'apparecchiatura non funziona o si notano alterazioni funzionali o strutturali, disconnetterla dall'alimentazione elettrica e contattare un centro di assistenza autorizzato dal Costruttore senza tentarla di ripararla da se. Per una eventuale riparazione richiedere l'utilizzo di ricambi originali.

Il Costruttore si riserva il diritto di apportare modifiche ai propri prodotti e al presente manuale senza l'obbligo di preavviso.

- This manual describes the installation, use and routine maintenance of this equipment.
- Please read this manual carefully before carrying out any operation in order to protect your safety and prevent damaging the product.
- Save the manual with care for any further or future reference in the event of the transfer of the equipment.
- Installation and maintenance must be performed by qualified personnel in compliance with the standards in force in the country of use concerning utility systems and occupational safety and health.
- Before carrying out any installation or maintenance, disconnect the appliance from the power supply.
- When assemblying of the unit, the passage or standing of people not involved with the installation operations near the working area is prohibited.
- Before installing the appliance, make sure that the installations comply with applicable regulations in the country of use and always compare the system data with those of the unit listed on the technical specifications plate.
- Interventions, tampering or modifications not expressly authorised and which do not comply with the instructions given in this manual will invalidate the warranty.
- The packing materials, being potentially dangerous, should be kept out of the reach of children or animals and properly disposed of according to local regulations.
- The technical specifications plate provides important technical information: they are indispensable in case of request for maintenance or repair of the equipment: it is therefore recommended not to remove it, damage it or modify it.
- Failure to observe these rules may result in damage and injury or death, and will void the warranty and relieve the manufacturer from any liability.
- This appliance is not intended to be used by persons (including children) with reduced physical, sensory or mental capabilities or lack of experience and knowledge unless they have been able to benefit, through the intermediation of a person responsible for their safety, of the supervision or instructions concerning use of the appliance.
- Children should be supervised to ensure that they do not play with the appliance.
- This appliance may only be used for the refrigeration of waste: any other use does not comply with the intended use and is therefore dangerous.
- If the device does not work or if you notice any structural or functional anomolies, disconnect it from the power supply and contact a service centre authorised by the Manufacturer without attempting to carry out repairs yourself. For any repairs, ask for the use of original spare parts.

The manufacturer reserves the right to make changes to its products and to this manual without prior notice.

REFRIGERATI
REFRIGERATED

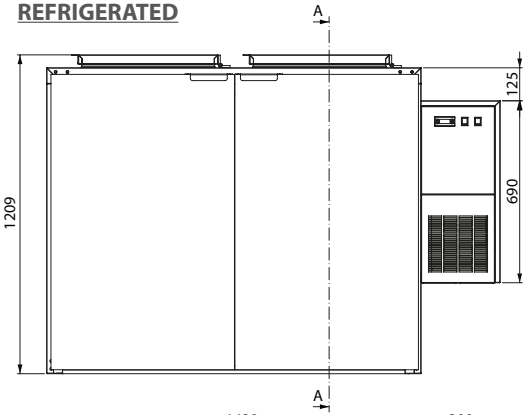

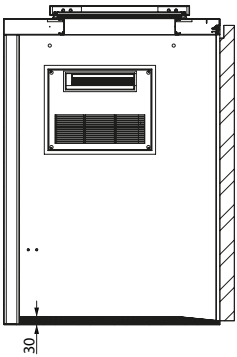

SEZIONE A-A

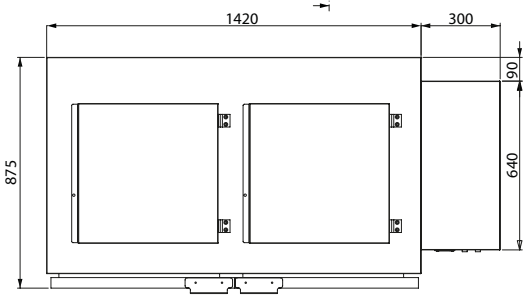

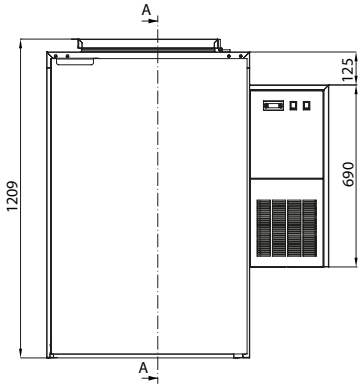

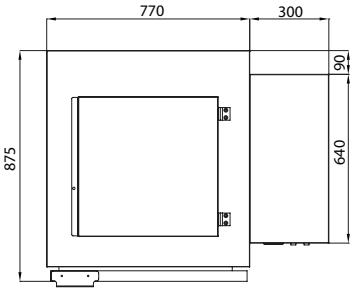

DATI TECNICI TECHNICAL SPECIFICATIONS		NKT 119R	NKT 189R
Dimensioni esterne (mm) - External dimensions (mm)	mm	1070x880x1210	1720x880x1210
Dimensioni interne - Internal dimensions	mm	650x760x1100	1300x760x1100
Capacità - Capacity	l	1x120/240	2x120/240
Temperatura di esercizio - Operating temperature	vedi targa caratteristiche see specifications plate		
Alimentazione - Power supply	W	230-1-50	230-1-50
Gas refrigerante - Coolant gas	vedi targa caratteristiche see specifications plate		
Capacità refrigerante - Refrigerating capacity	vedi targa caratteristiche see specifications plate		
Potenza assorbita - Absorbed power	vedi targa caratteristiche see specifications plate		
Peso lordo - Gross weight	Kg	114 kg	159 kg
Volume imballo - Packaged volume	m^3	1,6 m^3	2,5 m^3
Controllo digitale/int.on-off - Digital control/on-off switch			

PREDISPOSTI
PRE-ARRANGEMENTS

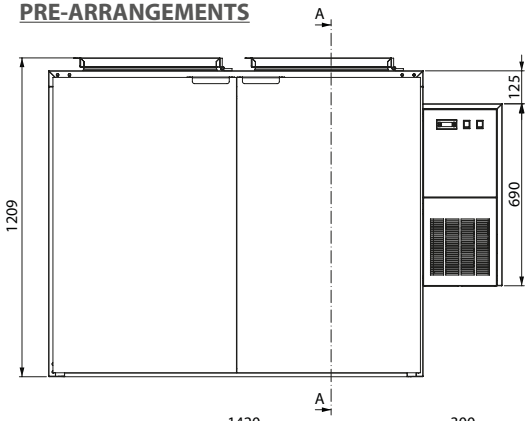

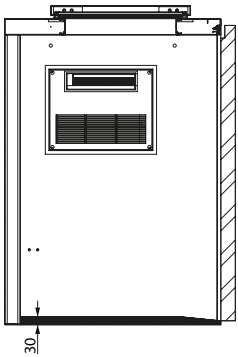

SEZIONE A-A

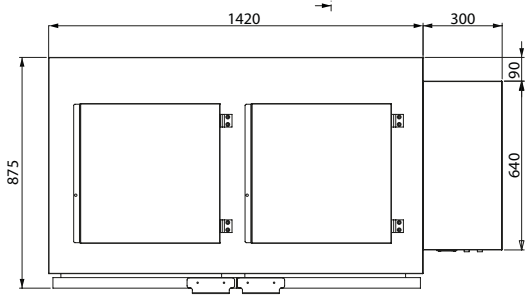

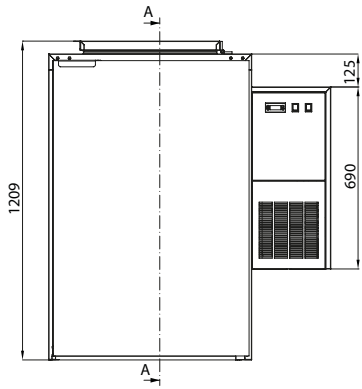

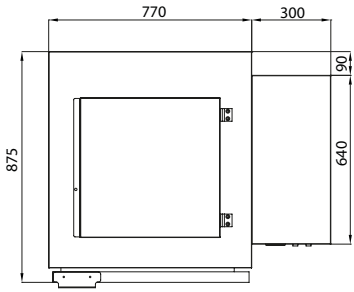

DATI TECNICI TECHNICAL SPECIFICATIONS		WTS- P DX1AV	WTS- P DX2AV
Dimensioni esterne (mm) - External dimensions (mm)	mm	1070x880x1210	1720x880x1210
Dimensioni interne - Internal dimensions	mm	650x760x1100	1300x760x1100
Capacità - Capacity	l	1x120/240	2x120/240
Temperatura di esercizio - Operating temperature	vedi targa caratteristiche see specifications plate		
Alimentazione - Power supply	W	230-1-50	230-1-50
Gas refrigerante - Coolant gas	vedi targa caratteristiche see specifications plate		
Capacità refrigerante - Refrigerating capacity	vedi targa caratteristiche see specifications plate		
Potenza assorbita - Absorbed power	vedi targa caratteristiche see specifications plate		
Peso lordo - Gross weight	Kg	114 kg	159 kg
Volume imballo - Packaged volume	m^3	1,6 m^3	2,5 m^3
Controllo digitale/int.on-off - Digital control/on-off switch			

CARATTERISTICHE TECNICHE - TECHNICAL FEATURES

STRUTTURA:
- pannelli sandwich costruiti interamente in acciaio INOX
- interno 2b
- esterno Scotch Brite
- isolamento da 60 mm in poliuretano rigido privo di CFC
- iniettato ad alta densità
- versioni da 1 a 2 moduli adatti a contenere 1 o 2 contenitori carrellati da 120 oppure 240 lt
- consegnato in kit da assemblare in loco

PORTE E SPORTELLI:
- porte costruite interamente in acciaio INOX
- cerniere con rampa di sollevamento e fermo porta a 95°
- guarnizioni a tre lati magnetici e lato inferiore a filo pavimento
- sportelli in acciaio INOX
- guarnizione perimetrale
- predisposizione per applicazione chiusura sugli sportelli, a richiesta

UNITÀ REFRIGERANTE:
- ventilata
- unità condensatrice posizionata sul fianco dx
- carenatura in acciaio INOX
- sbrinamento a pausa
- evaporazione automatica dell'acqua di condensa

CONTROLLO:
- teletermostato elettronico

ACCESSORI OPTIONAL:
- 1) imbuti di centraggio facilmente rimovibili
- 2) serratura porte e sportelli
- 3) fondo schiumato con rampa inclusa
- 4) lamiera di fondo
- 5) kit riscaldamento del compressore per utilizzo in climi freddi

STRUCTURE:
- sandwich panels made entirely in stainless steel
- 2b interiors
- Scotch Brite exteriors
- 60 mm insulation in hard polyurethane without CFC
- high-density injected
- versions from 1 to 2 modules suitable to contain 1 or 2 wheeled containers with 120 l or 240 l capacity
- delivered in a kit that is to be assembled on site

DOORS AND PANEL DOORS:
- doors made entirely in STAINLESS STEEL
- hinges with lifting ramp and door stop at 95°
- magnetic sealing thread on three-sides and flush to the pavement on the lower side
- STAINLESS STEEL panel doors
- perimeter sealing thread
- pre-arranged for the application of a closing system on the panel doors, upon request

REFRIGERATING UNIT:
- ventilated
- condensing unit located on the right side
- stainless steel cowling
- paused defrosting operating system
- automatic evaporation of condensed water

CHECK:
- electronic telethermostat

OPTIONAL ACCESSORIES:
- 1) easily removable centring funnels
- 2) doors and panel doors
- 3) foamed base with ramp included
- 4) base sheet metal
- 5) compressor heating kit for use in cold climates

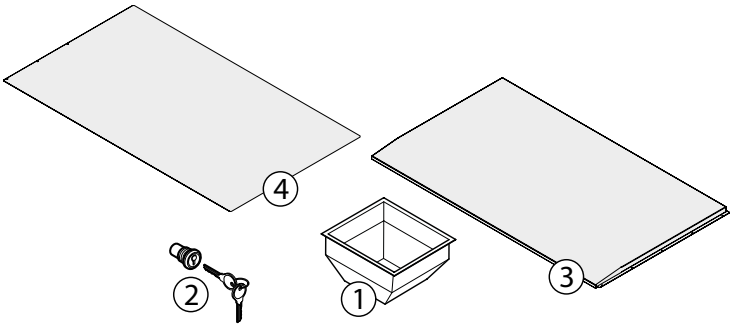

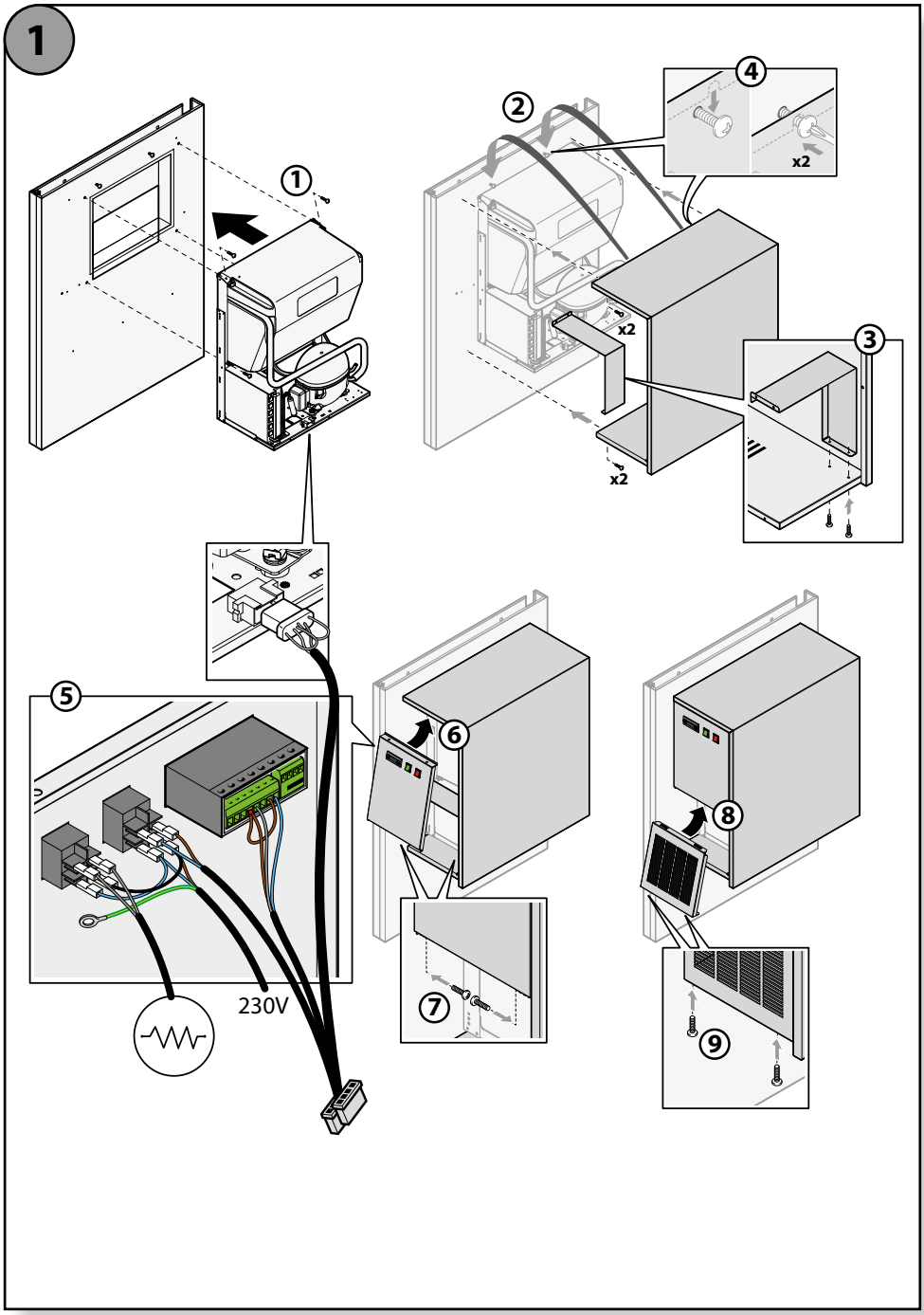
1
1
2
3
4
5
6
7
8
9
x2
x2
x2
230V

2

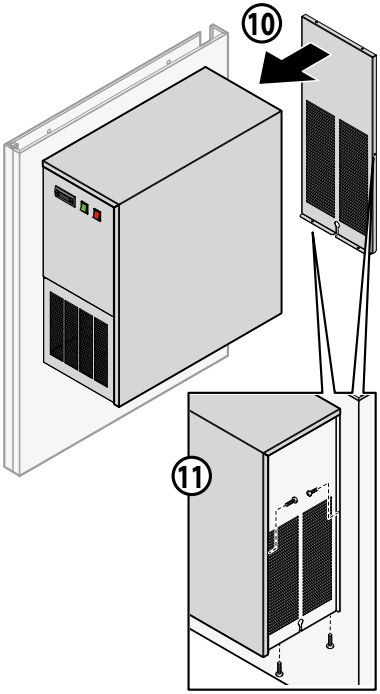

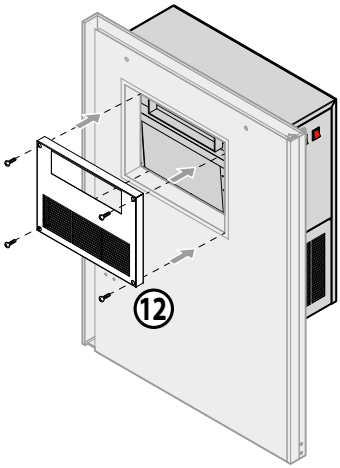

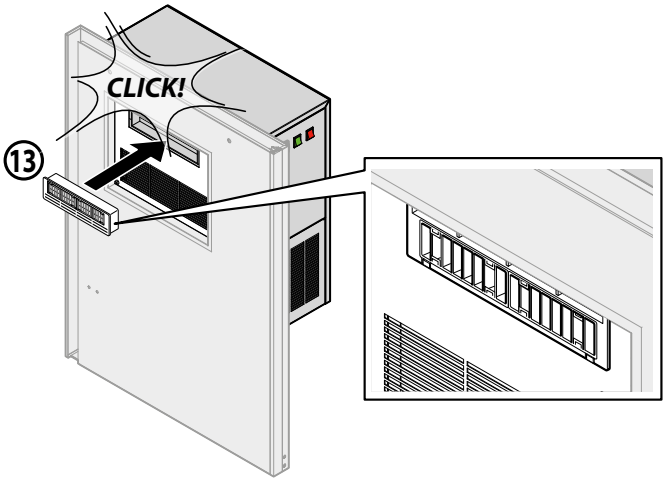

3

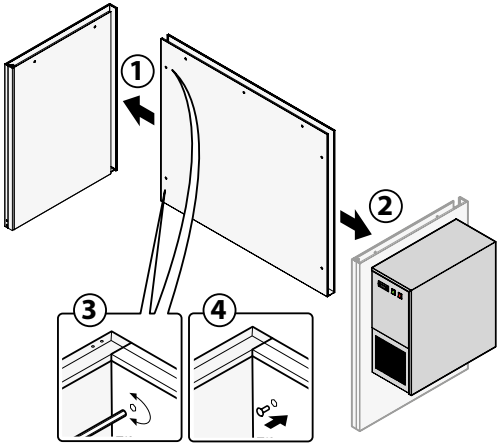

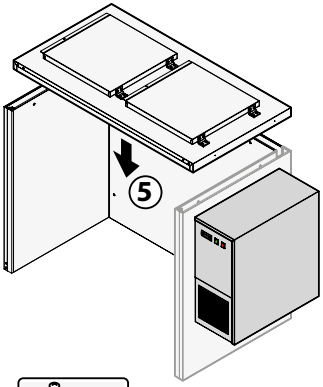

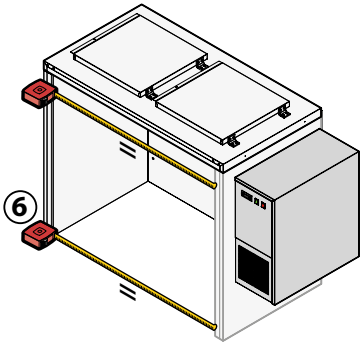

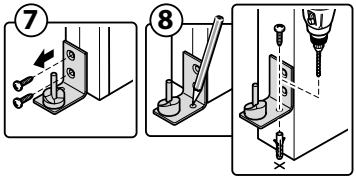

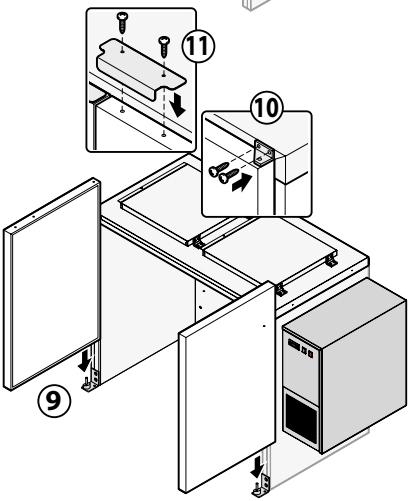

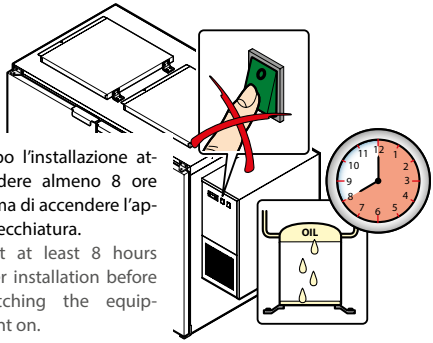

Dopo l'installazione attendere almeno 8 ore prima di accendere l'apparecchiatura.

Wait at least 8 hours after installation before switching the equipment on.

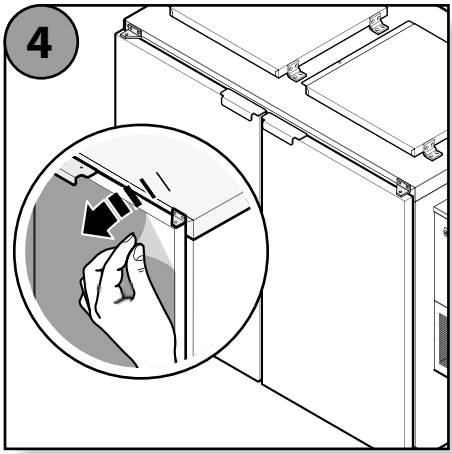

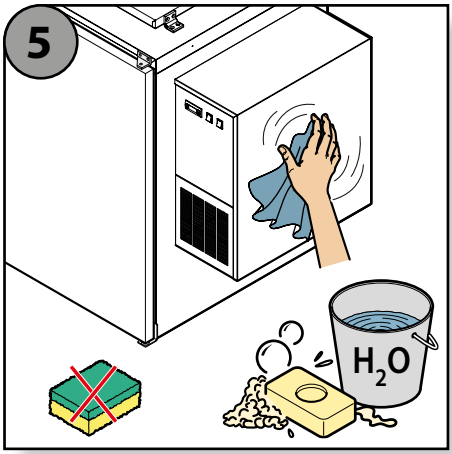

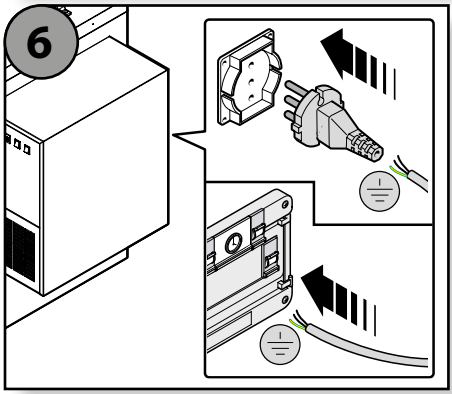

L'apparecchio deve:

- essere connesso alla linea di terra della rete (cavo di colore giallo verde), ad un differenziale termico e ad un meccanismo di interruzione omnipolare.

Con l'apparecchiatura funzionante, verificare il valore della tensione che non deve discostarsi dal valore nominale di oltre il 10%.

The appliance must:

- be connected to the ground line (green-yellow cable), to a differential circuit breaker and to a full-pole breaker.

With the appliance running, check the voltage value that must not deviate from the nominal value by more than 10%.

AVVERTENZE - WARNINGS

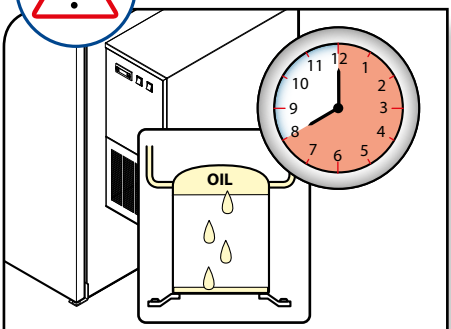

Dopo l'installazione attendere almeno 8 ore prima di accendere l'apparecchiatura.
Wait at least 8 hours after installation before switching the equipment on.

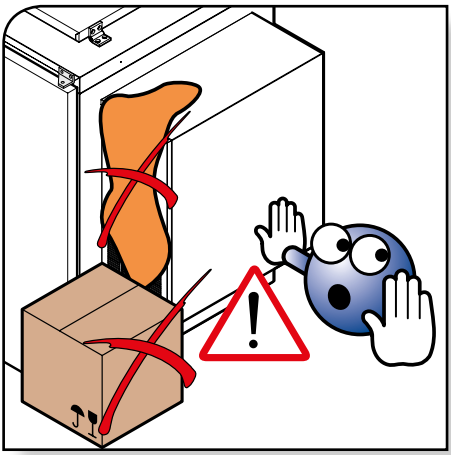

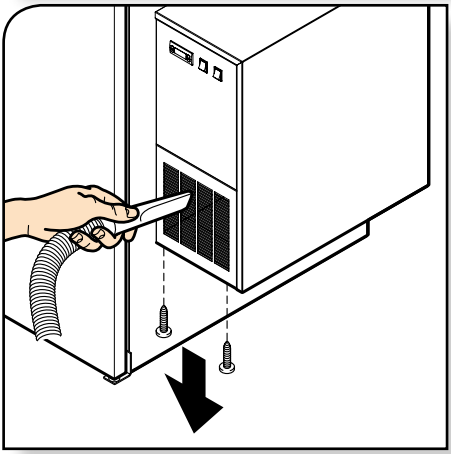

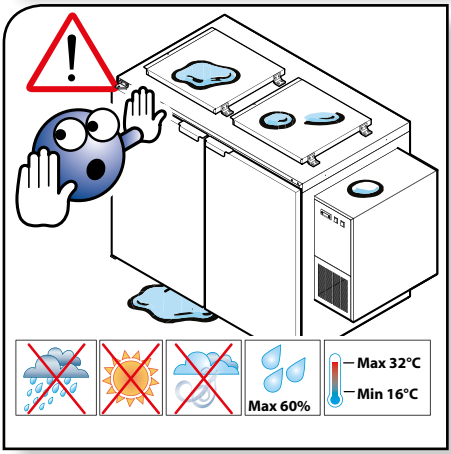

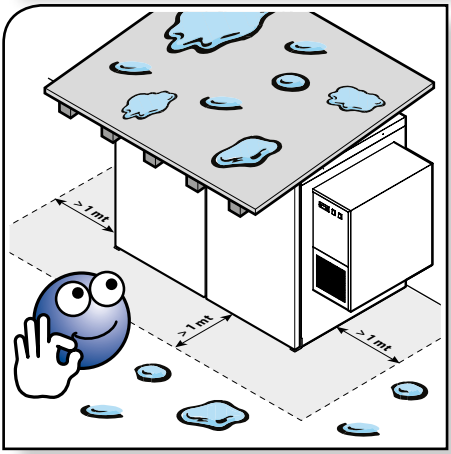

ACCENSIONE - SWITCHING ON

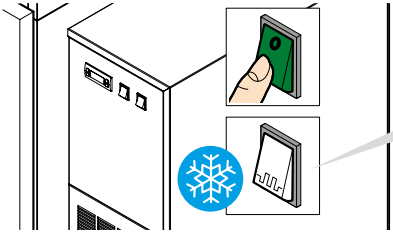

Attenzione! Se si possiede l'accessorio optional, nella stagione invernale, lasciare sempre inserito l'interruttore resistenza compressore.

Attention! If the optional accessory is present, in winter, leave the compressor resistance switched on permanently.

Una volta inserita la presa di corrente agire sull'interruttore per accendere l'apparecchiatura. Il controller digitale avvierà un rapido test e i "LEDs" lampeggieranno per qualche secondo.

Once plugged in the electric socket, switch the unit on. The digital controller will launch a quick test and the LEDs will flash for a few seconds.

VISUALIZZAZIONE TEMPERATURA IMPOSTATA
DISPLAY OF THE SET TEMPERATURE

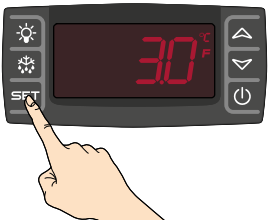

Premere e rilasciare il tasto SET per visualizzare la temperatura impostata di "default". Per tornare a vedere la temperatura effettiva premere nuovamente il tasto SET o attendere 5 secondi.

Press and release the SET key to view the set "default" temperature. To return viewing the actual temperature, press the SET key again or wait 5 seconds.

VISUALIZZAZIONE TEMPERATURA MINIMA RAGGIUNTA
VIEW OF THE MINIMUM TEMPERATURE REACHED

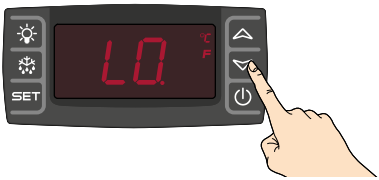

Premere e rilasciare il tasto ▽, verrà visualizzato il messaggio **"Lo"** e successivamente la temperatura minima raggiunta. Per tornare a vedere la temperatura effettiva premere nuovamente il tasto ▽ o attendere 5 secondi.

Press and release the ▽ button, the message **"Lo"** will be viewed and then the minimum temperature will be reached. To return viewing the actual temperature, press the ▽ key again or wait 5 seconds.

VISUALIZZAZIONE TEMPERATURA MASSIMA RAGGIUNTA
DISPLAY OF THE REACHED MAXIMUM TEMPERATURE

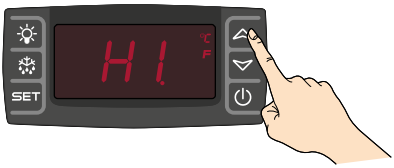

Premere e rilasciare il tasto ⌃, verrà visualizzato il messaggio **"Hi"** e successivamente la temperatura minima raggiunta. Per tornare a vedere la temperatura effettiva premere nuovamente il tasto ⌃ o attendere 5 secondi.

Press and release the ⌃ button; the message **"Hi"** will be viewed and after, the minimum temperature will be reached. To return viewing the actual temperature, press the ⌃ button again or wait 5 seconds.

REGOLAZIONE TEMPERATURA - TEMPERATURE ADJUSTMENT

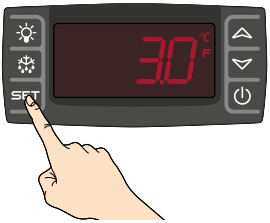

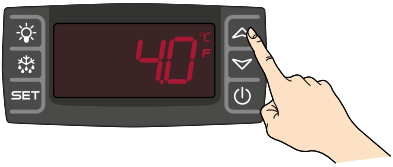

Premere per 3 secondi il tasto SET sarà visualizzare la temperatura, i led **"C°"** o **"F"** inizieranno a lampeggiare. Per modificare la temperatura, agire sul tasto ⌃ per aumentarla o ⌄ per diminuirla. Per memorizzarla premere per nuovamente il tasto SET o attendere 10 secondi.

Press the SET button for 3 seconds to view the temperature; the **"C°"** or **"F"** LEDs will begin flashing. Press the ⌃ ⌄ button to increase or decrease the temperature. To store the temperature, press the SET button again or wait 10 seconds.

SBRINAMENTO MANUALE - MANUAL DEFROST

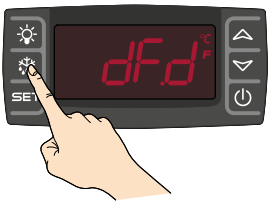

Premere il tasto ❄ per avviare il ciclo di sbrinamento.

Press the ❄ button to start the defrosting cycle.

ACCENSIONE LUCE
SWITCHING THE LIGHTS ON

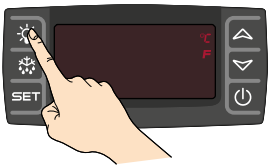

Premere e rilasciare il tasto per accedere la luce dell'apparecchiatura o del vano cella.

Press and release the button to switch the light of the appliance or the refrigerating compartment.

BLOCCO TASTIERA - LOCK KEYBOARD

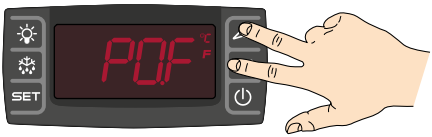

Tenere premuti i tasti e fino a quando appare la scritta **"PoF"** lampeggiante.

Keep the and buttons pressed until **"PoF"** appears flashing.

SBLOCCO TASTIERA - UNLOCK KEYBOARD

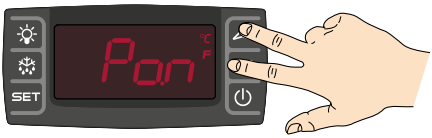

Tenere premuti i tasti e per più di 3 secondi finchè non appare la scritta **"Pon"** lampeggiante.

Keep the and buttons pressed for more than 3 seconds until **"Pon"** appears flashing.

ANOMALIE - ANOMALIES

CAUSA	RIMEDIO	CAUSE	SOLUTION
L'apparecchiatura non si accende **The appliance does not switch on**			
A) L'interruttore dell'apparecchiatura o quello del quadro elettrico NON è in posizione "ON", B) La spina NON è correttamente inserita. C) Il magnetotermico NON è armato. D) Interruzione nella fornitura di corrente. E) Il cavo di alimentazione è danneggiato.	A) - B) - C) Ripristinare le corrette condizioni di utilizzo D) Attendere il ripristino delle corrette condizioni di utilizzo E) Rivolgersi ad un centro assistenza per la sostituzione.	A) The switch of the appliance or that of the switchboard is NOT in the "ON" position, B) The plug is NOT properly inserted. C) The thermal-magnetic breaker is NOT armed. D) The power supply is interrupted. E) The power cable is damaged.	A) - B) - C) Restore the correct conditions of use D) Wait for the restoration of the correct conditions of use E) Contact a service centre for replacement.
Fusibile danneggiato.	Disinserire la corrente e sostituire il fusibile.	Damaged fuse.	Disconnect the power supply and replace the fuse.
Sovraccarico del condensatore per carente raffreddamento.	Disinserire la corrente e pulire con un aspirapolvere le alette del condensatore.	Condenser overload due to poor cooling.	Disconnect the power supply and clean the condenser fins with a vacuum cleaner.
L'apparecchiatura non raffredda sufficientemente **The appliance does not cool sufficiently**			
Regolazione della temperatura termostato troppo alta.	Verificare le impostazioni della temperatura nel controller digitale.	The setting of the temperature thermostat is too high.	Check temperature settings on the digital controller.
L'apparecchiatura è esposta a luce diretta del sole o a fonti di calore dirette.	Spostare l'apparecchiatura o proteggerla con appositi dispositivi.	The equipment is exposed to direct sunlight or direct sources of heat.	Move the equipment or protect it with special devices.
Le guarnizioni delle porte/cassetti sono danneggiate e non chiudono perfettamente.	Rivolgersi ad un centro assistenza per la sostituzione.	The thread seals of the doors/drawers are damaged and do not close perfectly.	Contact a service centre for its replacement.
Le alette del condensatore sono sporche o le feritoie di aerazione sono ostruite da polvere o oggetti.	Disinserire la corrente e pulire con un aspirapolvere le alette del condensatore e le feritoie di aerazione.	The fins of the condenser are dirty or the air vents are obstructed by dust or debris.	Disconnect the power supply and clean the condenser fins and the ventilation openings with a vacuum cleaner.
Mancanza di gas refrigerante	Rivolgersi ad un centro assistenza.	Lack of refrigerant gas	Contact a service centre.
Sonda interna o termostato guasti.	Rivolgersi ad un centro assistenza.	Internal probe or thermostat failure.	Contact a service centre.

ANOMALIE - ANOMALIES

CAUSA	RIMEDIO	CAUSE	SOLUTION
L'apparecchiatura è molto rumorosa - The equipment is very noisy			
L'apparecchiatura è in contatto con altre che inducono vibrazioni	Allontanare una delle due apparecchiature	The device is in touch with other devices that induce vibrations	Draw one of the two devices away from the other
La ventola del condensatore è sporca, danneggiata o entra in contatto con altri componenti.	Verificare lo stato della ventola. In caso di danneggiamento rivolgersi ad un centro assistenza per la sostituzione.	The condenser fan is dirty, damaged or is touching other components.	Check the status of the fan. In case of damage, contact a service centre for replacement.
La temperatura ambiente è troppo elevata e fa funzionare continuamente l'apparecchiatura.	Spostare l'apparecchiatura o ridurre la temperatura ambiente.	Ambient temperature is too high and runs the equipment continuously.	Move the equipment or reduce ambient temperature.
L'apparecchiatura non è correttamente a livello.	Verificare e ripristinare il corretto livellamento.	The appliance is not correctly level.	Check and restore correct levelling.

Se la soluzione non fosse presente nelle tabelle, rivolgersi ad un centro di assistenza tecnica autorizzato dal Costruttore comunicando:
- la data di acquisto;
- i dati dell'apparecchiatura rilevabili dalla targhetta matricola;
- il difetto riscontrato.

If the solution is not listed in the tables, contact a technical service centre authorised by the Manufacturer stating:
- the date of purchase;
- equipment data seen on the serial no. plate;
- the fault detected.

GARANZIA - WARRANTY

CONDIZIONI - TERMS

- Questo libretto di istruzioni è stato redatto dal costruttore e costituisce parte integrante ed essenziale del prodotto.
- In caso di vendita o trasferimento del prodotto assicurarsi sempre della presenza del libretto poiché le informazioni in esso contenute sono indirizzate all'acquirente, e a tutte quelle persone che a vario titolo concorrono all'installazione, all'uso e alla manutenzione del prodotto.
- Leggete con attenzione le istruzioni e le informazioni tecniche contenute in questo manuale, prima di procedere all'installazione, all'utilizzo ed alla manutenzione del prodotto.
- L'osservanza delle indicazioni contenute nel presente libretto di istruzioni garantisce la sicurezza alle persone e cose; assicura l'economia di esercizio ed una più lunga durata di funzionamento.
- Il costruttore declina ogni responsabilità per danni causati dall'inosservanza delle norme di installazione uso e manutenzione indicate nel libretto di istruzioni, per modifiche del prodotto non autorizzate o ricambi non originali.
- L'installazione e l'utilizzo del prodotto deve essere fatta in conformità con le istruzioni del fabbricante, e nel rispetto delle normative europee, nazionali e dei regolamenti locali.
- L'installazione, il collegamento elettrico, la verifica del funzionamento, la manutenzione e le riparazioni, sono operazioni che devono essere eseguite esclusivamente da personale qualificato, autorizzato e in possesso di adeguata conoscenza del prodotto.
- Nel movimentare le parti in acciaio del rivestimento si consiglia di utilizzare guanti puliti in cotone, evitando di lasciare impronte difficili da togliere per la prima pulizia.
- La spina del cavo elettrico deve rimanere accessibile dopo l'installazione dell'apparecchiatura.
- Provvedere a una ventilazione sufficiente nell'ambiente di installazione durante l'esercizio.
- Sospendere l'utilizzo del prodotto in caso di guasto o di malfunzionamento, rimettere in funzione l'apparecchio solo dopo aver eliminato la causa dell'anomalia.
- Non coprire la griglia di aerazione situata frontalmente.
- Il costruttore nell'intento di perseguire una politica di costante sviluppo e rinnovamento del prodotto può apportare, senza preavviso alcuno, le modifiche che riterrà opportune.

- This instructions manual has been drafted by the manufacturer and represents an integral and essential part of the product.
- In the event of the sale or transfer of the product, always ensure the presence of the manual because the information therein is addressed to the purchaser and to all those who, in various ways, are involved with the installation, use and maintenance of the product.
- Carefully read the instructions and the technical information contained in this manual before carrying out installation, use and maintenance of the product.
- Compliance with the indications contained in this instructions manual guarantees the safety for persons and things; it ensures cost-efficient operation and a longer operating life.
- The manufacturer declines all responsibility for damage caused by non-compliance with installation standards stated in the use and maintenance manual, for unauthorised product modifications or use of non-original spare parts.
- Installation and use of the product must be carried out in accordance with the manufacturer's instructions and in compliance with European, national and local regulations.
- Installation, the electrical connection, operation checks, maintenance and repairs, are tasks that must be performed exclusively by personnel that is qualified, authorised and that have adequate knowledge of the product.
- When handling steel lining parts, it is recommended to use clean cotton gloves to avoid leaving fingerprints that would be difficult to remove for the first cleaning.
- The plug of the power cable must remain accessible after installation of the appliance.
- Provide for adequate ventilation in the installation area during operation.
- Discontinue using the product in case of breakdown or malfunction; restore appliance operation only after having eliminated the cause of the fault.
- Do not cover the ventilation grid located on the front.
- In order to pursue a policy of constant product development and renewal, the manufacturer may make, without prior notice, changes that it deems appropriate.

2) Sezione impianto di refrigerazione
L'impianto di refrigerazione può essere incorporato o di tipo remoto. La parte motocondensante comprende il compressore ed il condensatore, mentre la parte evaporatrice comprende l'evaporatore per mantenere la temperatura desiderata all'interno della vetrina. La refrigerazione viene programmata tramite termostato elettronico che attiva lo sbrinamento a 4 cicli/24h.

La vetrina è conforme alla direttiva sulla compatibilità elettromagnetica 2004/108 CEE e risponde alle norme:

EN 61000-3-2
Parte 3: Limiti
Sezione 2: limite per le emissioni di corrente armonica (apparecchiature con corrente di ingresso 16 A per fase).

EN 61000-3-3
Parte 3: Limiti
Sezione 3: limiti delle fluttuazioni di tensione del flicker in sistemi di alimentazione in bassa tensione per apparecchiature con corrente nominale 16 A.

EN 55014-1
Limiti e metodi di misura delle caratteristiche di radiodisturbo degli apparecchi elettrodomestici e similari o termici, degli utensili elettrici e degli apparecchi elettrici similari.

EN 55014-2
Requisiti di immunità per gli elettrodomestici, utensili e degli apparecchi elettrici similari.

Inoltre la vetrina è conforme alla direttiva sulla sicurezza elettrica 2006/95 CEE e risponde alle norme:

EN 60335-1
Parte 1: Norme generali
Sicurezza degli apparecchi elettrici ad uso domestico e similare.

EN 60335-2-89
Parte 2: Norme particolari per apparecchi per la refrigerazione commerciale comprendenti un'unità di condensazione del fluido frigorifero, o un compressore incorporato o remoto.

EN 62233
Limiti emissioni verso il corpo umano.

2) Refrigeration system section
The refrigeration system can be integrated or of remote type. The motorised condensing unit includes the compressor and the condenser, while the evaporating unit consists of the evaporator in order to maintain the desired temperature inside the refrigerator display. Refrigeration is programmed via an electronic thermostat that activates the 4 defrost cycles/24h system.

The refrigerated display complies with EMC Directive 2004/108 EEC and complies with the following standards:

EN 61000-3-2
Part 3: Limits
Section 2: limits for harmonic current emissions (equipment with 16 A per phase).

EN 61000-3-3
Part 3: Limits
Section 3: limitation of flicker voltage fluctuations in low voltage supply systems for equipment with 16 A nominal current.

EN 55014-1
Limits and methods of measurement of radio disturbance characteristics of household appliances and similar devices, of electrical tools and of similar electrical appliances.

EN 55014-2
Immunity requirements for household appliances, tools and similar electrical appliances.

Furthermore, the refrigerated display also complies with the electrical safety directive 2006/95 EEC and complies with the following standards:

EN 60335-1
Part 1: General standards
Safety features of electrical appliances for household and similar use.

EN 60335-2-89
Part 2: Special requirements for commercial refrigerating apparatus featuring a condenser unit of the cooling fluid, or an integrated or remote compressor.

EN 62233
Emission limits for the human body.

TARGA MATRICOLA - SERIAL NO. PLATE

LETTURA TARGA MATRICOLA - READING THE SERIAL NO. PLATE

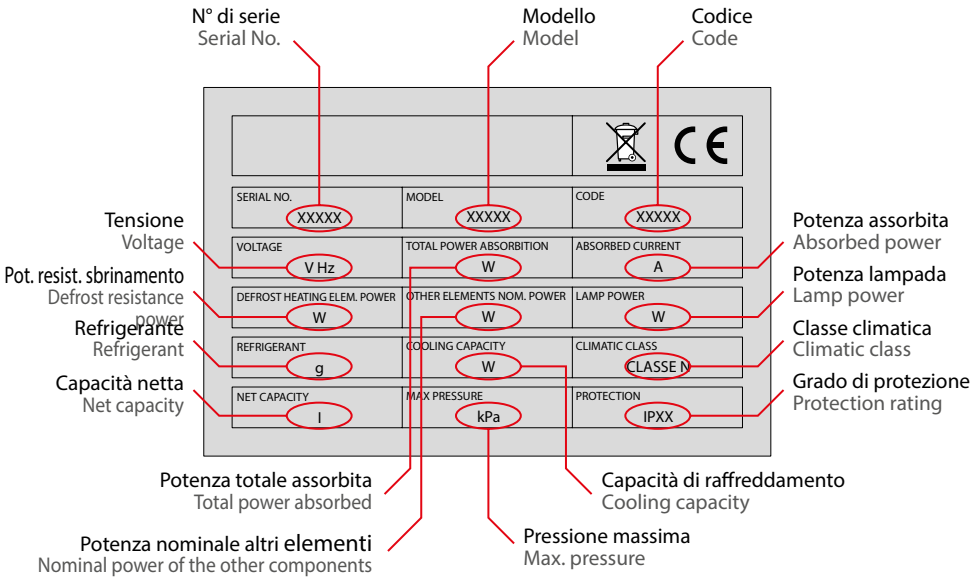

COPIA TARGA MATRICOLA - SERIAL NO. PLATE COPY

Applicare la copia adesiva della targa matricola nello spazio sotto riportato.

Apply the adhesive copy of the serial number plate in the space below.

Identificazione dei pericoli
Prolungate esposizioni per inalazione possono provocare effetti anestetici, anomalie del ritmo cardiaco e provocare morte improvvisa. Il prodotto nebulizzato o sotto forma di schizzi può provocare ustioni da gelo agli occhi o alla pelle.

Misure di primo soccorso
Inalazione
Allontanare l'infortunato dall'esposizione, portarlo in un luogo caldo. Praticare la respirazione artificiale, somministrare ossigeno o effettuare massaggio cardiaco se necessario.
Richiedere assistenza medica immediata.
Contatto con la pelle
Far sgelare con acqua le zone interessate.
Togliere gli indumenti contaminati, in quanto potrebbero aderire alla pelle in caso di ustioni da gel e lavarsi immediatamente e abbondantemente con acqua tiepida. Se si verificano irritazione cutanea o formazione di vesciche richiedere assistenza medica.
Contatto con gli occhi
Lavare immediatamente con acqua pulita, tenendo scostate le palpebre, per almeno 10 minuti. Richiedere assistenza medica.
Ingestione
Non provocare il vomito! Se l'infortunato è cosciente, far sciacquare la bocca con acqua e far bere 200-300 ml d'acqua.
Richiedere assistenza medica immediata.

Misure antincendio
Non infiammabile. La decomposizione termica provoca l'emissione di vapori molto tossici e corrosivi (cloruro di idrogeno, floruro di idrogeno). In caso di incendio usare autorespiratore e indumenti di protezione adeguati.
Mezzi di estinzione
Utilizzare agenti estinguenti appropriati all'incendio circostante.

Informazioni tossicologiche
Inalazione
Prolungate esposizioni per inalazione possono provocare effetti anestetici, anomalie del ritmo cardiaco e provocare morte improvvisa. Concentrazioni più elevate possono causare asfissia a causa del contenuto d'ossigeno ridotto nell'atmosfera.

Contatto con la pelle
Gli schizzi di liquido e il liquido nebulizzato possono provocare ustioni da gelo. È improbabile un contatto sporadico sia pericoloso ma un contatto ripetuto o prolungato può causare la rimozione del grasso cutaneo, con conseguenti secchezza, screpolature e dermatite.

Informazioni ecologiche
Si decompone con relativa rapidità nell'atmosfera inferiore (troposfera). I prodotti di decomposizione sono altamente dispersi e quindi hanno una concentrazione molto bassa. Non influenza lo smog fotochimico (cioè non rientra tra i composti organici volatili -VOC- secondo quanto stabilito dall'accordo UNECE). Il potenziale di distruzione dell'ozono (ODP) è 0.055 misurato a fronte di un ODP standard pari a 1 per il CFC11 (secondo la definizioni UNEP). La sostanza è regolamentata dal Protocollo di Montreal (revisione del 1992). Gli scarichi di prodotto rilasciati nell'atmosfera, non provocano contaminazione delle acque a lungo termine.

Considerazioni sullo smaltimento
Recuperare e riciclare il prodotto: se questo non è possibile, l'eliminazione deve avvenire in un impianto attrezzato e autorizzato.

Identificazione dei pericoli
Prolonged exposure to inhalation can cause anaesthetic effects, heart arrhythmia and can cause sudden death. The nebulised or splashed product can cause frostbite injuries to the eyes or on the skin.

First-aid measures
Inhalation
Take the injured person away from exposure and bring him/her in a warm place. Practice rescue breathing, provide the injured person with oxygen or cardiac massage if necessary.
Search for immediate medical assistance.
Contact with the skin
Let the areas concerned thaw under water.
Remove the contaminated clothing as they may stick to the skin due to frostbite burns and wash immediately and thoroughly with lukewarm water. In case of skin irritation or blistering, ask for medical assistance.
Contact with eyes
Rinse immediately with clean water, keeping eyelids open for at least 10 minutes. Ask for medical assistance.
Ingestion
Do not induce vomiting! If the injured person is conscious, rinse his/her mouth with water and let him/her drink 200-300 ml of water.
Search for immediate medical assistance.

Fire-prevention measures
Not inflammable. Thermal decomposition results in the emission of very toxic and corrosive fumes (hydrogen chloride, hydrogen fluoride). In case of fire, use a self-contained breathing apparatus and suitable protective clothing.
Fire extinguishers
Use appropriate fire extinguishing agents.

Toxicological information
Inhalation
Prolonged exposure to inhalation can cause anaesthetic effects, heart arrhythmia and can cause sudden death. Higher concentrations may cause asphyxiation due to the reduced oxygen content in the atmosphere.

Contact with the skin
Liquid splashes and nebulised liquid can cause frostbite injuries. An occasional contact is unlikely to be dangerous but a repeated or prolonged contact may cause the elimination of skin fat with consequent dryness, cracking and dermatitis.

Ecological information
It decomposes with relative rapidity in the lower atmosphere (troposphere). Decomposition products are highly dispersed and therefore have a very low concentration. It does not affect photochemical smog (i.e. it does not fall under volatile organic compounds -VOCs - as established by the UNECE agreement). The ozone destruction potential (ODP) is 0.055 as measured compared to an ODP standard of 1 for CFC11. (according to UNEP definitions). The substance is subject to the Montreal Protocol (amended in 1992).
Product exhausts released into the atmosphere do not cause water contamination in the long term.

Considerations concerning disposal
Recover and recycle the product: if this is not possible, its disposal must be carried out in a suitably equipped and authorised facility.

SCHEDA SICUREZZA R134A - SAFETY DATA SHEET R134A

Misure in caso di fuoriuscita accidentale
A**ssicurare un'adeguata protezione personale** con l'impiego di mezzi di protezione per le vie respiratorie durante l'eliminazione degli spandimenti.
Se le fuoriuscite sono di modesta entità, isolare la fonte della perdita, lasciar evaporare il materiale a condizione che vi sia una ventilazione adeguata.
Se le fuoriuscite sono rilevanti, ventilare la zona e contenere il materiale versato con sabbia, terra o altro materiale assorbente idoneo per impedire che il liquido penetri negli scarichi o nelle buche di lavoro, perchè i vapori possono creare un'atmosfera soffocante.

Manipolazione
Evitare l'inalazione di elevate concentrazioni di vapori. Le concentrazioni atmosferiche devono essere ridotte al minimo e mantenute al minimo livello ragionevolmente possibile, al di sotto del limite di esposizione professionale. I vapori sono più pesanti dell'aria, e quindi è possibile la formazione di concentrazioni elevate vicino al suolo dove la ventilazione generale è scarsa. In questi casi, assicurare adeguata ventilazione o indossare idonei dispositivi di protezione delle vie respiratorie con riserva d'aria. Evitare il contatto con fiamme libere e superfici calde perché si possono formare prodotti di decomposizione irritanti e tossici. Evitare il contatto tra liquido e gli occhi/la pelle.

Measures to adopt in case of accidental leakages
Ensure adequate personal protection with the use of respiratory protection during the elimination of leakages.
If the leakages are of small entity, isolate the source of the leak allowing the substance to evaporate provided that there is adequate ventilation.
If leakages are relevant, ventilate the area and absorb the spilled material with sand, soil or other suitable absorbent materials to prevent the liquid from penetrating into drains or potholes as the fumes can create an asphyxiating atmosphere.

Tampering
Avoid inhalation of high concentrations of vapours. Atmospheric concentrations must be kept to a minimum and maintained at the minimum level as much as reasonably possible, below the occupational exposure limit. Vapours are heavier than air and therefore the formation of high concentrations, near the ground where ventilation is generally poor, is likely to occur. In these cases, ensure adequate ventilation or wear suitable personal protective equipment for the respiratory tract with sufficient air reserve. Avoid contact with open flames and hot surfaces as they may be give rise to irritating and toxic decomposing substances. Avoid contact between liquids and the eyes/skin.

SMALTIMENTO A FINE VITA - DISPOSAL AT THE END OF LIFE

Ai sensi dell'art. 13 del Decreto Legislativo n. 49 del 2014"Attuazione della Direttiva RAEE 2012/19/EU sui rifiuti di apparecchiature elettriche ed elettroniche"
Il marchio del cassonetto barrato con barra specifica che il prodotto è stata immesso sul mercato successivamente al 13 agosto 2005 e che alla fine della propria vita utile non deve venire assimilato agli altri rifiuti ma deve essere smaltito separatamente. Tutte le apparecchiature sono realizzate con materiali metallici riciclabili (acciaio inox, ferro, alluminio, lamiera zincata, rame, ecc.) in percentuale superiore al 90% in peso. Rendere inutilizzabile l'apparecchiatura per lo smaltimento rimuovendo il cavo di alimentazione e qualsiasi dispositivo di chiusura vani o cavità (ove presenti).
E' necessario porre attenzione alla gestione di questo prodotto nel suo fine vita riducendo gli impatti negativi sull'ambiente e migliorando l'efficacia d'uso delle risorse, applicando i principi di "chi inquina paga", prevenzione, preparazione per il riutilizzo, riciclaggio e recupero. Si ricorda che lo smaltimento abusivo o non corretto del prodotto comporta l'applicazione delle sanzioni previste dalla corrente normativa di legge.
Informazioni sullo smaltimento in Italia
In Italia le apparecchiature RAEE devono essere consegnate:
- ai Centri di Raccolta (chiamati anche isole ecologiche o piattaforme ecologiche)
- al rivenditore presso il quale si acquista una nuova apparecchiatura, che è tenuto a ritirarle gratuitamente (ritiro "uno contro uno");
Informazioni sullo smaltimento in nazioni dell'unione europea
La Direttiva comunitaria sulle apparecchiature RAEE è stata recepita in modo diverso da ciascuna nazione, pertanto se si desidera smaltire questa apparecchiatura suggeriamo di contattare le autorità locali o il Rivenditore per chiedere il metodo corretto di smaltimento.

According to Art. 3 of the Decreto Legislativo n.49 of the Italian Legislation of the 2014 "Implementation of the WEEE Directive on Waste Electrical and Electronic Equipment 2012/19/EU". The WEEE symbol of a crossed out wheelie bin with a black line under it specifies that the product has been placed on the market after the 13th August 2005 and that at the end of its life it must not be disposed of together with other refuse but must be disposed of separately.
All the equipment has been made with recyclable metal materials (stainless steel, iron, aluminium, zinc plate, copper, etc.) that as a percentage make up more than 90% of the weight. The equipment must be made ready for disposal by removing the power cable and closing the door or any cavities (where present). Attention must be paid to the management of this product at the end of its life, reducing any negative impact on the environment and improving the efficiency of resources, applying the principles of "who pollutes pays", prevention, preparation for re-use, recycling and recovery. An Illegal or non-correct disposal of the product will lead to sanctions being applied as per current legislation.
Information on disposal in Italy
In Italy all WEEE equipment must be delivered:
- to Collection Centres (also named "eco-islands" or "eco-platforms")
- to the dealers from which new equipment has been purchased, who is bound to collect the old equipment free-of-charge ("one in one out" collection);
Information on disposal in European Union countries
The EU Directives on WEEE equipment has been implemented in different ways by different countries, therefore in order to dispose of this equipment correctly we suggest that you contact your local authority or your dealer in order to ask the correct method of disposal.

INFORMATIONEN - INFORMATIONS

EINLEITUNG - PRÉAMBULE

- Im vorliegenden Handbuch werden die Installationsabläufe, der Gebrauch und die ordentliche Wartung dieses Geräts dargestellt.
- Dieses Handbuch sollte aufmerksam gelesen werden, bevor irgendwelche Arbeiten vorgenommen werden, um Ihre Gesundheit zu schützen und das Produkt nicht zu beschädigen.
- Das Handbuch für ein zukünftiges Nachschlagen und für den Weiterverkauf des Geräts sorgfältig aufbewahren.
- Die Arbeiten für die Installation und für die außerordentliche Wartung müssen von Fachpersonal und unter Einhaltung der geltenden Vorschriften hinsichtlich der Anlagen und der Sicherheit am Arbeitsplatz des Aufstelllandes vorgenommen werden.
- Vor den Arbeiten zur Installation oder Wartung das Gerät von der Stromversorgung abtrennen.
- Während der Montage des Geräts ist das Vorübergehen oder sich Aufhalten im Arbeitsbereich des Geräts für Personen nicht gestattet, die nicht mit der Installation beschäftigt sind.
- Vor der Installation des Geräts überprüfen, dass die Anlagen mit den geltenden Vorschriften des Aufstellandes übereinstimmen, und die Daten der Anlage mit denen des Geräts vergleichen, die auf dem Geräteschild angegeben sind.
- Eingriffe, Verfälschungen oder Änderungen, die nicht ausdrücklich genehmigt sind, und die nicht befolgen, was in diesem Handbuch wiedergegeben ist, lassen die Garantie sofort verfallen.
- Das Verpackungsmaterial muss von Kindern oder Tieren ferngehalten werden, da es potentiell gefährlich ist, und es muss daher auch gemäß der örtlichen Vorschriften ordnungsgemäß entsorgt werden.
- Das Geräteschild liefert wichtige technische Informationen: sie sind bei Nachfragen für Wartungseingriffe oder bei einer Reparatur des Geräts unersetzlich: es darf daher weder abgenommen, noch beschädigt oder geändert werden.
- Die Nichtbeachtung dieser Vorschriften kann Verletzungen und auch den Tod verursachen, sodass die Garantie verfällt und die Gesellschaft von aller Verantwortung enthoben wird.
- Dieses Gerät ist nicht für den Gebrauch durch Personen bestimmt (darunter auch Kinder), die eingeschränkte körperliche, sensorische oder geistige Fähigkeiten besitzen, oder die keine Erfahrung oder Kenntnisse besitzen, es sei denn, sie werden durch eine für ihre Sicherheit verantwortliche Person beaufsichtigt oder in den Gebrauch des Gerätes eingewiesen.
- Kinder müssen beaufsichtigt werden, um sicherzugehen, dass sie nicht mit dem Gerät spielen.
- Dieses Gerät kann nur zur Kühlung von Bierfässern verwendet werden: Jeder andere Gebrauch ist nicht konform mit dem vorgesehenen Gebrauch und ist gefährlich.
- Wenn das Gerät nicht funktioniert, oder Veränderungen in der Betriebsweise oder in der Struktur festgestellt werden, ist es von der Stromversorgung abzutrennen und man muss sich an ein vom Hersteller zugelassenes Kundendienstzentrum wenden, ohne zu versuchen, selbst Reparaturen vorzunehmen. Für eine eventuelle Reparatur sind Originalersatzteile zu benutzen.

Der Hersteller behält sich das Recht vor, Änderungen an seinen Produkten und am vorliegenden Handbuch anzubringen, ohne verpflichtet zu sein, dies vorher mitzuteilen.

- Le présent manuel illustre les phases d'installation, d'utilisation et de maintenance ordinaire de cet appareil.
- Nous vous invitons à le lire attentivement avant de procéder à toute opération afin de ne pas vous blesser et de ne pas endommager le produit.
- Conserver soigneusement ce manuel pour toute consultation future ou en cas de cession de l'appareil.
- Les opérations d'installation et de maintenance extraordinaire doivent être effectuées par un personnel qualifié en respectant les normes en vigueur dans le pays d'utilisation en matière d'installations et de sécurité sur le poste de travail.
- Avant d'effectuer toute intervention d'installation ou de maintenance, débrancher l'appareil.
- Durant le montage de l'appareil, les personnes non préposées à l'installation ne sont pas autorisées à passer ou à s'attarder à proximité de l'espace de travail.
- Avant d'installer l'appareil, vérifier que les installations soient conformes aux normes en vigueur dans le pays d'utilisation et comparer toujours les données du système avec celles de l'appareil qui figurent sur la plaque des données.
- Toute intervention, altération ou modification non expressément autorisée et qui ne respecte pas les indications du présent manuel, annule la garantie.
- Le matériel d'emballage, potentiellement dangereux, doit être tenu hors de la portée des enfants ou des animaux et il doit être éliminé correctement selon les normes locales.
- La plaque des caractéristiques fournit des informations techniques importantes : elles sont indispensables en cas de demande d'intervention pour une maintenance ou une réparation de l'appareil : il est donc recommandé de ne pas l'enlever, l'endommager ou la modifier.
- Le non-respect de ces normes peut provoquer des dommages et des lésions, voire mortels, annule la garantie et dégage l'entreprise de toute responsabilité.
- Cet appareil n'est pas destiné à être utilisé par des personnes (y compris les enfants) dont les capacités physiques, sensorielles ou mentales sont réduites, ou qui manquent d'expérience et de connaissances, sauf si elles ont pu bénéficier, par l'intermédiaire d'une personne responsable de leur sécurité, d'une surveillance ou d'instructions concernant l'utilisation de l'appareil.
- Les enfants doivent être surveillés pour s'assurer qu'ils ne jouent pas avec l'appareil.
- Cet appareil peut être utilisé uniquement pour la réfrigération de déchets : tout autre utilisation n'est pas conforme à l'usage prévu et peut être dangereuse.
- Si l'appareil ne fonctionne pas ou si vous remarquez des altérations fonctionnelles ou structurelles, débranchez-le de la source d'alimentation électrique et contactez un centre de service agréé par le fabricant, sans tenter de le réparer vous-même. Pour une réparation éventuelle, demander des pièces de rechange originales.

Le fabricant se réserve le droit d'apporter des modifications à ses produits et au présent manuel sans obligation de préavis.

GEKÜHLTES
REFROIDISSEURS

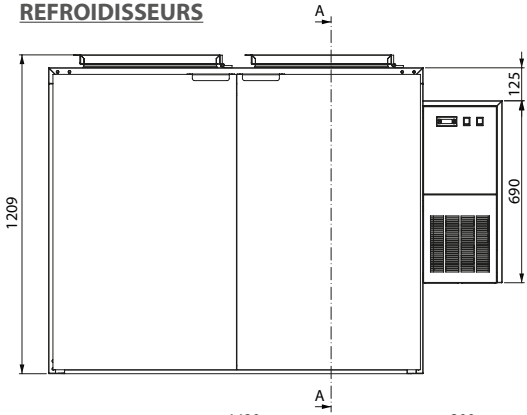

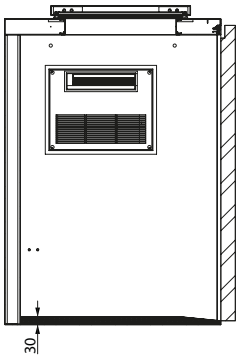

SEZIONE A-A

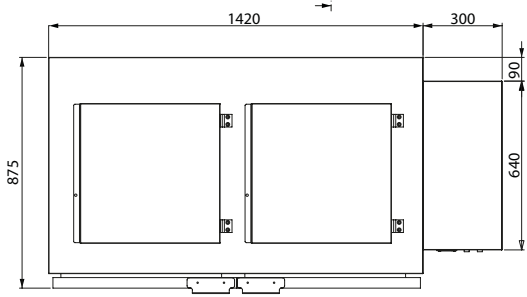

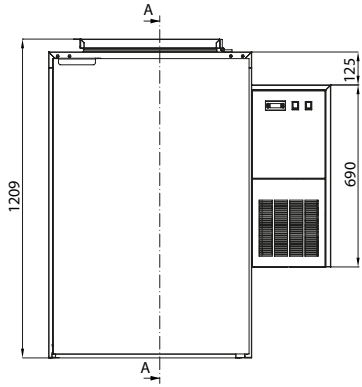

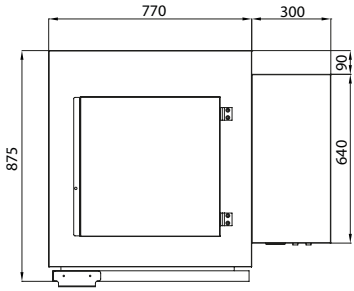

DATI TECNICI DONNÉES TECHNIQUES		NKT 119R	NKT 189R
Außenabmessungen (mm) - Dimensions extérieures (mm)	mm	1070x880x1210	1720x880x1210
Innenabmessungen - Dimensions intérieures	mm	650x760x1100	1300x760x1100
Fassungsvermögen -Capacité	l	1x120/240	2x120/240
Betriebstemperatur - Température de fonctionnement	siehe Typenschild voir la plaque contenant les caractéristiques		
Stromversorgung - Alimentation	W	230-1-50	230-1-50
Kühlgas - Gaz réfrigérant	siehe Typenschild voir la plaque contenant les caractéristiques		
Kühlleistung - Capacité réfrigérante	siehe Typenschild voir la plaque contenant les caractéristiques		
Aufgenommene Leistung - Puissance absorbée	siehe Typenschild voir la plaque contenant les caractéristiques		
Bruttogewicht - Poids lourd	Kg	114 kg	159 kg
Verpackungsvolumen - Volume emballage	m^3	1,6 m^3	2,5 m^3
Digitale/int. On-Off-Steuerung - Contrôle numérique/int. on/off			

TECHNISCHES DATENBLATT - FICHE TECHNIQUE

VORBEREITUNGEN
PRÉDISPOSÉS

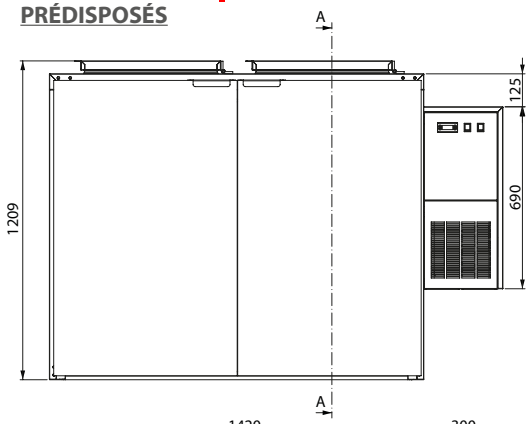

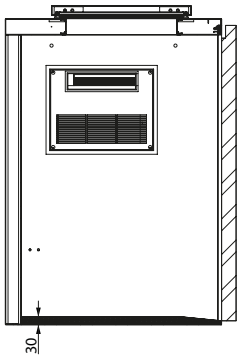

SEZIONE A-A

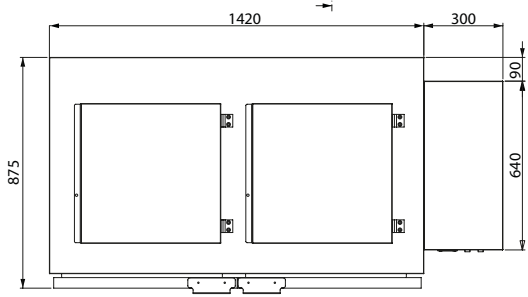

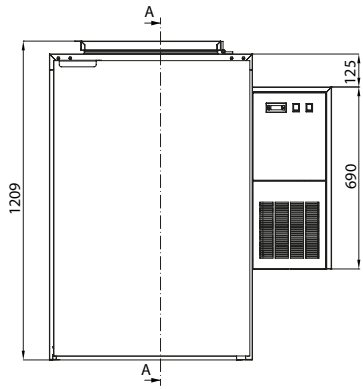

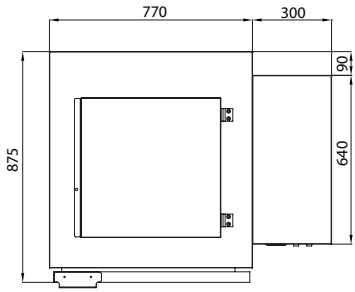

TECHNISCHE DATEN DONNÉES TECHNIQUES		WTS- R DX1AV	WTS- R DX2AV
Außenabmessungen (mm) - Dimensions extérieures (mm)	mm	1070x880x1210	1720x880x1210
Innenabmessungen - Dimensions intérieures	mm	650x760x1100	1300x760x1100
Fassungsvermögen - Capacité	l	1x120/240	2x120/240
Betriebstemperatur - Température de fonctionnement	siehe Typenschild voir la plaque contenant les caractéristiques		
Stromversorgung - Alimentation	W	230-1-50	230-1-50
Kühlgas - Gaz réfrigérant	siehe Typenschild voir la plaque contenant les caractéristiques		
Kühlleistung - Capacité réfrigérante	siehe Typenschild voir la plaque contenant les caractéristiques		
Aufgenommene Leistung - Puissance absorbée	siehe Typenschild voir la plaque contenant les caractéristiques		
Bruttogewicht - Poids lourd	Kg	114 kg	159 kg
Verpackungsvolumen - Volume emballage	m^3	1,6 m^3	2,5 m^3
Digitale/int. On-Off-Steuerung - Contrôle numérique/int. on/off			

TECHNISCHE MERKMALE - CARACTÉRISTIQUES TECHNIQUES

STRUKTUR:
- Sandwich-Wände vollständig aus Edelstahl hergestellt
- Innen 2b
- Außen Scotch Brite
- Isolierung 60 mm aus starrem Polyurethan, FCKW-frei
- Hochdruckeinspritzung
- Ausführungen mit 1 bis 2 Modulen zur Aufnahme von 1 oder 2 fahrbaren Behältern zu 120 oder 240 l
- Lieferung als Bausatz zur Montage vor Ort

TÜREN UND KLAPPEN:
- Türen ganz aus Edelstahl hergestellt
- Scharniere mit Heberampe und Türanschlag 95°
- Dichtungen magnetisch auf drei Seiten, untere Seite bündig mit dem Boden abschließend
- Klappen aus Edelstahl
- umlaufende Dichtungen
- vorbereitet für die Anbringung eines Verschlusses an den Klappen, auf Anfrage

KÜHLAGGREGAT:
- Mit Gebläse
- Verflüssigungseinheit auf rechter Seite
- Verkleidung aus Edelstahl
- Abtauung mit Pause
- automatische Verdampfung des Kondenswassers

STEUERUNG:
- Elektronischer Fernthermostat

OPTIONALES Zubehör:
- 1) Einfach entfernbare Zentriertrichter
- 2) Verschluss von Türen und Klappen
- 3) Geschäumter Boden mit Rampe
- 4) Bodenblech
- 5) Heizsatz Verdichter für Gebrauch in kalten Gegenden

STRUCTURE :
- panneaux sandwich construits entièrement en acier INOX
- panneau intérieur 2b
- externe Scotch Brite
- isolation de 60 mm en polyuréthane rigide sans CFC
- injecté à haute densité
- versions de 1 à 2 modules adaptés pour contenir 1 ou 2 récipients sur roues de 120 ou 240 l
- livré en kit à assembler sur place

PORTES ET VOLETS :
- portes entièrement construites en acier INOX
- charnières à rampe de levage et arrêt de porte à 95°.
- joints d'étanchéité sur les trois côtés magnétiques et sur le côté inférieur au ras du sol
- volets en acier INOX
- joint d'étanchéité périmétral
- prédisposition pour application d'une fermeture sur les volets, sur demande

UNITÉ DE RÉFRIGÉRATION :
- ventilée
- unité de condensation placée sur le flanc droit
- carénage en acier INOX
- dégivrage à pause
- évaporation automatique de l'eau de condensation

CONTRÔLE :
- télé-thermostat électronique

ACCESSOIRES EN OPTION :
- 1) entonnoirs de centrage facilement amovibles
- 2) serrure des portes et volets
- 3) fond à mousse avec rampe incluse
- 4) tôle de protection du fond
- 5) kit de chauffage du compresseur pour utilisation dans des climats froids

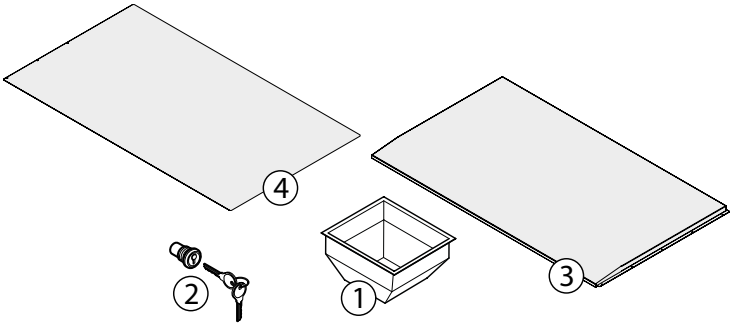

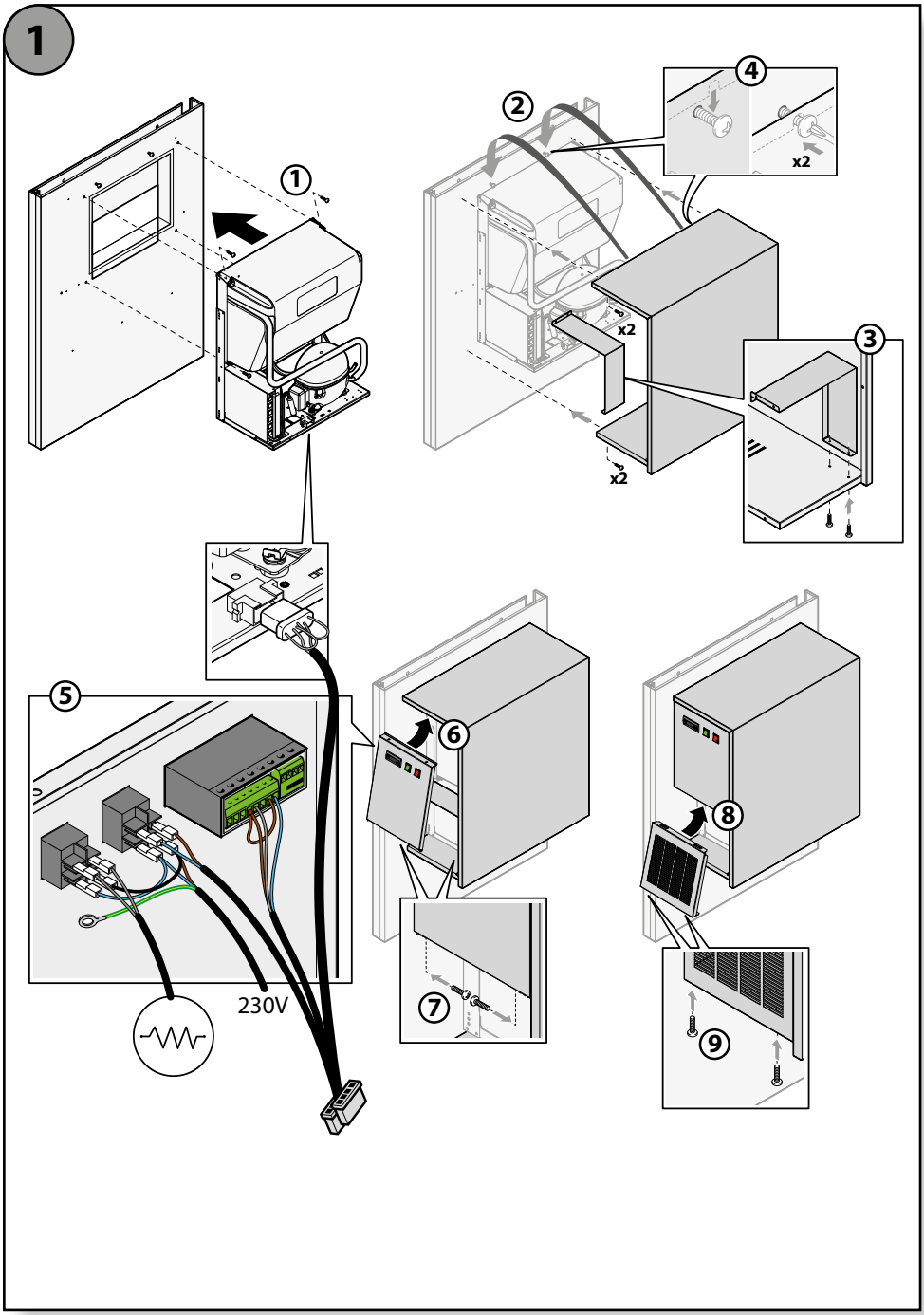
1
1
2
3
4
5
6
7
8
9
x2
x2
x2
230V

2

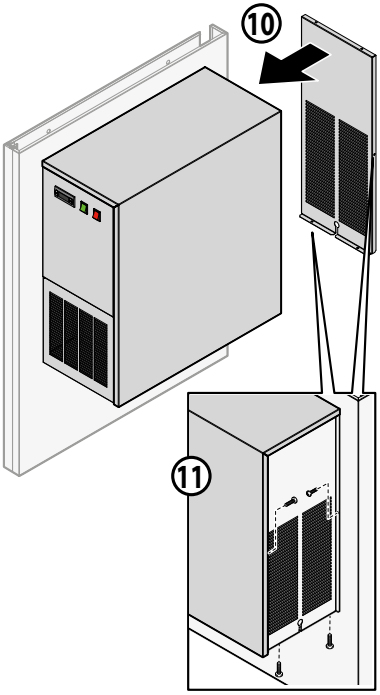

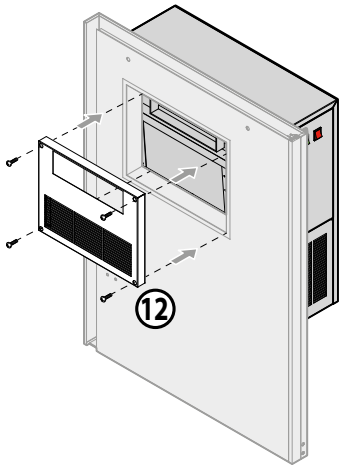

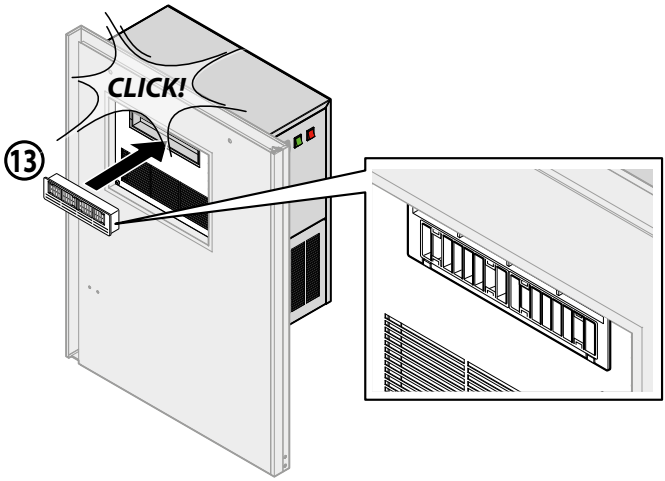

3

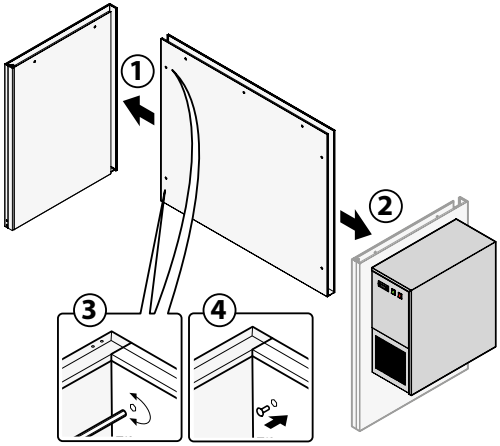

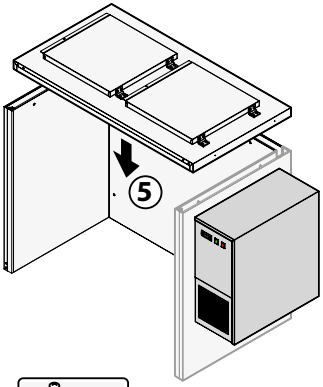

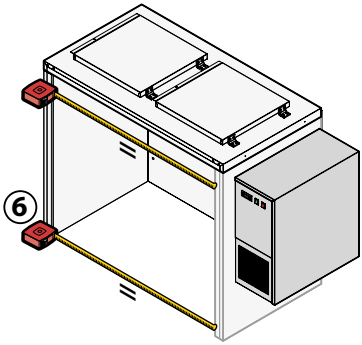

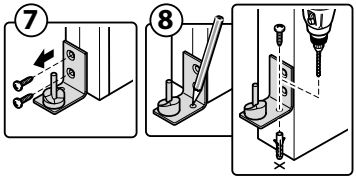

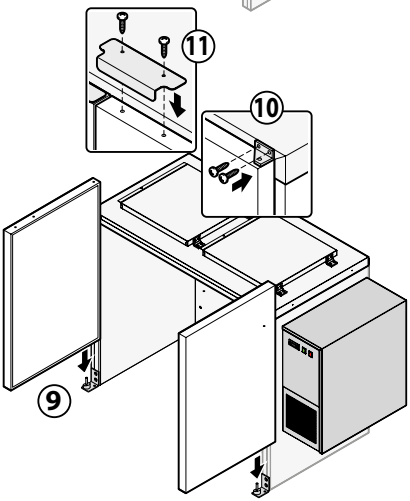

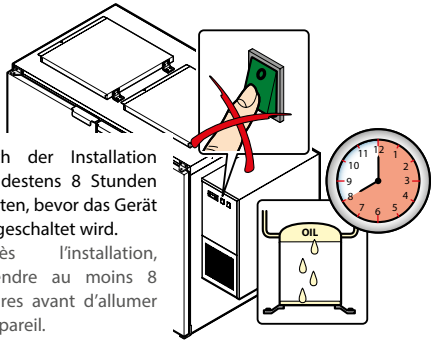

Nach der Installation mindestens 8 Stunden warten, bevor das Gerät eingeschaltet wird.

Après l'installation, attendre au moins 8 heures avant d'allumer l'appareil.

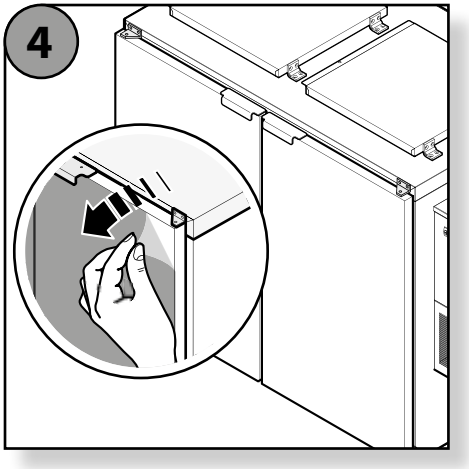

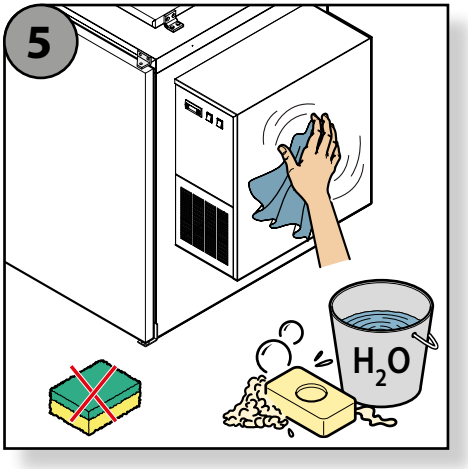

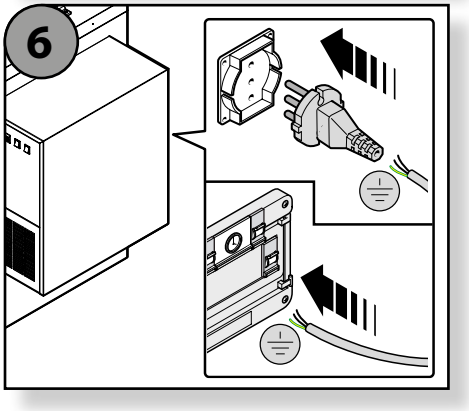

Das Gerät muss:

- An die Erdungsleitung des Stromnetzes (gelb-grünes Kabel), an einen Leitungsschutzschalter und an einen allpoligen Unterbrechungsmechanismus angeschlossen sein.

Bei laufendem Gerät den Spannungswert überprüfen, der vom Nennwert nicht mehr als 10 % abweichen darf.

L'appareil doit:

- être connecté à la ligne de terre du réseau (câble jaune vert), à un différentiel thermique et à un mécanisme interruption omnipolaire.

Lorsque l'appareil est en marche, vérifier la valeur de la tension que ne doit pas s'écarter de plus de 10 % par rapport à la valeur nominale.

HINWEISE - MISES EN GARDE

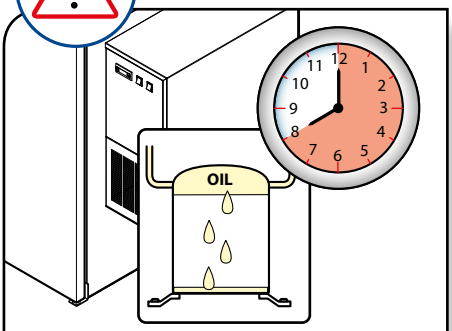

Nach der Installation mindestens 8 Stunden warten, bevor das Gerät eingeschaltet wird.
Après l'installation, attendre au moins 8 heures avant d'allumer l'appareil.

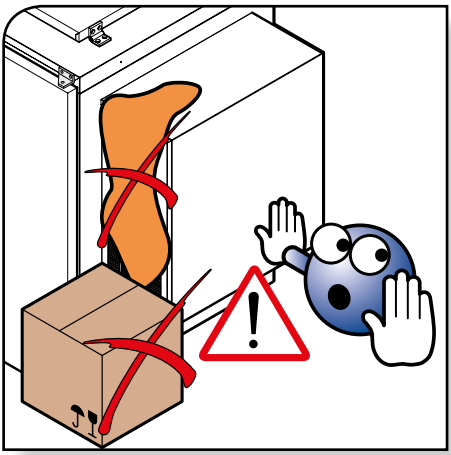

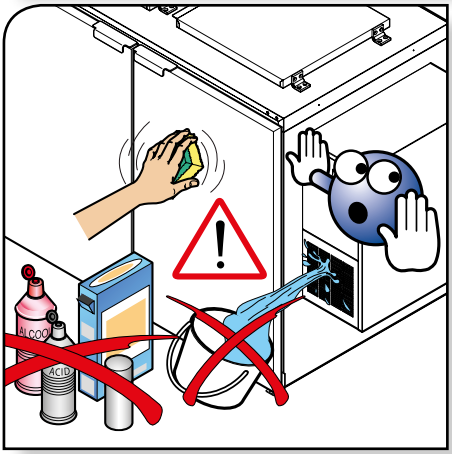

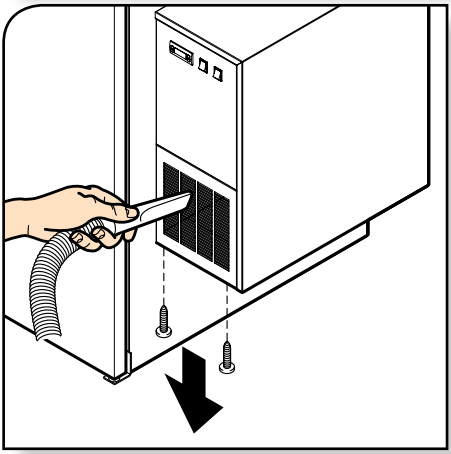

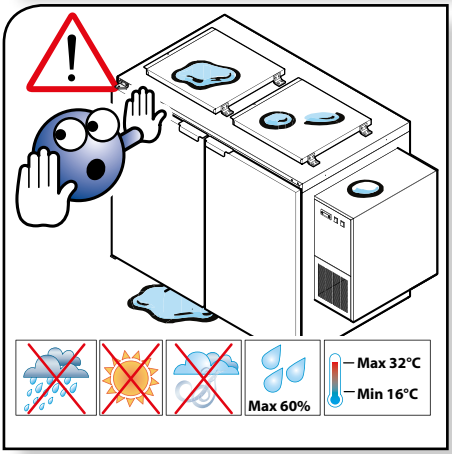

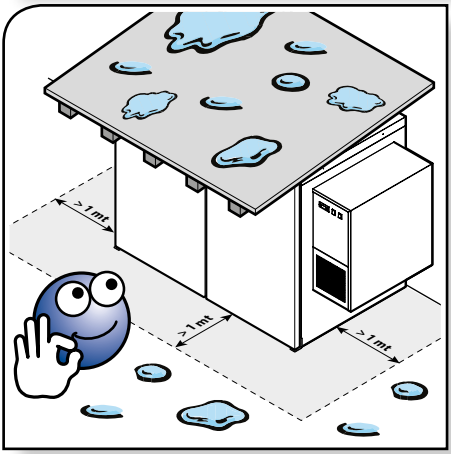

EINSCHALTUNG - ALLUMAGE

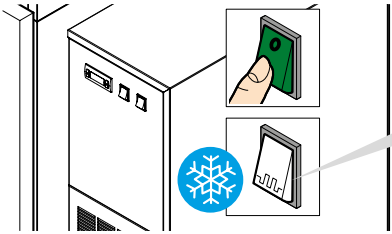

Achtung! Bei vorhandenem optionalen Zubehör: In der Winterzeit den Schalter des Verdichter-Heizwiderstands immer aktiviert lassen.

Attention ! Si l'accessoire en option est présent, toujours laisser l'interrupteur de la résistance du compresseur activé pendant l'hiver.

Wenn der Stromstecker eingesteckt ist, über den Schalter das Gerät einschalten. Die digitale Steuereinheit führt einen schnellen Test durch und die "LEDs" blinken für einige Sekunden.

Après avoir inséré la prise de courant, intervenir sur l'interrupteur pour allumer l'appareil. Le contrôle numérique démarre un test rapide et les LEDS clignotent quelques secondes.

ANZEIGE DER EINGESTELLTEN TEMPERATUR
AFFICHAGE DE LA TEMPÉRATURE CONFIGURÉE

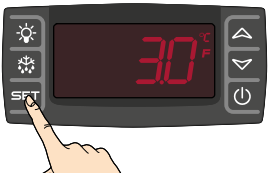

Die Taste SET drücken und loslassen, um die eingestellte "Standardtemperatur" anzuzeigen. Um die effektive Temperatur wieder zu sehen, erneut die Taste SET drücken oder 5 Sekunden lang warten.

Appuyer et relâcher le bouton SET pour afficher la température configurée par « défaut ». Pour revoir l'affichage de la température effective, appuyer de nouveau sur le bouton SET ou attendre 5 secondes.

ANZEIGE DER ERREICHTEN MINIMAL-TEMPERATUR
AFFICHAGE DE LA TEMPÉRATURE MINIMALE ATTEINTE

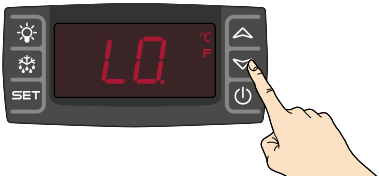

Durch Druck und Loslassen der Taste wird die Meldung **"Lo"** angezeigt und danach die minimal erreichte Temperatur. Um die effektive Temperatur wieder zu sehen, erneut die Taste (img) drücken oder 5 Sekunden lang warten.

Appuyer et relâcher le bouton : le message « **Lo** » puis la température minimale atteinte s'affichent. Pour revoir l'affichage de la température effective, appuyer de nouveau sur le bouton ou attendre 5 secondes.

ANZEIGE DER ERREICHTEN MAXIMAL-TEMPERATUR
AFFICHAGE DE LA TEMPÉRATURE MAXIMALE ATTEINTE

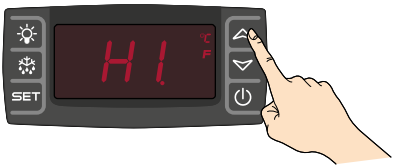

Durch Druck und Loslassen der Taste wird die Meldung **"Hi"** angezeigt und danach die maximal erreichte Temperatur. Um die effektive Temperatur wieder zu sehen, erneut die Taste drücken oder 5 Sekunden lang warten.

Appuyer et relâcher le bouton : le message « **Hi** » puis la température maximale atteinte s'affichent. Pour revoir l'affichage de la température effective, appuyer de nouveau sur le bouton ou attendre 5 secondes.

TEMPERATUREINSTELLUNG - RÉGLAGE DE LA TEMPÉRATURE

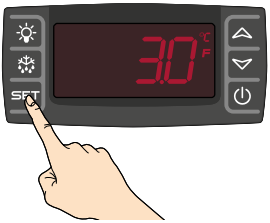

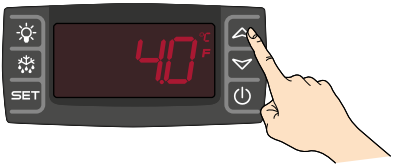

Für 3 Sekunden die Taste SET drücken, um die Temperatur anzuzeigen, die LEDs **"C°"** oder **"F"** beginnen zu blinken. Um die Temperatur zu ändern, die Taste betätigen, um sie zu erhöhen oder zu senken. Zum Speichern erneut die Taste SET drücken oder 10 Sekunden lang warten.

Appuyer sur le bouton SET pendant 3 secondes pour afficher la température, les leds « **C°** » ou « **F** » commencent à clignoter. Pour modifier la température, intervenir sur le bouton pour l'augmenter ou pour la diminuer. Pour l'enregistrer, appuyer de nouveau sur le bouton SET ou attendre 10 secondes.

MANUELLES ABTAUEN - DÉGIVRAGE MANUEL

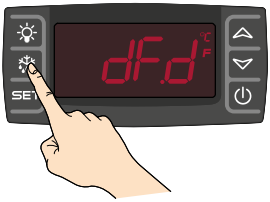

Die Taste drücken, um den Abtauvorgang zu starten.

Appuyer sur le bouton pour démarrer le cycle de dégivrage.

BELEUCHTUNG EINSCHALTEN
ALLUMAGE DE LA LUMIÈRE

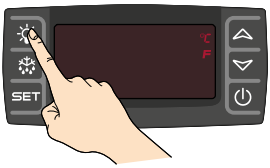

Die Taste drücken und loslassen, um das Licht des Geräts oder der Kühlzelle einzuschalten.

Appuyer et relâcher le bouton pour allumer la lumière de l'appareil ou du compartiment de la cellule.

TASTATURSPERRE - VERROUILLAGE DU CLAVIER

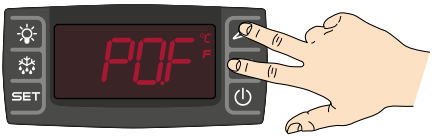

Die Tasten und gedrückt halten, bis die Schrift **"PoF"** blinkt.

Tenir les boutons et appuyés jusqu'à ce que la mention « **PoF** » clignotante n'apparaisse.

TASTATUR ENTRIEGELN - DÉVERROUILLAGE DU CLAVIER

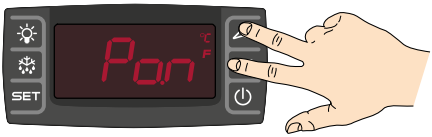

Die Tasten und mehr als 3 Sekunden lang drücken, bis die Schrift **"Pon"** blinkt.

Tenir les boutons et appuyés pendant plus de 3 secondes jusqu'à ce la mention « **Pon** » clignotante n'apparaisse.

STÖRUNGEN - ANOMALIES

URSACHE	BEHEBUNG	CAUSE	SOLUTION
Das Gerät schaltet sich nicht ein **L'appareil ne s'allume pas**			
A) Der Schalter des Geräts oder der des elektrischen Schaltschranks ist NICHT in Stellung "ON". B) Der Stecker ist NICHT richtig eingesteckt. C) Der Leitungsschutzschalter ist NICHT zurückgesetzt. D) Schalter der Stromversorgung. E) Das Stromkabel ist beschädigt.	A) - B) - C) Die korrekten Betriebsbedingungen wieder herstellen. D) Die Wiederherstellung der korrekten Betriebsbedingungen abwarten. E) Sich für den Austausch an ein Kundendienstzentrum wenden.	A) L'interrupteur de l'appareil ou celui du tableau électrique N'est PAS sur « ON », B) La fiche N'est PAS insérée correctement. C) Le magnétothermique N'est PAS armé. D) La distribution du courant est interrompue. E) Le câble d'alimentation est endommagé.	A)-B)-C) Rétablir les conditions d'utilisation correctes D) Attendre le rétablissement des conditions d'utilisation correctes E) S'adresser à un centre d'assistance pour le remplacement
Sicherung beschädigt.	Die Stromversorgung unterbrechen und die Sicherung auswechseln.	Le fusible est endommagé.	Débrancher l'alimentation et remplacer le fusible.
Überlastung des Kondensators durch mangelhafte Kühlung.	Die Stromversorgung unterbrechen und mit einem Staubsauger die Rippen des Kondensators reinigen.	Le condenseur est en surcharge à cause d'un manque de refroidissement.	Débrancher le courant et nettoyer les ailettes du condenseur à l'aide d'un aspirateur.
Das Gerät kühlt nicht ausreichend **L'appareil ne refroidit pas suffisamment**			
Die Thermostattemperatur ist zu hoch eingestellt.	Die Einstellungen der Temperatur in der digitalen Steuereinheit prüfen.	Le thermostat de réglage de la température est trop élevé.	Vérifier les configurations de la température dans le contrôle numérique.
Das Gerät ist direkter Sonnenstrahlung oder direkten Wärmequellen ausgesetzt.	Das Gerät verschieben oder mit zweckdienlichen Vorrichtungen versehen.	L'appareil est exposé à la lumière directe du soleil ou à des sources de chaleur directes.	Déplacer l'appareil et le protéger à l'aide de dispositifs prévus à cet effet.
Die Dichtungen der Türen/Fächer sind beschädigt und schließen nicht richtig.	Sich für den Austausch an ein Kundendienstzentrum wenden.	Les joints d'étanchéité des portes et des tiroirs sont endommagés et ne ferment pas parfaitement.	S'adresser à un centre d'assistance pour le remplacement.
Die Kondensatorrippen sind schmutzig oder die Luftschlitze sind von Staub und Gegenständen verstopft.	Die Stromversorgung unterbrechen und mit einem Staubsauger die Rippen des Kondensators und die Lüftungsschlitze reinigen.	Les ailettes du condenseur sont sales ou les fentes d'aération sont obstruées par la poussière ou par des objets.	Débrancher le courant et nettoyer les ailettes du condenseur et les fentes d'aération à l'aide d'un aspirateur.
Fehlen von Kühlgas	Sich an ein Kundendienstzentrum wenden.	Il n'y a pas assez de gaz réfrigérant.	S'adresser à un centre d'assistance.
Innensonde oder Thermostat defekt.	Sich an ein Kundendienstzentrum wenden.	La sonde interne ou le thermostat sont en panne.	S'adresser à un centre d'assistance.

STÖRUNGEN - ANOMALIES

URSACHE	BEHEBUNG	CAUSE	SOLUTION
Das Gerät ist sehr laut - L'appareil est très bruyant			
Das Gerät berührt andere Geräte, die Vibrationen darauf ausüben.	Eines der beiden Geräte weiter weg stellen.	L'appareil est en contact avec d'autres équipements qui génèrent des vibrations.	Éloigner l'un des deux appareils.
Das Gebläse des Kondensators ist schmutzig, beschädigt oder in Berührung mit anderen Bauteilen.	Den Zustand des Gebläses überprüfen. Sich bei Beschädigungen an ein Kundendienstzentrum für den Austausch wenden.	Le ventilateur du condenseur est sale, endommagé ou il entre en contact avec d'autres composants.	Vérifier l'état du ventilateur. En cas de détérioration, s'adresser à un centre d'assistance pour la réparation.
Die Umgebungstemperatur ist zu hoch und lässt das Gerät ununterbrochen im Betrieb.	Das Gerät verschieben oder die Umgebungstemperatur senken.	La température ambiante trop élevée fait fonctionner l'appareil continuellement.	Déplacer l'appareil ou réduire la température ambiante.
Das Gerät ist nicht korrekt nivelliert.	Die Nivellierung überprüfen und korrekt nivellieren.	L'appareil n'est pas nivelé correctement.	Vérifier et rétablir le nivèlement correct.

Wenn die Lösung nicht in der Tabelle vorhanden sein sollte, sich an ein vom Hersteller zugelassenes technisches Kundendienstzentrum wenden und Folgendes mitteilen:
- Kaufdatum;
- die Daten des Gerätes, die vom Serienschild abgelesen werden können;
- den festgestellten Defekt.

Si la solution ne figure pas dans les tableaux, s'adresser à un centre d'assistance technique agréé par le fabricant en communiquant :
- la date d'achat ;
- les données de l'appareil qui figurent sur la plaque signalétique ;
- le défaut qui s'est produit.

GARANTIE - GARANTIE

BEDINGUNGEN - CONDITIONS

- Dieses Betriebshandbuch wurde vom Hersteller verfasst und bildet einen wichtigen Grundbestandteil des Geräts.
- Bei einem Verkauf oder einer Übertragung des Geräts muss immer sicher gestellt sein, dass das Handbuch beiliegt, da die darin enthaltenen Informationen an den Käufer und an die Personen gerichtet sind, die mit unterschiedlichen Aufgaben mit der Installation, dem Gebrauch und der Wartung des Produkts zu tun haben.
- Aufmerksam die in diesem Handbuch stehenden Anleitungen und die technischen Information lesen, bevor mit der Installation, dem Gebrauch und der Wartung des Produkts begonnen wird.
- Die Befolgung der Anweisungen dieses Handbuchs gewährleisten die Sicherheit von Personen und Sachen und garantieren ferner die Wirtschaftlichkeit des Geräts und eine längere Betriebdauer.
- Der Hersteller weist jede Verantwortung für Schäden durch Nichtbeachtung der Vorschriften im Betriebshandbuch zur Installation, zum Gebrauch und zur Wartung zurück, sowie für nicht genehmigte Änderungen am Produkt oder Verwendung von nicht originalen Ersatzteilen.
- Die Installation und der Gebrauch des Produktes muss in Übereinstimmung mit den Anweisungen des Herstellers erfolgen, sowie nach den europäischen, nationalen und örtlichen Richtliniene.
- Die Installation, der Elektroanschluss, die Betriebskontrolle, die Wartung und die Reparaturen sind Arbeiten, die ausschließlich von zugelassenem Fachpersonal ausgeführt werden dürfen, das ausreichende Kenntnisse über das Gerät besitzen.
- Beim Bewegen der Edelstahlverkleidungen wird empfohlen saubere Baumwollhandschuhe zu tragen, um zu vermeiden, dass für die erste Reinigung schwierig zu entfernende Fingerabdrücke zurückbleiben.
- Der Stecker des Elektrokabels muss nach der Installation des Geräts zugänglich bleiben.
- Während des Betriebs den Aufstellraum ausreichend belüften.
- Den Gebrauch des Geräts abbrechen, wenn sich Fehler oder Betriebsstörungen einstellen, und das Gerät erst wieder in Betrieb nehmen, wenn die Ursache der Störung behoben ist.
- Die Belüftungsgitter an der Stirnseite nicht abdecken.
- Der Hersteller kann im Zuge einer steten Weiterentwicklung und Erneuerung des Produktes ohne vorherige Ankündigung die Änderungen vornehmen, die er für zweckmäßig erachtet.

- Ce manuel d'instructions rédigé par le fabricant fait partie intégrante et essentielle du produit.
- En cas de vente ou de transfert du produit, s'assurer toujours de la présence du manuel car les informations qu'il contient s'adressent à l'acheteur et à toutes les personnes qui, à divers titres, concourent à l'installation, à l'utilisation et à la maintenance du produit.
- Lire attentivement les instructions et les informations techniques que ce manuel contient avant de procéder à l'installation, à l'utilisation et à la maintenance du produit.
- Le respect des indications contenues dans le présent manuel d'instructions garantit la sécurité aux personnes et aux biens ; il assure le bon fonctionnement et une plus longue durée de vie à l'appareil.
- Le fabricant décline toute responsabilité en cas de dommages causés par le non-respect des normes d'installation, d'utilisation et de maintenance indiquées dans le manuel d'instructions, par les modifications non autorisées effectuées sur le produit ou par l'emploi de pièces de rechange non originales.
- L'installation et l'utilisation du produit doivent être effectuées conformément aux instructions du fabricant et dans le respect des normes européennes, nationales et des règlements locaux.
- L'installation, le branchement électrique, la vérification du fonctionnement, la maintenance et les réparations sont des opérations qui doivent être effectuées exclusivement par un personnel qualifié, autorisé et en possession d'une connaissance adéquate du produit.
- Pour manutentionner les pièces en acier du revêtement, il est conseillé d'utiliser des gants propres en coton, en évitant de laisser des traces difficiles à enlever lors du premier nettoyage.
- La fiche du câble électrique doit rester accessible après avoir installé l'appareil.
- Prévoir une ventilation suffisante dans la pièce d'installation durant le fonctionnement de l'équipement.
- Interrompre l'utilisation du produit en cas de panne ou de dysfonctionnement, remettre l'appareil en marche uniquement après avoir éliminé la cause de l'anomalie.
- Ne pas couvrir la grille d'aération située sur le devant de la vitrine.
- Afin de poursuivre une politique de développement constant et de renouvèlement du produit, le fabricant peut apporter, sans aucun préavis, toutes les modifications qu'il jugera appropriées.

2) Auswahl der Kühlanlage
Die Kühlanlage kann eingebaut oder abgesetzt betrieben werden. Der bewegungskondensierte Teil umfasst den Verdichter und den Kondensator, während der verdampfende Teil einen Verdampfer umfasst, um die gewünschte Temperatur in der Vitrine aufrecht zu erhalten. Die Kühlung wird über ein elektronisches Thermostat gesteuert, das die Abtauung auf 4 Zyklen / 24 Stunden aktiviert.

Die Vitrine stimmt mit den Richtlinien zur elektromagnetischen Verträglichkeit 2004/108 EG überein und erfüllt folgende Normen:

EN 61000-3-2
Teil 3 Grenzen
Abschnitt 2: Grenze für die Abgabe von Stromoberschwingungen (Geräte mit Eingangsstrom von 16 A pro Phase).

EN 61000-3-3
Teil 3 Grenzen
Abschnitt 3: Grenzen für die flickerverursachende Spannungsschwankung in Niederspannungssystemen für Geräte mit Nennstrom 16 A.

EN 55014-1
Grenzen und Messmethoden der Störaussendungen von Haushaltsgeräten, ähnlichen und thermischen Geräten, Elektrowerkzeugen
und ähnlichen Elektrogeräten.

EN 55014-2
Isolieranforderungen für Haushaltsgeräte,
Elektrowerkzeuge
und ähnlichen Elektrogeräte.

Ferner stimmt die Vitrine mit den Richtlinien zur elektrischen Sicherheit 2006/95 EG überein und erfüllt folgende Normen:

EN 60335-1
Teil 1: Allgemeine Normen
Sicherheit von elektrischen Haushaltsgeräten und ähnlichen Elektrogeräten.

EN 60335-2-89
Teil 2: Sondernormen für Handelskühlgeräte, die eine Kondensationseinheit des Kühlmittels oder einen eingebauten oder abgesetzten Verdichter besitzen.

EN 62233
Emissionsgrenzen dem menschlichen Körper gegenüber.

2) Section système de réfrigération
Le système de réfrigération peut être incorporé ou de type à distance. Le groupe de condensation comprend le compresseur et le condenseur tandis que le système d'évaporation comprend l'évaporateur afin de maintenir la température souhaitée à l'intérieur de la vitrine. La réfrigération est programmée au moyen d'un thermostat électronique qui active le dégivrage à 4 cycles/24h.

La vitrine, conforme à la directive sur la compatibilité électromagnétique 2004/108 CEE, répond aux normes :

EN 61000-3-2
Partie 3 : Limites
Section 2 : limite pour les émissions de courant harmonique (appareils avec courant en entrée de 16 A par phase).

EN 61000-3-3
Partie 3 : Limites
Section 3 : limites des fluctuations de tension du papillotement dans des systèmes d'alimentation basse tension pour les appareils avec courant nominal de 16 A.

EN 55014-1
Limites et méthodes de mesure des caractéristiques de perturbation radioélectrique des appareils électroménagers et appareils similaires ou thermiques, des outils électriques et des appareils électriques similaires.

EN 55014-2
Pré-requis d'immunité pour les appareils électroménagers, les outils et les appareils électriques similaires.

La vitrine, également conforme à la directive sur la sécurité électrique 2006/95 CEE, répond aux normes :

EN 60335-1
Partie 1 : normes générales
Sécurité des appareils électriques à usage domestique et similaire.

EN 60335-2-89
Partie 2 : normes particulières pour les appareils destinés à la réfrigération commerciale comprenant une unité de condensation du fluide frigorifique ou un compresseur incorporé ou à distance.

EN 62233
Limites des émissions dirigées vers le corps humain.

SERIENNUMMERNSCHILD - PLAQUE DE SIGNALISATION

ABLESEN DES SERIENNUMMERNSCHILDS - LECTURE DE LA PLAQUE DE SIGNALISATION

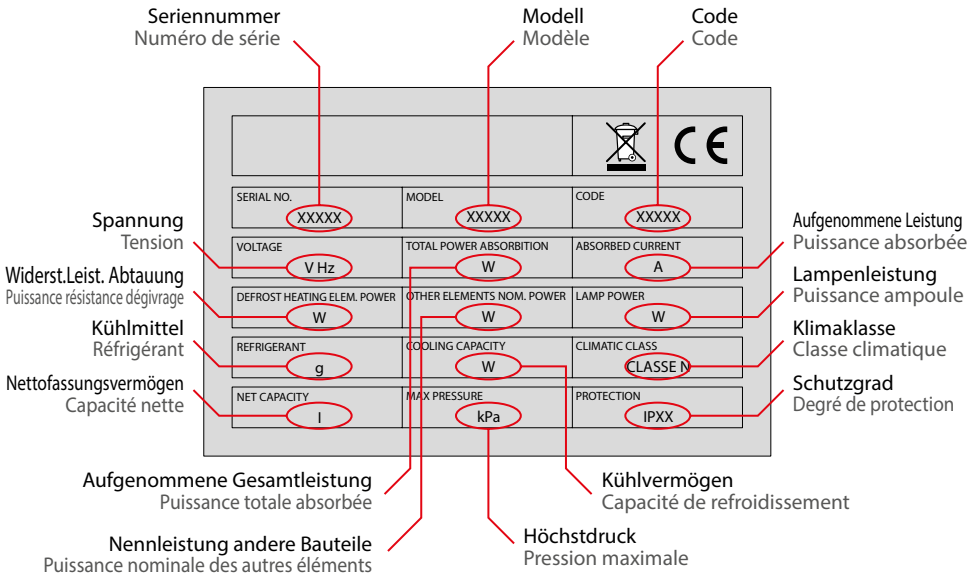

KOPIE SERIENNUMMERNSCHILD - COPIE DE LA PLAQUE DE SIGNALISATION

Die Aufkleberkopie des Seriennummerschilds im unten wiedergegebenen Raum anbringen.

Appliquer la copie adhésive de la plaque de signalisation dans l'espace ci-après.

Feststellung der Gefahren
Längeres sich Aussetzen durch Einatmen kann zu Betäubungen, Herzrhythmusstörungen und zum plötzlichen Tod führen. Das gesprühte Produkt oder in Form von Spritzern kann Kälteverbrennungen an den Augen und auf der Haut verursachen.

Erste-Hilfe-Maßnahmen
Einatmen
Den Verletzten aus dem Einflussbereich entfernen und an einen warmen Ort bringen. Künstliche Beatmung durchführen, Sauerstoff verabreichen oder Herzmassage durchführen, falls nötig.

Sofort ärztliche Hilfe anfordern..
Hautkontakt
Die betroffenen Bereiche mit Wasser enteisen.
Betroffene Kleidungsstücke entfernen, da sie bei Verbrennungen durch Gel an der Haut anhaften könnten, und sofort mit lauwarmem Wasser ausgiebig waschen. Wenn es zu einer Hautreizung oder Blasenbildung gekommen ist, ärztliche Hilfe anfordern.
Kontakt mit den Augen
Sofort mit sauberem Wasser spülen, die Augenlider mindestens 10 Minuten lang hochhalten. Ärztliche Hilfe anfordern.
Verschlucken
Kein Erbrechen herbeiführen Wenn der Verletzte bei Bewusstsein ist, den Mund mit Wasser spülen und ihn 200 - 300 ml Wasser trinken lassen. Sofort ärztliche Hilfe anfordern..

Brandschutzmaßnahmen
Nicht entflammbar Die Zersetzung durch Wärme führt zur Abgabe von sehr giftigen und ätzenden Dämpfen (Salzsäure, Fluorwasserstoffsäure). Bei einem Brand Atmungsgeräte und angemessene Schutzkleidung benutzen.
Löschmittel
Für den umliegenden Brand geeignete Löschmittel benutzen.

Toxikologische Informationen
Einatmen
Längeres sich Aussetzen durch Einatmen kann zu Betäubungen, Herzrhythmusstörungen und zum plötzlichen Tod führen. Höhere Konzentrationen können durch den geringen Anteil an Sauerstoff in der Atmosphäre Ersticken verursachen.
Hautkontakt
Flüssigkeitsspritzer und Flüssigkeit in Sprühnebel können Kälteverbrennungen verursachen. Ein zufälliger Kontakt ist gefährlich aber unwahrscheinlich, ein wiederholter oder länger anhaltender Kontakt hingegen kann zur Beseitigung des Hautfettes führen, was Trockenheit, Schrunden und Dermatitis zur Fogle hat.

Ökologische Informationen
Es zersetzt sich nach relativ kurzer Zeit in der unteren Atmosphäre (Troposphäre) Die Zersetzungsprodukte sind sehr zerstreut und haben daher eine sehr geringe Konzentration. Es beeinflusst den fotochemischen Smog nicht (d.h. es gehört nicht zu den flüchtigen organischen Verbindungen - VOC - wie es nach der UNECE-Vereinbarung festgelegt ist). Das Potential zum Ozonabbau (ODP) beträgt 0,055, gemessen bei einem ODP Standard von 1 für FCKW11 (nach der UNEP-Definition) Die Substanz wird im Protokoll von Montreal geregelt (Revision von 1992). Die in die Atmosphäre ausgelassenen Produktmengen führen langfristig zu keiner Kontaminierung der Gewässer.

Anmerkungen zur Entsorgung
Rückgewinnung und Wiederverwertung des Produkts: wenn dies nicht möglich ist, muss die Beseitigung in einer dazu ausgerüsteten und zugelassenen Anlage erfolgen.

Maßnahmen bei unbeabsichtigten Austritt
Einen angemessenen persönlichen Schutz sicherstellen, indem

Identification des risques
Des expositions prolongées pour l'inhalation peuvent causer des effets anesthésiques, des rythmes cardiaques anormaux et provoquer une mort subite. Le produit vaporisé ou distribué sous forme d'éclaboussures peut provoquer des brûlures dues au gel, aux yeux et à la peau.

Mesures d'urgence
Inhalation
Éloigner le sujet de l'exposition et l'emmener dans un endroit chaud. Pratiquer la respiration artificielle, administrer de l'oxygène ou effectuer un massage cardiaque si nécessaire.

Faire appel à une aide médicale d'urgence.
Contact avec la peau
Faire dégeler les zones concernées à l'eau.
Enlever les vêtements contaminés car ils pourraient adhérer à la peau en cas de brûlures dues au gel et se laver immédiatement et abondamment à l'eau tiède. Si une irritation cutanée apparaît ou si des cloques se forment, appeler un médecin.
Contact avec les yeux
Laver immédiatement à l'eau propre en tenant les paupières ouvertes pendant au moins 10 minutes. Appeler un médecin.
Ingestion

Ne pas provoquer le vomissement ! Si le sujet est conscient, faire rincer la bouche à l'eau et faire boire 200-300 ml d'eau.
Faire appel à une aide médicale d'urgence.

Mesures anti-incendie
Non inflammable. La décomposition thermique provoque l'émission de vapeurs toxiques et corrosives (chlorure d'hydrogène, fluorure d'hydrogène). En cas d'incendie, utiliser un appareil respiratoire et porter des vêtements de protection appropriés.
Moyens d'extinction
Utiliser des agents extincteurs appropriés à l'incendie environnant.

Informations toxicologiques
Inhalation
Des expositions prolongées pour l'inhalation peuvent causer des effets anesthésiques, des rythmes cardiaques anormaux et provoquer une mort subite. Des concentrations plus élevées peuvent causer une asphyxie à cause du contenu d'oxygène réduit dans l'atmosphère.
Contact avec la peau
Les éclaboussures de liquide et le liquide nébulisé peuvent provoquer des brûlures dues au gel. Il est improbable qu'un contact sporadique soit dangereux mais un contact répété et prolongé peut causer l'ablation de la graisse cutanée en entraînant sècheresse, crevasses et dermatites.

Informations écologiques
Se décompose avec une rapidité relative dans l'atmosphère inférieure (troposphère). Les produits de décomposition sont hautement dispersés ; ils ont donc une très faible concentration. N'influence pas la pollution photo-chimique (autrement dit, il ne fait pas partie des composés organiques volatiles - VOC - selon ce qui a été établi par l'accord UNECE = Commission économique pour l'Europe des Nations unies). Le potentiel de déplétion ozonique (ODP) est de 0,055 mesuré par rapport à un ODP standard de 1 pour le CFC11 (selon la définition UNEP = Programme des Nations Unies pour l'environnement). La substance est réglementée par le Protocole de Montréal (révision de 1992). Les évacuations du produit dans la nature ne provoquent pas de contamination des eaux à long terme.

Considérations sur l'élimination
Récupérer et recycler le produit : si cela est impossible, effectuer l'élimination dans une structure équipée et autorisée.

SICHERHEITSKARTE R134A - FICHE DE SÉCURITÉ R134A

Schutzvorrichtungen für die Atemwege während der Beseitigung der Ausbreitung benutzt werden. Wenn die Austritte mäßigen Ausmaßes sind, die Austrittsstelle isolieren, das Material unter angemessener Belüftung verdampfen lassen. Wenn die Austritte ein größeres Ausmaß haben, den Bereich belüften und das Material mit Sand, Erde oder anderem saugfähigem Material vermengen, um zu verhindern, dass die Flüssigkeit in die Kanalisation oder in die Arbeitsöffnungen gelangt, da die Dämpfe zu einer stickigen Atmosphäre führen können.

Vorgehen

Vermeiden, höhere Konzentrationen an Dampf einzuatmen. Die atmosphärische Konzentrationen müssen auf ein Mindestmaß reduziert werden, und auf dem kleinstmöglichen Niveau unter der Grenze des beruflichen Expositionsniveaus gehalten werden. Die Dämpfe sind schwerer als Luft und daher kann es zur Bildung von hohen Konzentrationen in Bodennähe kommen, wo nur schwach belüftet ist. In diesen Fällen für eine angemessene Belüftung sorgen oder geeignete Schutzvorrichtungen für die Atemwege mit Luftreservoir tragen. Den Kontakt mit freien Flammen oder heißen Oberflächen meiden, weil dies zu giftigen Dekompositionen mit Reizwirkung führen kann. Den Kontakt von Flüssigkeit mit den Augen und der Haut vermeiden.

Mesures en cas de fuite accidentelle

Garantir une protection personnelle adéquate en utilisant des moyens de protection pour les voies respiratoires durant l'élimination des écoulements accidentels Si les fuites sont d'entité modeste, isoler la source de la fuite, laisser évaporer la substance à condition qu'il y ait une ventilation adéquate. Si les fuites sont importantes, ventiler la zone et contenir la substance qui s'est déversée avec du sable, de la terre ou un autre matériau absorbant qui puisse empêcher le liquide de pénétrer dans les égouts ou dans les trous d'homme car les vapeurs peuvent créer une atmosphère suffocante.

Manipulation

Éviter l'inhalation des concentrations élevées des vapeurs. Les concentrations atmosphériques doivent être réduites au minimum et maintenues au niveau minimal raisonnablement possible, au-dessous de la limite d'exposition professionnelle. Les vapeurs étant plus lourdes que l'air, il est possible que des concentrations élevées se forment à proximité du sol où la ventilation générale est faible. Dans ces cas, assurer une ventilation adéquate ou porter des moyens appropriés de protection des voies respiratoires possédant une réserve d'air. Éviter le contact avec des flammes libres et des surfaces chaudes car des produits de décomposition irritants et toxiques peuvent se former. Éviter le contact entre le liquide et les yeux/la peau.

ENTSORGUNG - ÉCOULEMENT, EN FIN DE VIE

In Übereinstimmung mit Artikel 3 der Gesetzesverordnung Nr. 49 der„WEEE Richtlinie über Elektro- und Elektronik-Altgeräte" von 2014. Das WEEE-Symbol einer durchgestrichenen Abfalltonne auf Rädern mit einem schwarzen Balken darunter zeigt, dass das Produkt nach dem 13. August 2005 in den Verkehr gebracht wurde und am Ende seines Lebenszyklus nicht mit dem normalen Müll, sondern separat entsorgt werden muss. Alle Geräte bestehen zu mehr als 90 % aus wiederverwertbaren metallischen Werkstoffen (rostfreier Edelstahl, Eisen, Aluminium, Zinkblech, Kupfer, etc.).
Entfernen Sie vor der Entsorgung des Geräts das Stromkabel und schließen Sie die Tür oder andere Öffnungen (wenn vorhanden). Am Ende seines Lebenszyklus muss das Produktmanagement beachtet werden um etwaige negative Einflüsse auf die Umwelt zu reduzieren und die Effizienz der Ressourcen zu verbessern. Dies geschieht unter Anwendung der Prinzipien des „Wer Abfall verursacht, zahlt", Prävention, Vorbereitung zur Wiederverwendung, Recycling und Aufbereitung. Eine illegale oder nicht sachgemäße Entsorgung des Geräts zieht Strafen nach der aktuellen Gesetzgebung nach sich.

Informationen zur Entsorgung in Italien

In Italien müssen alle WEEE-Geräte folgendermaßen abgegeben werden:
- in Sammelzentren (auch Öko-Inseln oder Öko-Plattformen genannt)
- bei dem Händlern, bei dem die neuen Geräte gekauft werden; diese sind verpflichtet sind, alte Geräte kostenlos anzunehmen („one-in one-out" Sammlung)

Informationen zur Entsorgung in Ländern der Europäischen Union

Die EU Richtlinie über WEEE-Geräte wird in den verschiedenen Ländern auf unterschiedliche Weise umgesetzt, daher sollten Sie bei Ihrer Lokalbehörde oder Ihrem Händler die sachgemäße Entsorgungsart erfragen.

Selon l'art. 13 du Décret Législatif n° 49 du 2014 "Mise à jour de la Directive RAEE 2012/19/EU sur les déchets d'équipements électriques et électroniques (PEEFV - produits électriques et électroniques en fin de vie). Le symbole avec la poubelle barrée et la ligne noire en dessous, indique que le produit a été introduit sur le marché après le 13 août 2005 et qu'à la fin effective de sa production il ne doit pas être assimilé aux autres ordures mais il doit être recyclé séparément. Tous les appareillages sont réalisés avec des matériels métalliques recyclables (acier inox, fer, aluminium, tôle galvanisée, cuivre, etc.) à un pourcentage supérieur à 90% de leur poids total. L'appareillage doit être rendu inutilisable pour son recyclage, en enlèvant le câble d'alimentation et tout autre dispositif de fermeture de compartiments ou cavités, lorsque présents. Il est nécessaire d'être attentif à la gestion de ce produit en fin de vie en réduisant les impacts négatifs sur l'atmosphère et en améliorant l'efficacité d'usage des ressources, en appliquant la théorie "qui pollue paye", prévention, préparation à son réemploi, et recyclage. On rappelle que l'écoulement illégal ou incorrect du produit implique des sanctions prévues par la loi.

Renseignements sur l'écoulement en Italie

En Italie les appareillages RAEE doivent être remis:
- aux Centres de collecte / Déchèteries (nommés aussi îles écologiques ou plateformes écologiques)
- au Revendeur auprès de qui est acheté le nouvel appareillage, qui est tenu à le retirer gratuitement (retrait "un contre un");

Renseignements sur l'écoulement en nations de l'Union Européenne

La Directive communautaire sur les appareillages RAEE a été perçue de manière différente par chaque nation, ainsi si l'on désire se défaire de cet appareillage nous suggérons de contacter les autorités locales ou le Revendeur pour demander la méthode correcte de son recyclage.

СВЕДЕНИЯ ОБЩЕГО ХАРАКТЕРА

ПРЕДИСЛОВИЕ

- В этой брошюре описаны порядок установки, эксплуатация и плановое техобслуживание данной установки.
- Рекомендуем внимательно ознакомиться с содержанием этой брошюры, прежде чем приступать к любым работам, это необходимо для вашей безопасности и для предотвращения повреждения изделия.
- Бережно храните брошюру для последующих консультаций или для перепродажи изделия.
- Работы по установке и внеплановому техобслуживанию должен выполнять только квалифицированный персонал, соблюдая нормы по оборудованию и по технике безопасности, действующие в стране эксплуатации изделия.
- Перед началом работ по установке или техобслуживанию отсоедините установку от сети электропитания.
- Во время проведения монтажных работ запрещено временное или постоянное присутствие посторонних вблизи рабочей зоны.
- Перед тем, как приступать к установке изделия, убедитесь, что электропроводка и другие системы соответствуют требованиям норм, действующих в стране эксплуатации изделия. Сопоставьте параметры систем с параметрами, приведенными на табличке.
- Внесение изменений или проведение не санкционированных изготовителем работ, которые не отвечают требованиям, изложенным в данном руководстве, делают гарантию недействительной.
- Упаковочный материал потенциально опасен, поэтому его следует хранить в недоступном для детей и животных месте и утилизировать согласно действующим местным нормам.
- На табличке приведены важные сведения технического характера, они необходимы в случае подачи заявки на проведение техобслуживания или ремонта изделия. Поэтому убедительно рекомендуем не снимать, не повреждать табличку и не вносить изменения в ее данные.
- Несоблюдение этих предписаний может привести к серьезному ущербу и травмам, в том числе смертельным, делает недействительной гарантию и снимает с компании всякую ответственность за последствия.
- Это изделие не предназначено для пользования людьми (в том числе детьми) с ограниченными физическими, умственными или сенсорными возможностями, а также людьми без достаточного опыта и навыков, за исключением случаев, когда они находятся под наблюдением ответственного за их безопасность человека, или если они были предварительно проинструктированы по вопросам эксплуатации изделия.
- Дети должны находиться под постоянным наблюдением, они не должны играть с изделием.
- Это изделие должно использоваться исключительно для охлаждения, любое другое применение не соответствует его назначению, и, следовательно, опасно.
- Если изделие не работает, или если обнаружены конструкционные или функциональные изменения, отсоедините его от сети электропитания и обратитесь в центр сервисного обслуживания, уполномоченный изготовителем, не пытайтесь починить изделие самостоятельно. При необходимости запчастей для ремонта, запросите оригинальные запчасти.

Изготовитель оставляет за собой право вносить изменения в свою продукцию и настоящее руководство без предупреждения.

ТЕХНИЧЕСКИЕ ДАННЫЕ

ХОЛОДИЛЬНЫЕ

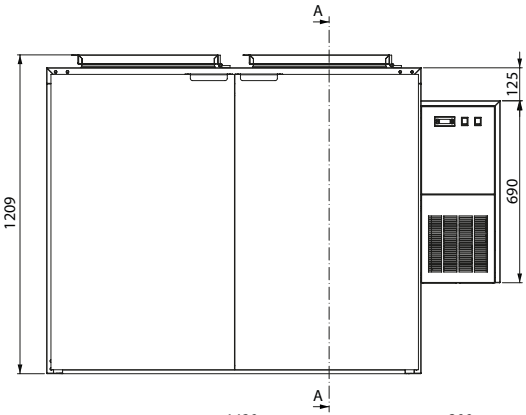

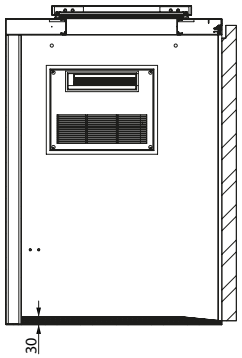

SEZIONE A-A

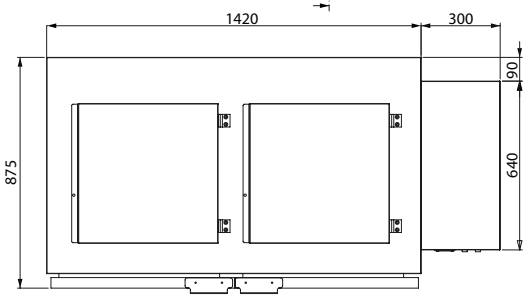

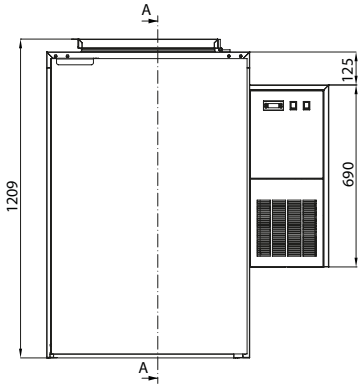

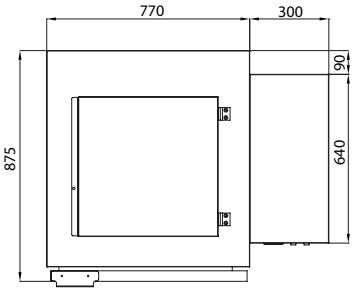

ТЕХНИЧЕСКИЕ ДАННЫЕ		NKT 119R	NKT 189R
Наружные размеры	mm	1070x880x1210	1720x880x1210
Внутренние размеры	mm	650x760x1100	1300x760x1100
Вместимость	l	1x120/240	2x120/240
Рабочая температура	см. табличку с техническими данными		
Питание	W	230-1-50	230-1-50
Хладагент	см. табличку с техническими данными		
Холодопроизводительность	см. табличку с техническими данными		
Потребляемая мощность	см. табличку с техническими данными		
Вес брутто	Kg	114 kg	159 kg
Объем упаковки	m^3	1,6 m^3	2,5 m^3
Цифровое управление/выключ. on-off			

ТЕХНИЧЕСКИЕ ДАННЫЕ

ПОДГОТОВЛЕННЫЕ

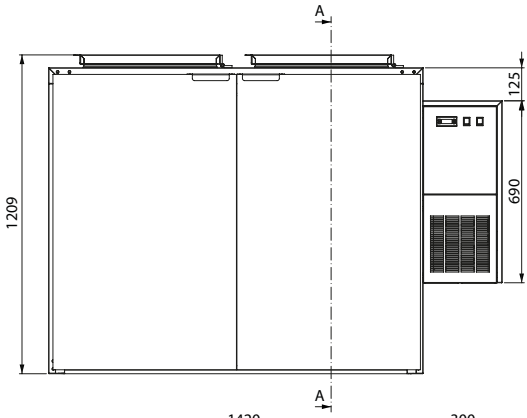

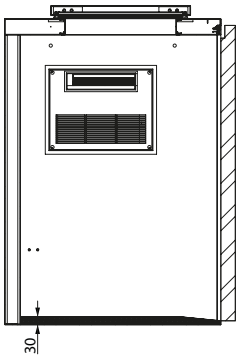

SEZIONE A-A

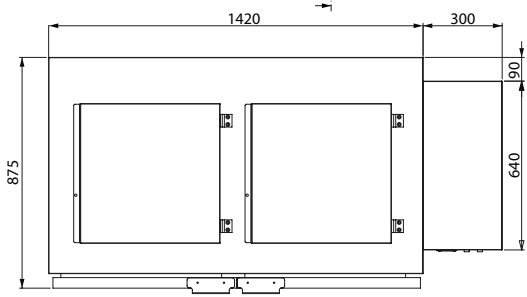

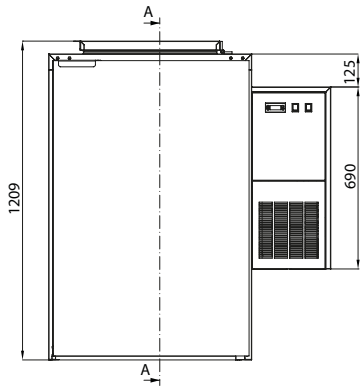

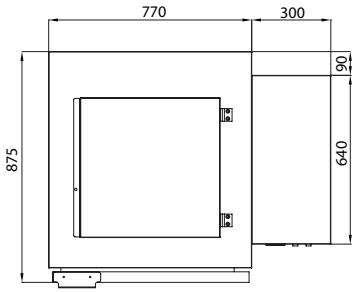

ТЕХНИЧЕСКИЕ ДАННЫЕ		WTS- R DX1AV	WTS- R DX2AV
Наружные размеры	mm	1070x880x1210	1720x880x1210
Внутренние размеры	mm	650x760x1100	1300x760x1100
Вместимость	l	1x120/240	2x120/240
Рабочая температура	см. табличку с техническими данными		
Питание	W	230-1-50	230-1-50
Хладагент	см. табличку с техническими данными		
Холодопроизводительность	см. табличку с техническими данными		
Потребляемая мощность	см. табличку с техническими данными		
Вес брутто	Kg	114 kg	159 kg
Объем упаковки	m^3	1,6 m^3	2,5 m^3
Цифровое управление/выключ. on-off			

РУССКИЙ

ТЕХНИЧЕСКИЕ ХАРАКТЕРИСТИКИ

КОНСТРУКЦИЯ:
- сэндвич-панели, изготовленные полностью из нержавеющей стали
- внутренняя сторона 2b
- наружная сторона Scotch Brite
- изоляционный слой толщиной 60 мм из жесткого полиуретана без хладагентов CFC
- инжекция высокой плотности
- версии из 1 или 2 модулей, в состоянии вмещать 1 или 2 емкости на колесах вместимостью 120 или 240 л
- поставляется в виде набора, который монтируется на месте

ДВЕРЦЫ И СТВОРКИ:
- дверцы полностью изготовлены из нержавеющей стали
- шарнирные соединения с подъемной рампой и упором на 95°
- магнитные прокладки с трех сторон, нижняя сторона на уровне пола
- створки из нержавеющей стали
- периметральное уплотнение
- возможна установка замков на створки, по заказу

ОХЛАДИТЕЛЬНЫЙ БЛОК:
- вентилируемый
- конденсаторный блок, установливаемый справа
- обтекаемая обшивка из нержавеющей стали
- размораживание в перерывах
- автоматическое испарение конденсата

УПРАВЛЕНИЕ:
- электронный термостат

ФАКУЛЬТАТИВНЫЕ комплектующие:
- 1) съемные воронки для центрирования
- 2) замок на дверцы и створки
- 3) дно из пеноматериала, включая рампу
- 4) днище из листового металла
- 5) комплект для нагрева компрессора для использования в холодных климатических условиях

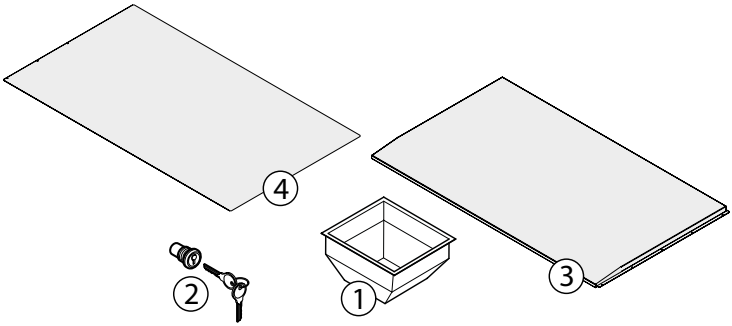

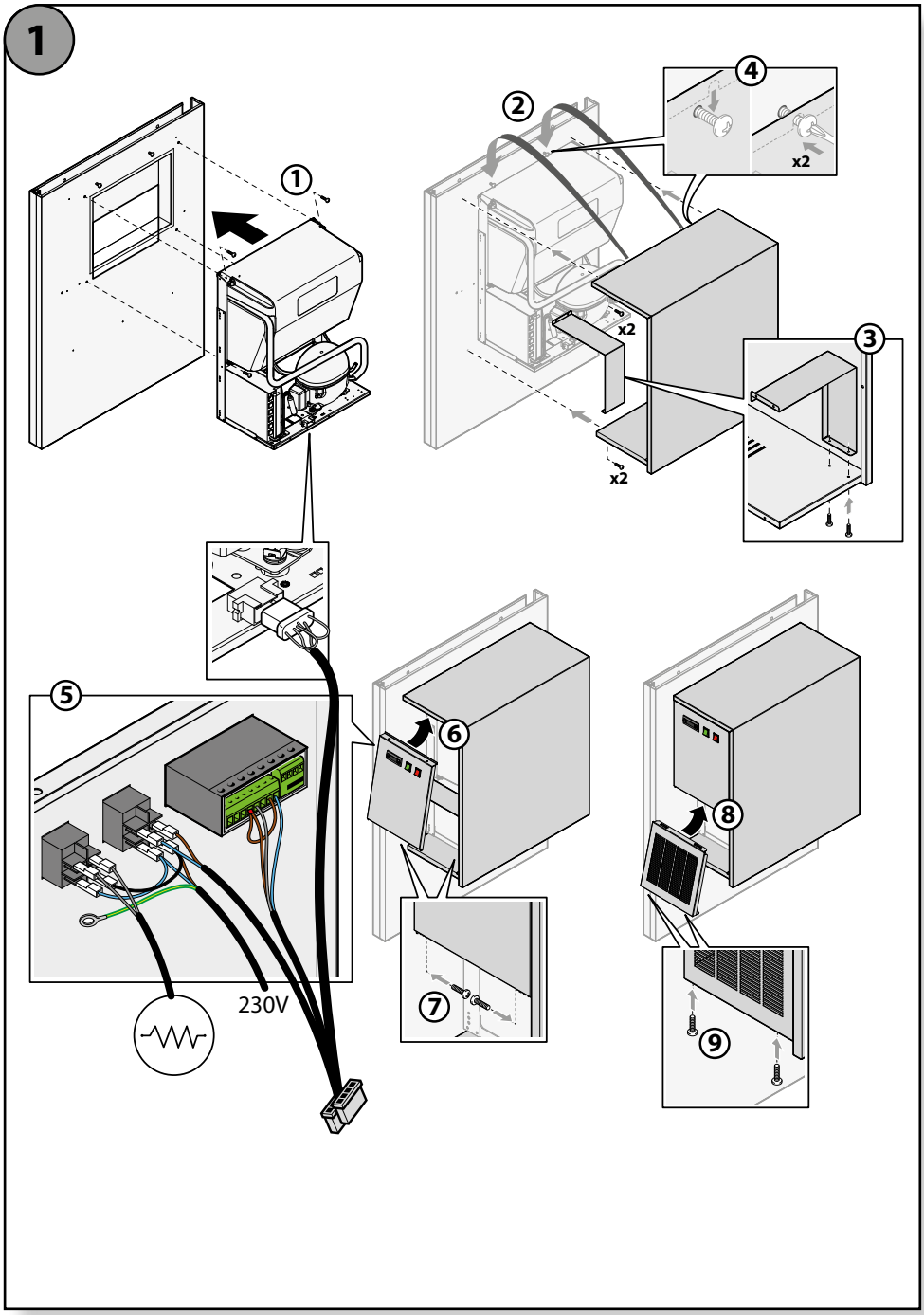
1
1
2
3
4
5
6
7
8
9
x2
x2
x2
230V

2

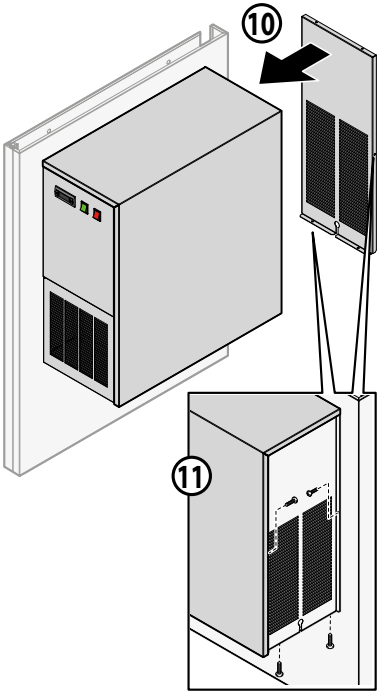

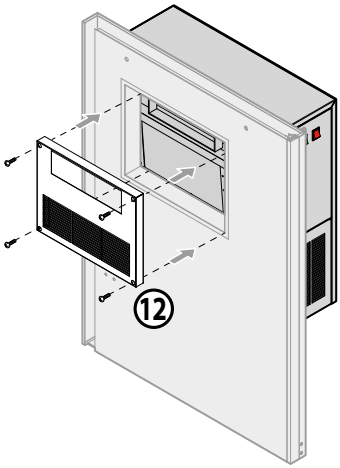

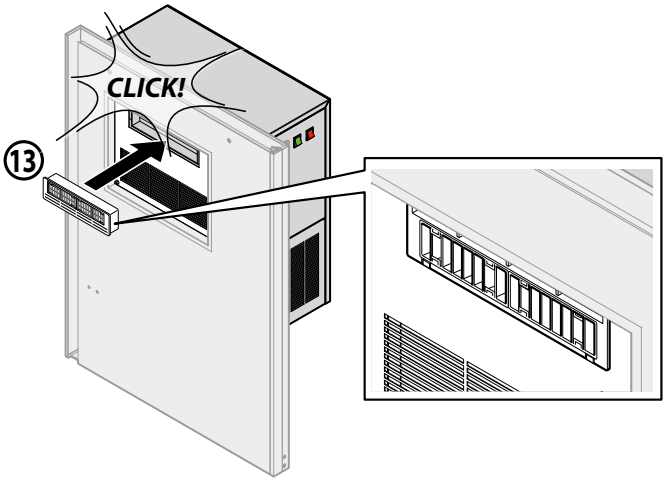

3

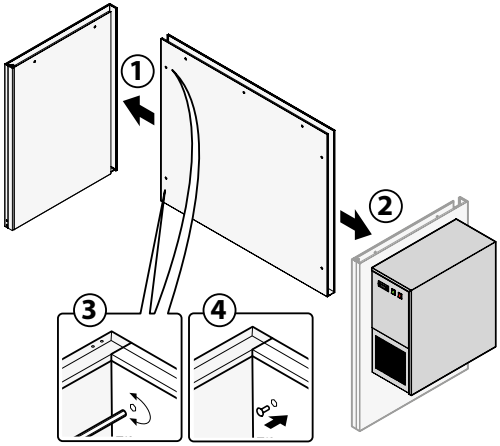

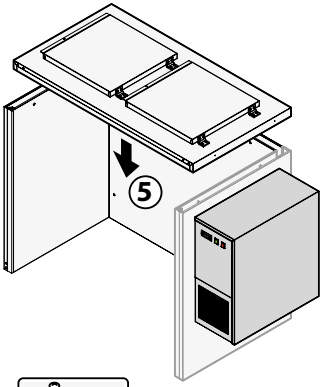

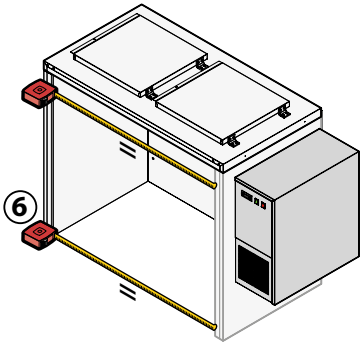

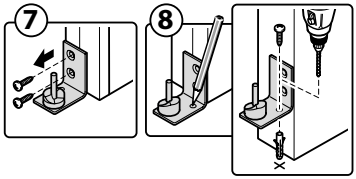

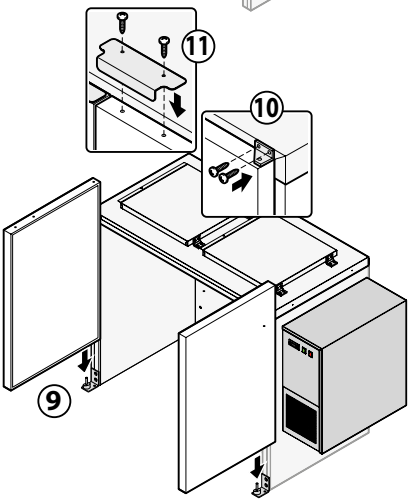

После установки выждать не менее 8 часов, прежде чем включать оборудование.

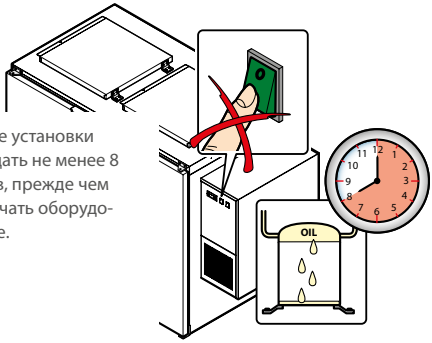

РУССКИЙ

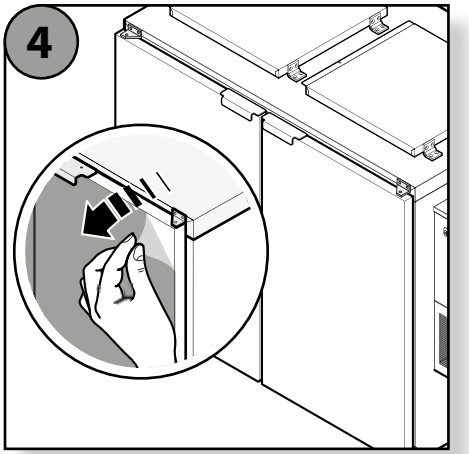

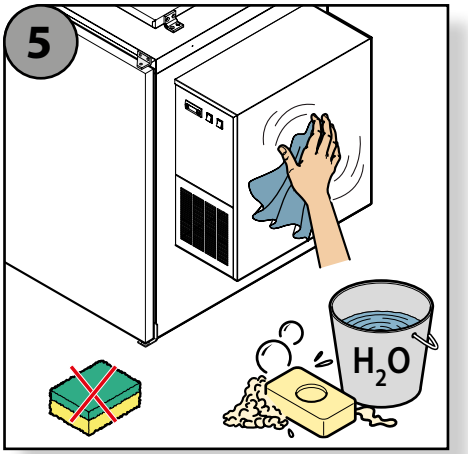

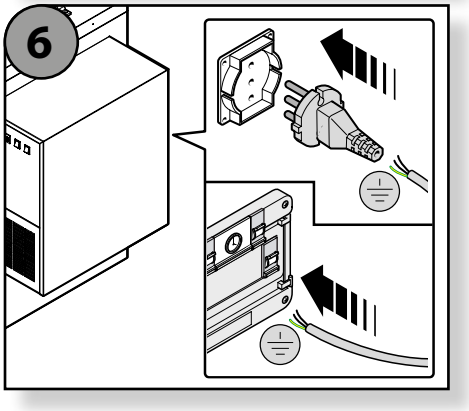

Устройство должно:

- быть заземлено (желто-зеленый проводник), подсоединено к дифференциальному термореле и к всеполярному выключателю.

При работающем устройстве проверьте значения напряжения, которое не должно отличаться от номинального более чем на 10%.

ПРЕДУПРЕЖДЕНИЯ

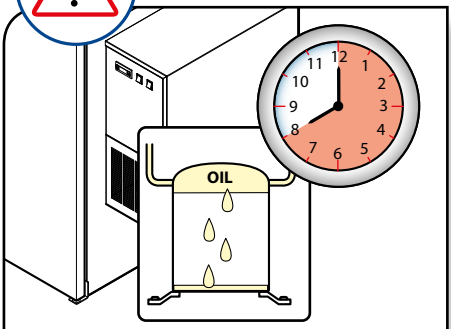

После установки выждать не менее 8 часов, прежде чем включать оборудование.

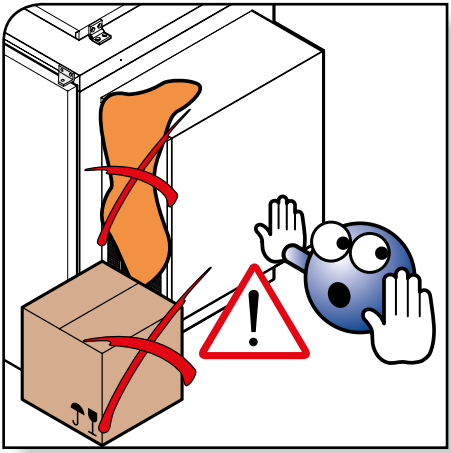

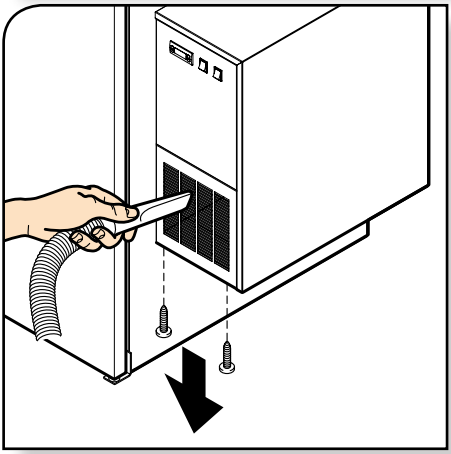

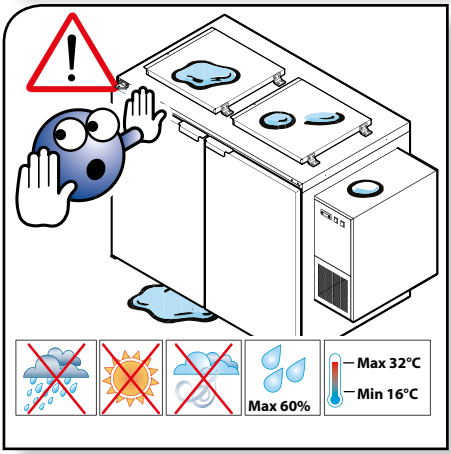

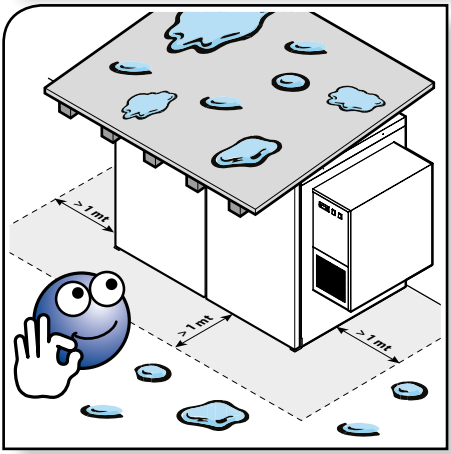

РУССКИЙ

ВКЛЮЧЕНИЕ

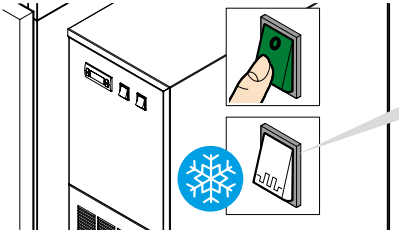

Внимание! В случае наличия факультативной комплектующей, в зимнюю пору года всегда оставляйте включенным нагревательный элемент компрессора.

Вставить вилку в розетку и нажать выключатель, чтобы включить устройство. Цифровой контроллер запустит быстрое тестирование и светодиоды начнут мигать в течение нескольких секунд.

ОТОБРАЖЕНИЕ ЗАДАННОЙ ТЕМПЕРАТУРЫ

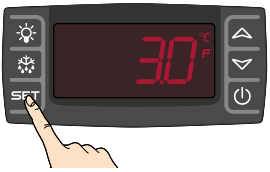

Нажать и отпустить кнопку SET, чтобы отобразить заданную по умолчанию температуру. Чтобы вновь отобразить фактическую температуру, снова нажать кнопку SET или подождать 5 секунд.

ОТОБРАЖЕНИЕ МИНИМАЛЬНОЙ ДОСТИГНУТОЙ ТЕМПЕРАТУРЫ

Нажать и отпустить кнопку ▽, отобразится сообщение **“Lo”**, а затем минимальная достигнутая температура. Чтобы вновь отобразить фактическую температуру, снова нажать кнопку ▽ или подождать 5 секунд.

ОТОБРАЖЕНИЕ МАКСИМАЛЬНОЙ ДОСТИГНУТОЙ ТЕМПЕРАТУРЫ

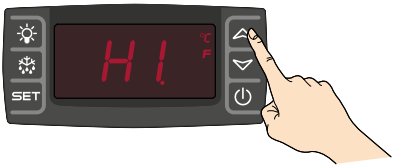

Нажать и отпустить кнопку △ отобразится сообщение **“Hi”**, а затем минимальная достигнутая температура. Чтобы вновь отобразить фактическую температуру, снова нажать кнопку △ или подождать 5 секунд.

РЕГУЛИРОВКА ТЕМПЕРАТУРЫ

Нажать и удержать в течение 3 секунд кнопку SET, чтобы отобразить температуру, светодиодные индикаторы **“C°”** или **“F”** начнут мигать. Чтобы изменить температуру, нажать на кнопку ⌃ для ее увеличения или на кнопку ⌄ для ее уменьшения. Чтобы внести ее в память, снова нажать кнопку SET или подождать 10 секунд.

РУЧНАЯ РАЗМОРОЗКА

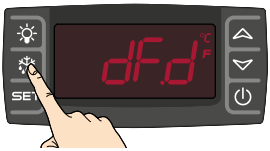

Нажать на кнопку ❄, чтобы запустить цикл разморозки.

ВКЛЮЧЕНИЕ ПОДСВЕТКИ

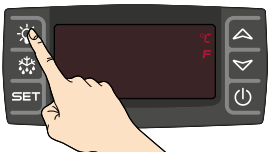

Нажать и отпустить кнопку ☼, чтобы включить свет в аппарате или в холодильной нише.

БЛОКИРОВКА КНОПОЧНОЙ ПАНЕЛИ

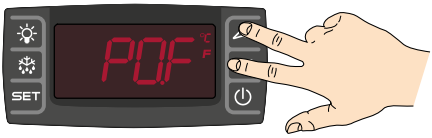

Нажать и удержать кнопки ⌃ и ⌄ до тех пор, пока не появится мигающая надпись **“PoF”**.

РАЗБЛОКИРОВКА КНОПОЧНОЙ ПАНЕЛИ

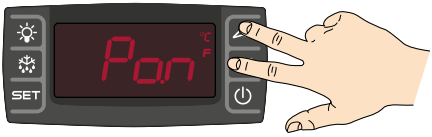

Нажать и удержать кнопки ⌃ и ⌄ в течение 3 секуднд, пока не появится мигающая надпись **“Pon”**.

РУССКИЙ

НЕИСПРАВНОСТИ

ПРИЧИНА	СПОСОБ УСТРАНЕНИЯ
Установка не включается	
A) Выключатель установки или выключатель на электрощите НЕ установлен в положение “ВКЛ”, B) Вилке Не вставлена правильно в розетку. C) Магнитотермический выключатель не подключен. D) Нет тока в сети электроснабжения. E) Кабель электропитания поврежден	A) - B) - C) Восстановить правильные эксплуатационный условия D) Подождать, пока будут восстановлены правильные эксплуатационные условия E) Обратиться в центр сервисного обслуживания для замены
поврежденного плавкого предохранителя.	Отключить подачу электроэнергии и заменить плавкий предохранитель.
Перегрузка конденсатора из-за недостаточного охлаждения.	Отключить подачу электроэнергии и очистить оребрение конденсатора при помощи пылесоса.
Установка не охлаждает должным образом	
Слишком высокая заданная температура на термостате.	Проверить заданные значения температуры на цифровом контроллере.
Установка подвергается воздействию прямых солнечных лучей или других источников тепла.	Переместить установку в другое место или защитить ее при помощи специальных приспособлений.
Прокладки створок/ящиков повреждены и не закрываются должным образом.	Обратиться в центр сервисного обслуживания для замены.
Оребрение конденсатора загрязнено или вентиляционные отверстия засорены пылью или посторонними предметами.	Отключить подачу электроэнергии и очистить оребрение конденсатора и вентиляционные отверстия при помощи пылесоса.
Недостаточное количество хладагента	Обратиться в центр сервисного обслуживания.
Неисправен внутренний зонд или термостат.	Обратиться в центр сервисного обслуживания.
Установка производит слишком много шума	
Установка соприкасается с другим оборудованием, которое является источником вибрации	Отодвинуть одну из двух установок
Крыльчатка конденсатора загрязнена, повреждена или соприкасается с другими деталями.	Verificare lo stato della ventola. In caso di danneggiamento rivolgersi ad un centro assistenza per la sostituzione.
Слишком высокая температура окружающей среды, что заставляет установку работать беспрерывно.	Переместить установку в другое место или понизить температуру окружающей среды.
Установка не выровнена относительно горизонтальной поверхности.	Проверить и выполнить правильное выравнивание относительно горизонтальной поверхности.

Если в таблицах нет подходящего способа устранения неисправности, обратитесь в центр сервисного обслуживания, уполномоченный изготовителем, предоставляя следующие сведения:

- дата приобретения;
- данные установки на табличке с серийным номером;
- обнаруженная неисправность

ГАРАНТИЯ

УСЛОВИЯ

- Настоящее руководство по эксплуатации подготовлено изготовителем, оно является неотъемлемой частью изделия.
- В случае перепродажи или перемещения изделия убедитесь в наличии руководства, поскольку содержащаяся в нем информация предназначена для покупателя и для всех тех лиц, которые занимаются его установкой, эксплуатацией и техобслуживанием.
- Внимательно ознакомьтесь с инструкциями и технической информацией, содержащейся в настоящем руководстве, прежде чем приступать к установке, эксплуатации и техобслуживанию изделия.
- Соблюдение содержащихся в настоящем руководстве предписаний гарантирует вашу безопасность и сохранность вашего имущества, гарантирует также разумную эксплуатацию и продолжительный срок службы изделия.
- Изготовитель снимает с себя всякую ответственность за ущерб, нанесенный в результате несоблюдения норм по установке, эксплуатации и техобслуживанию, приведенных в настоящем руководстве по эксплуатации, а также в результате несанкционированных изменений установки или использования неоригинальных запчастей.
- Установка и эксплуатация изделия должны соответствовать инструкциям изготовителя, европейским, государственным и местным нормам.
- Установка, подключение к сети электропитания, проверка работоспособности, техобслуживание и ремонт - это работы, которые должен выполнять только квалифицированный, уполномоченный персонал, хорошо ознакомленный с всеми особенностями изделия.
- При работе со стальными частями рекомендуется пользоваться чистыми хлопчатобумажными перчатками, чтобы не оставить трудноудалимых пятен.
- Электрическая вилка должна оставаться легко досягаемой после установки изделия.
- В помещении, в котором установлено изделие, следует обеспечить достаточный уровень вентиляции во время эксплуатации установки.
- Временно прекратите эксплуатацию изделия в случае неисправности или сбоев в работе, вновь включите установку только после устранения причины неисправности.
- Не закрывайте переднюю вентиляционную решетку.
- Изготовитель придерживается политики постоянного развития и обновления продукции, поэтому он может без предварительного предупреждения внести изменения, которые сочтет необходимыми.

ПРИМЕНЕННЫЕ НОРМЫ

2) Секция холодильной установки
Холодильное оборудование может быть встроено или установлено отдельно. Конденсаторная установка включает в себя компрессор и конденсатор, а в состав блока испарителя входит испаритель для поддержания нужной температуры внутри витрины. Охлаждение программируется при помощи электронного термостата, который включает размораживание в 4 цикла/24 часа.

Витрина соответствует требованиям директивы по электромагнитной совместимости 2004/108 CEE, а также отвечает требованиям следующих норм:

EN 61000-3-2
Часть 3: Пределы
Раздел 2: предел гармонического тока (приборы с потребляемым током 16 А в каждой фазе).

EN 61000-3-3
Часть 3: Пределы
Раздел 3: пределы колебания напряжения и фликер в низковольтных системах электроснабжения для приборов с номинальным током 16 А.

EN 55014-1
Ограничения и способы измерения параметров радиопомех бытовых приборов и т.п. или термического оборудования, электроприборов и аналогичного оборудования.

EN 55014-2
Требования иммунитета к бытовым электроприборам и аналогичным электрическим устройствам.

Кроме того, витрина соответствует требованиям директивы по электрической безопасности 2006/95 ЕЭС и отвечает требованиям следующих норм:

EN 60335-1
Часть 1: Общие нормы
Безопасность бытовых электроприборов и аналогичное оборудование.

EN 62233
Пределы излучения на человека.

УТИЛИЗАЦИЯ

В соответствие со Ст. 3 Указа № 49 от 2014 "Директивы WEEE об утилизации электрического и электронного оборудования ". Символ WEEE - мусорный бак на колесиках с перечеркнутой черной линией сверху - означает, что продукт поступил на рынок после 13го августа 2005 и по окончании эксплуатации не должен утилизироваться вместе с другими отходами, только отдельно.
Все оборудование было произведено с использованием металлических материалов, подвергающихся вторичной переработке(нержавеющая сталь, железо, алюминий, цинковые пластины, медь и т п.), что составляет более 90% от его веса.
Оборудование должно быть подготовлено к утилизации путем отсоединения кабеля питания и закрытия двери или других камер(при их наличии).
Также необходимо уделить внимание управлению данным продуктом по окончании его эксплуатации; снижению любого негативного влияния на окружающую среду и повышению эффективности использования ресурсов,используя принципы "платит тот,кто загрязняет"; профилактике, подготовке для повторного использования, переработке и восстановлению оборудования. Незаконная или неправильная утилизация продукта влечет за собой санкции в соответствии с Действующим Законодательством.
Информация об утилизации в Италии:
В Италии все оборудование с символом WEEE должно быть доставлено :
- в Центры Сбора (также называемые эко-острова или эко-платформы)
- к дилерам, у которых было приобретено оборудование. Они обязаны собирать старое оборудование бесплатно (сбор "один в один");

Информация об утилизации в странах ЕС:
В разных государств ЕС были приняты различные Директивы об оборудовании с символом WEEE , поэтому для корректной утилизации оборудования, мы рекомендуем Вам обратиться в местные органы власти или к своему дилеру, чтобы следовать правильному алгоритму.

ТАБЛИЧКА С СЕРИЙНЫМ НОМЕРОМ

ЧТЕНИЕ ТАБЛИЧКИ С СЕРИЙНЫМ НОМЕРОМ

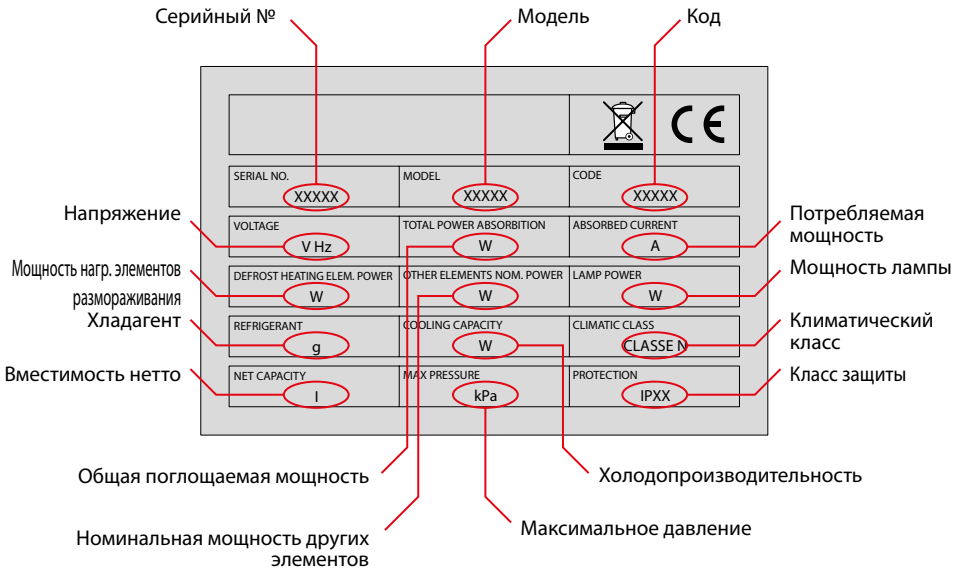

КОПИЯ ТАБЛИЧКИ С СЕРИЙНЫМ НОМЕРОМ

Приклеить копию таблички с серийным номером ниже, в специально отведенном для этого месте.

РУССКИЙ

КАРТА ПО ТЕХНИКЕ БЕЗОПАСНОСТИ R134A

Определение опасностей
Длительное вдыхание может спровоцировать анестезирующий эффект, нарушения сердечного ритма и внезапную смерть. Вещество в распыленном виде или в виде брызг может спровоцировать обморожение при попадании в глаза и на кожу.

Первая помощь
Вдыхание
Вынести пострадавшего из зоны поражения, отнести его в теплое помещение. Сделать искусственное дыхание, дать вдыхать кислород, при необходимости сделать массаж сердца.
Немедленно обратиться к врачу.

Попадание на кожу
Разморозить водой обмороженные участки.
Снять загрязненную одежду, поскольку она может прилипнуть к коже в случае обморожения от геля, и незамедлительно обильно промыть теплой водой. В случае кожного раздражения или образования пузырьков обратиться к врачу.

Попадание в глаза
Немедленно обильно промыть чистой водой, поддерживая раскрытыми веки, как минимум в течение 10 минут. Немедленно обратиться к врачу.

Проглатывание
Не вызывать рвоту! Если пострадавший не потерял сознание, дать ему прополоскать рот водой и выпить 200-300 мл воды. **Немедленно обратиться к врачу.**

Противопожарные меры
Не легковоспламеняющееся вещество. Термическое разложение приводит к выбросу очень токсичных и коррозионных паров (хлорид водорода, фтороводород). В случае пожара пользуйтесь изолирующим дыхательным аппаратом.
Средства пожаротушения
Пользуйтесь средствами пожаротушения, подходящими для конкретного пожара.

Токсикологическая информация
Вдыхание
Длительное вдыхание может спровоцировать анестезирующий эффект, нарушения сердечного ритма и внезапную смерть. В более высоких концентрациях может привести к удушью из-за пониженной концентрации кислорода в воздухе.

Попадание на кожу
Брызги жидкости и жидкость в распыленном виде могут спровоцировать обморожение. Маловероятно, что редкие случаи контакта могут быть опасными, а систематический продолжительный контакт с кожей может привести к ее обезжириванию, сопровождающемуся сухостью, растрескиванием кожи и дерматитом.

Информация экологического характера
Разлагается относительно быстро в нижней атмосфере (тропосфере). Продукты разложения в значительной мере рассеиваются в воздухе, то есть их концентрация очень мала. Не влияет на фотохимический смог (то есть не относится к ряду летучих органических веществ - ЛОВ - как установлено соглашением Экономической комиссии ООН для Европы). Потенциал разрушения озона (ODP) равен 0.055 , тогда как стандартный ODP равен 1 для CFC11 (согласно определениям Программы ООН по окружающей среде).
Вещество регламентировано Монреальским протоколом (пересмотр 1992 года).
Выбросы вещества в атмосферу не вызывают загрязнения вод в длительном периоде.

Сведения об утилизации
Собирать и повторно использовать вещество, если это невозможно, то его утилизация должна осуществляется в уполномоченных специально оборудованных центрах.

Действия, которые следует предпринимать в случае случайного выброса наружу
Обеспечить безопасность персонала при помощи средств для защиты дыхательных путей во время проведения работ по удалению выбросов.
Если утечка незначительна, изолировать источник утечки, подождать, пока вещество испарится, при условии наличия подходящей вентиляции.
Если же произошла утечка вещества в больших количествах, проветрить зону и засыпать вещество песком, землей или другим абсорбирующим подходящим материалом во избежание его попадания в сливные трубопроводы или рабочие ямы, поскольку его пары могут создать удушливую атмосферу.

Обращение
Избегайте вдыхания высокой концентрации паров. Атмосферная концентрация должна быть минимальной, следует поддерживать ее на минимальном возможном уровне, ниже предельно допустимых профессиональных уровней воздействия. Пары тяжелее воздуха, поэтому вероятно образование их большей концентрации у пола, где недостаточно вентиляции. В таких случаях необходимо обеспечить подходящую вентиляцию помещения или пользоваться подходящими средствами защиты дыхательных путей с запасом воздуха. Избегайте прямого контакта с открытым огнем и горячими поверхностями, это может привести к образованию раздражающих и токсичных продуктов разложения. Избегайте попадания жидкости в глаза и на кожу.

SCHEMA ELETTRICO - ELECTRICAL DIAGRAM - ELEKTRISCHER SCHALTPLAN - SCHÉMA ÉLECTRIQUE - ЭЛЕКТРИЧЕСКАЯ СХЕМА

LEGENDA

A1 : INTERRUTTORE GENERALE
E1 : MICROPROCESSORE DIGITALE
MA : MORSETTIERA COLLEGAMENTO
M1 : COMPRESSORE (1)
M2 : VENTILATORE CONDENSATORE (1)
M3 : VENTILATORE CELLA
P1 : SENSORE DI TEMPERATURA
P2 : SENSORE DI SBRINAMENTO
R2 R3: RESISTENZA DI SBRINAMENTO
R4 R5: RESISTENZA SBRINAM BACINELLE
R6 : RESISTENZA CORNICE MOBILE
I1 : LUCE
A2 : INTERRUTTORE LUCE

TENSIONE ALIMENTAZIONE : VEDERE TARGHETTA DATI TECNICI

LEGEND

A1 : MAIN SWITCH
E1 : DIGITAL MICROPROCESSOR
MA : MAIN TERMINAL BOARD
M1 : COMPRESSOR (1)
M2 : CONDENSER FAN (1)
M3 : STORAGE COMPARTMENT FAN
P1 : TEMPERATURE SENSOR
P2 : EVAPORATOR SENSOR
R2 R3: DEFROST HEATING ELEMENT
R4 R5: DEFROST HEATING ELEMENT
R6 : HEATING ELEMENT
I1 : LIGHTING
A2 : SWITCH

POWER SUPPLY : SEE DATA PLATE

LEGENDE

A1 : INTERRUPTEUR GENERAL
E1 : MICROPROCESSEUR DIGITAL
MA : PLAQUE A BORNES PRINCIPALE
M1 : COMPRESSEUR (1)
M2 : VENTILATEUR CONDENSEUR (1)
M3 : VENTILATEUR CELLULE
P1 : SONDE DE TEMPERATURE
P2 : SONDE DE EVAPORATION
R2 R3: RESISTANCE DEGIVRAGE
R4 R5: RESISTANCE DEGIVRAGE
R6 : RESISTANCE
I1 : LUMIERE
A2 : DEVIACTEUR AVEC COMPRESSEUR

TENSION D'ALIMENTATION : VOIR PLAQUE CARACTERISTIQUES

BESCHREIBUNG

A1 : HAUPTSCHALTER
E1 : DIGITALER-MIKROPROZESSOR
MA : HAUPTKLEMMBRETT
M1 : KOMPRESSOR (1)
M2 : VERFLUESSIGERVENTILATOR (1)
M3 : ZELLE-VENTILATOR
P1 : TEMPERATUR FUEHLER
P2 : ABTAU FUEHLER
R2 R3: ABTAUUNG-HEIZSTAB
R4 R5: ABTAUUNG-HEIZSTAB
R6 : HEIZSTAB
I1 : LICHT
A2 : SCHALTER

NETZSPANNUNG : SIEHE TYPENSCHILD

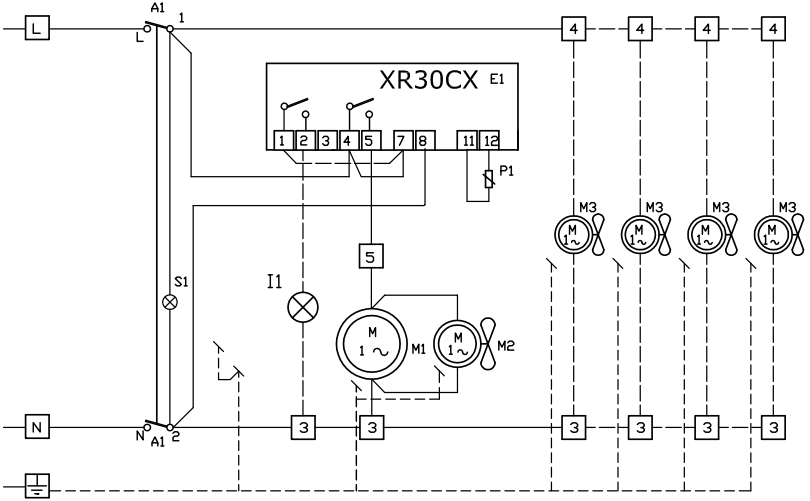

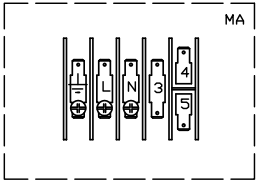

DESCRIZIONE	
SCHEMA DI COLLEGAMENTO WIRING DIAGRAMM	
MODELLO	CODICE
VARI	1020010

GGM Gastro International GmbH
Weinerpark 16
D-48607 Ochtrup

www.ggmgastro.com info@ggmgastro.com
+49 2553 7220 0